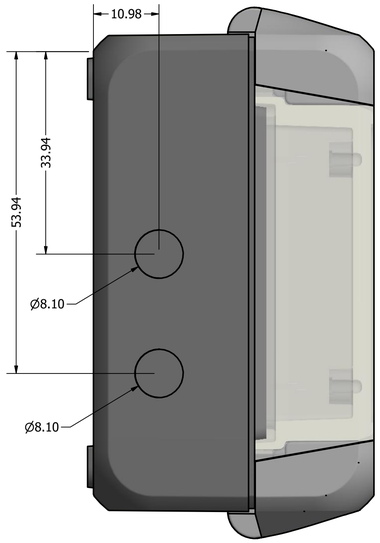

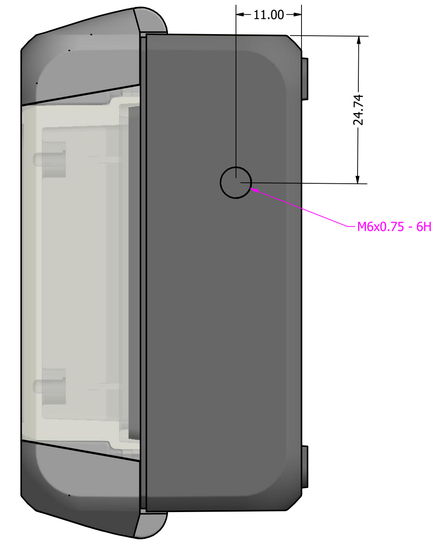

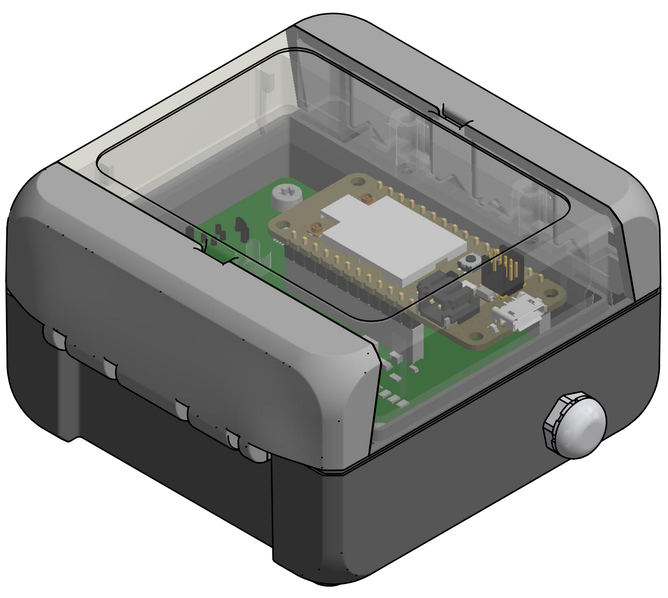

BAUTEILLISTE			
OBJEKT	ANZAHL	BAUTEILNUMMER	BESCHREIBUNG
1	1	96021114_B-080805-PC-V0-G-7024	
2	1	52041060_DAE-M6-7035	
3	1	PCBSensorHub	KiCad electronic assembly
4	2	59006986_DIBLZ-AK-30x5-I M3-10	
5	2	WUERTH 40023 6 cheese head screw ISO 14580 3x6 Blank	STEP AP214

DRAWN Daniel Kampert	25.07.2020	Kampis-Elektroecke
CHECKED Daniel Kampert	25.07.2020	TITLE
QA		SensorHub Housing
MFG Daniel Kampert	25.07.2020	
APPROVED Daniel Kampert	25.07.2020	SIZE D / DWG NO / REV 1.0
		SCALE 2 : 1 / SHEET 1 OF 1