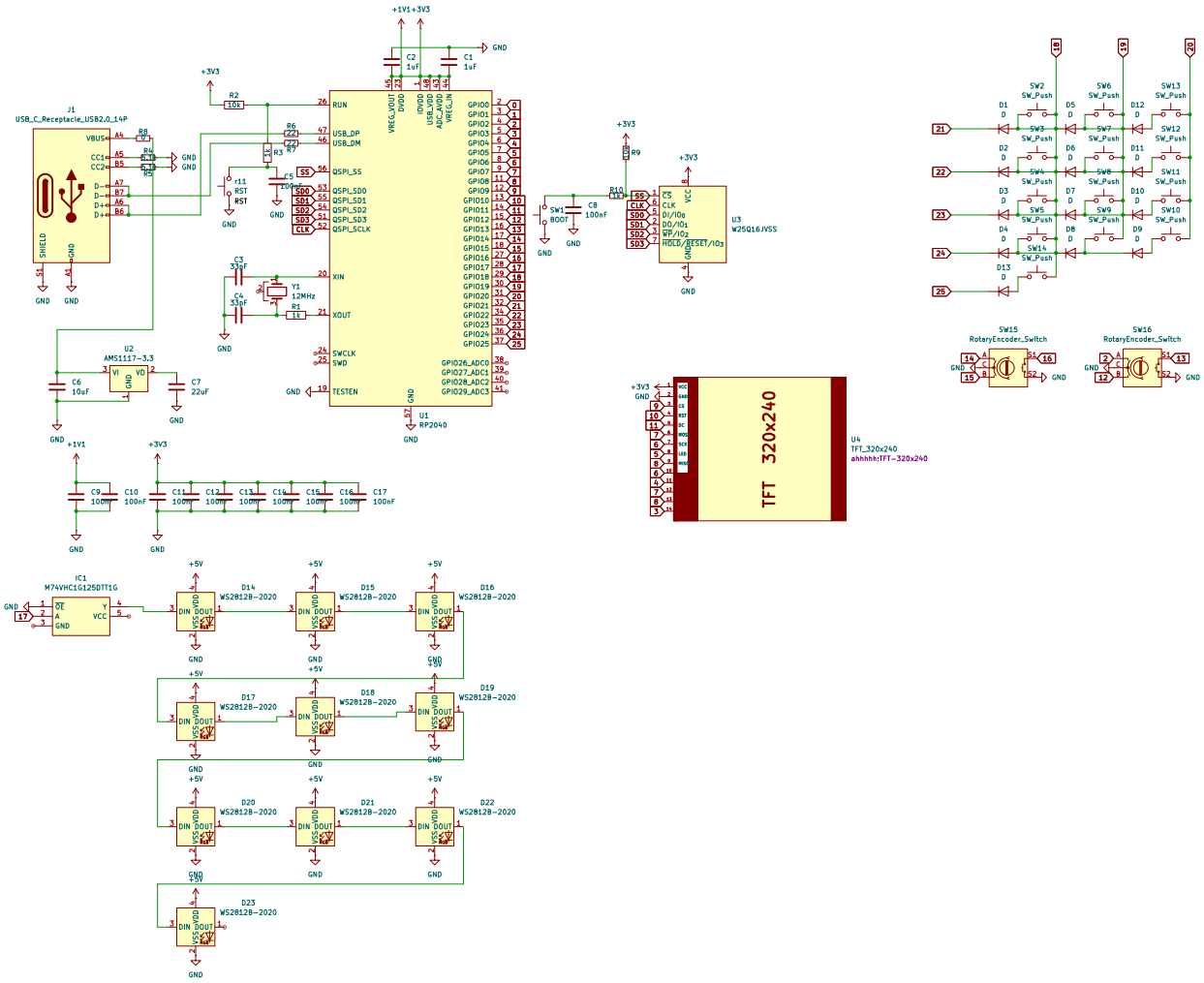
J1
USB_C_Receptacle_USB2.0_14P
U1
RP2040
U2
AMS1117-3.3
U3
W25Q16JVSS
U4
TFT_320x240
ahhhhh:TFT-320x240
TFT 320x240
IC1
M74VHC1G125DTT1G
Y1
12MHz
SW1
BOOT
r11
RST
SW15
RotaryEncoder_Switch
SW16
RotaryEncoder_Switch
D14
WS2812B-2020
D15
WS2812B-2020
D16
WS2812B-2020
D17
WS2812B-2020
D18
WS2812B-2020
D19
WS2812B-2020
D20
WS2812B-2020
D21
WS2812B-2020
D22
WS2812B-2020
D23
WS2812B-2020
+1V1
+3V3
+5V
GND