15НС.0000 СБ

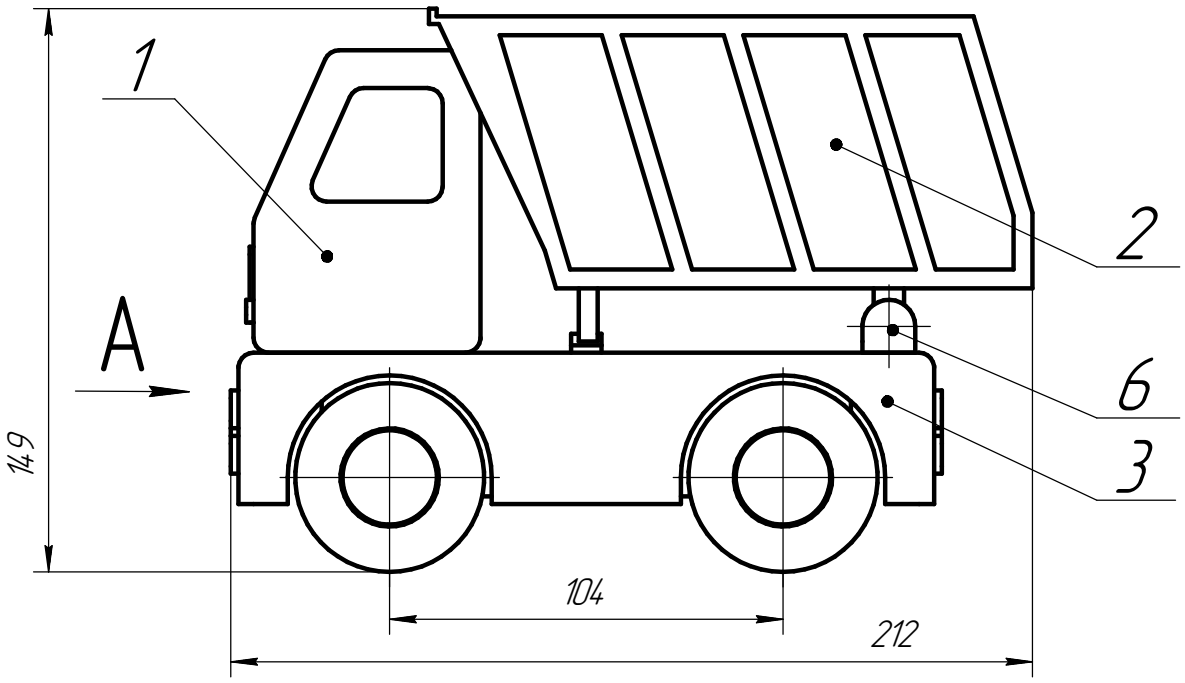

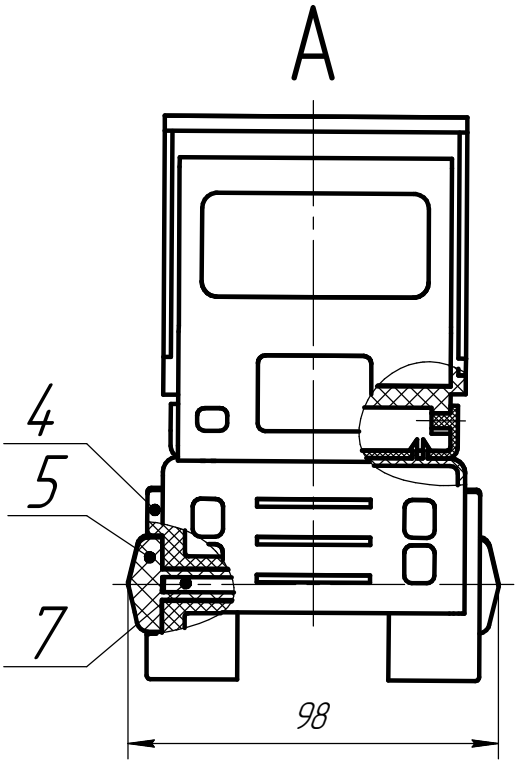

					15НС.0000 СБ		
Изм.	Лист	№ докум.	Подп.	Дата	Самосвал Сборочный чертеж	Лит.	Масса	Масштаб
Разраб.		Савинова НВ					368,95 г	1:2
Пров.						Лист	Листов 1
Т.контр.							
Н.контр.							
Утв.							

Перв. примен. | Справ. № | Подп. и дата | Инв. № дубл. | Взам. инв. № | Подп. и дата | Инв. № подл.

Копировал | Формат А4