15НС.0003

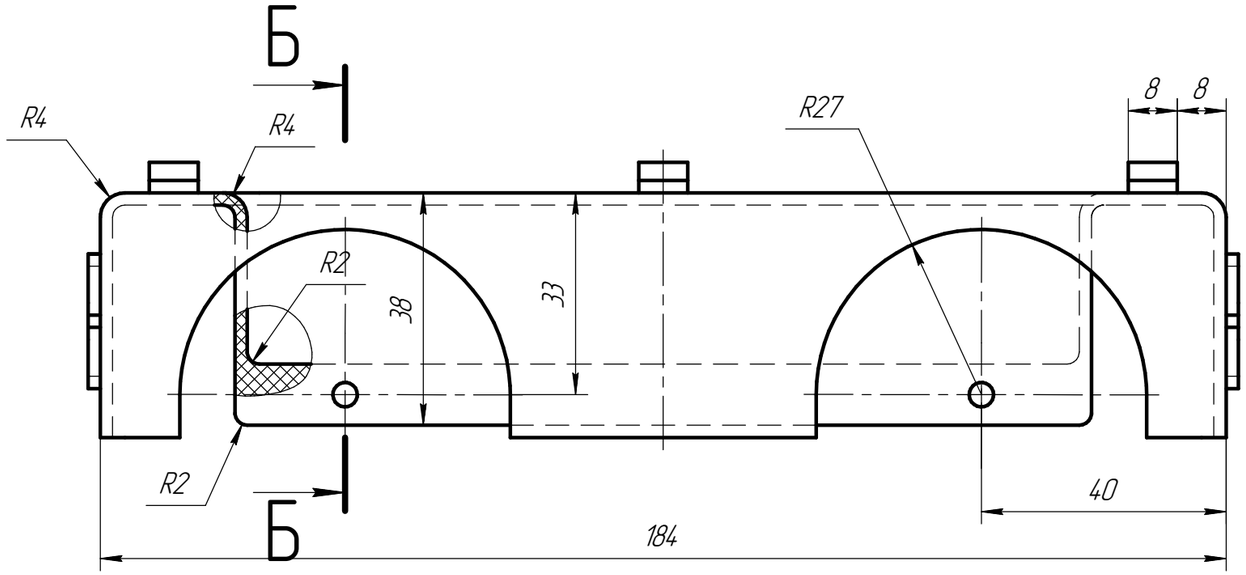

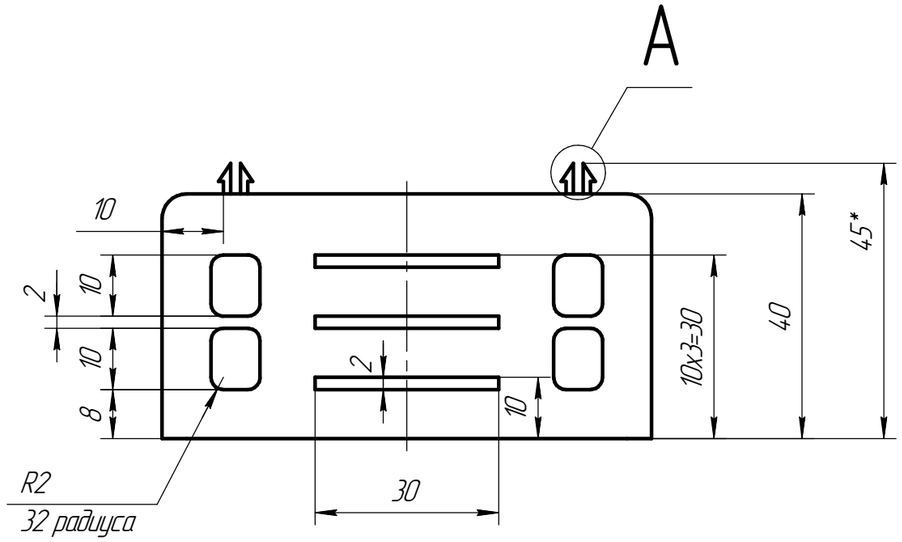

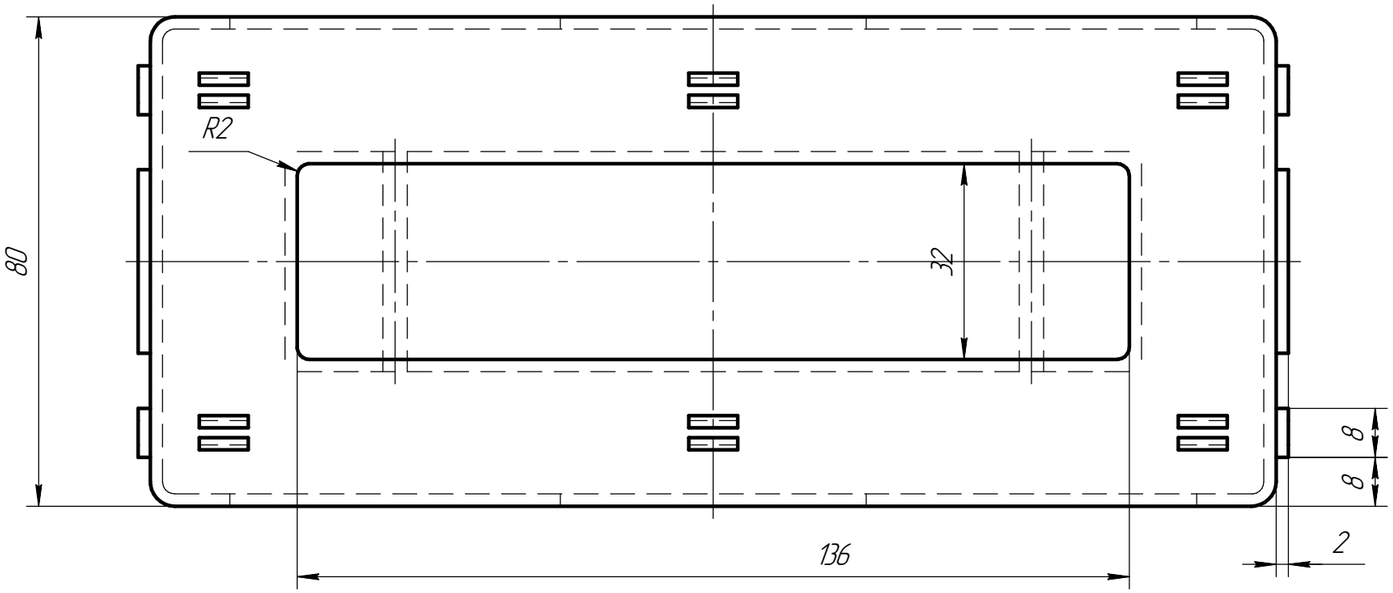

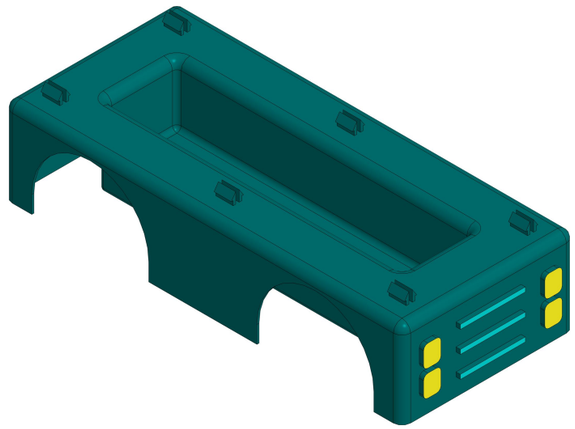

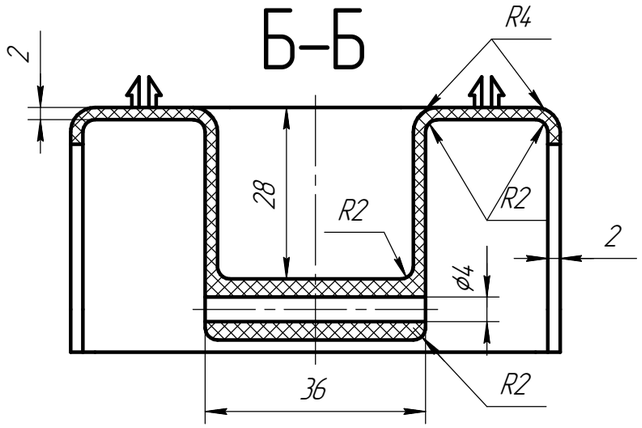

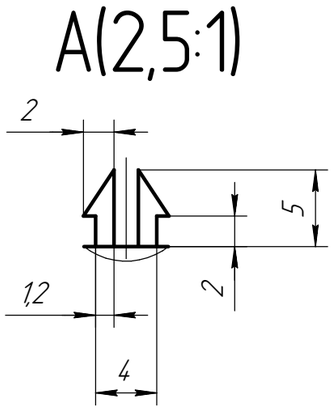

Изм.	Лист	№ докум.	Подп.	Дата	15НС.0003		
Разраб.		Савинова НВ			Рама	Лит. / Масса 109,51 г / Масштаб 1:1	
Пров.						Лист / Листов 1	
Т.контр.							
Н.контр.					Полиэтилен НД ГОСТ 16338-85		
Утв.							

Перв. примен. | Справ. № | Подп. и дата | Инв. № дубл. | Взам. инв. № | Подп. и дата | Инв. № подл.

Копировал | Формат А3