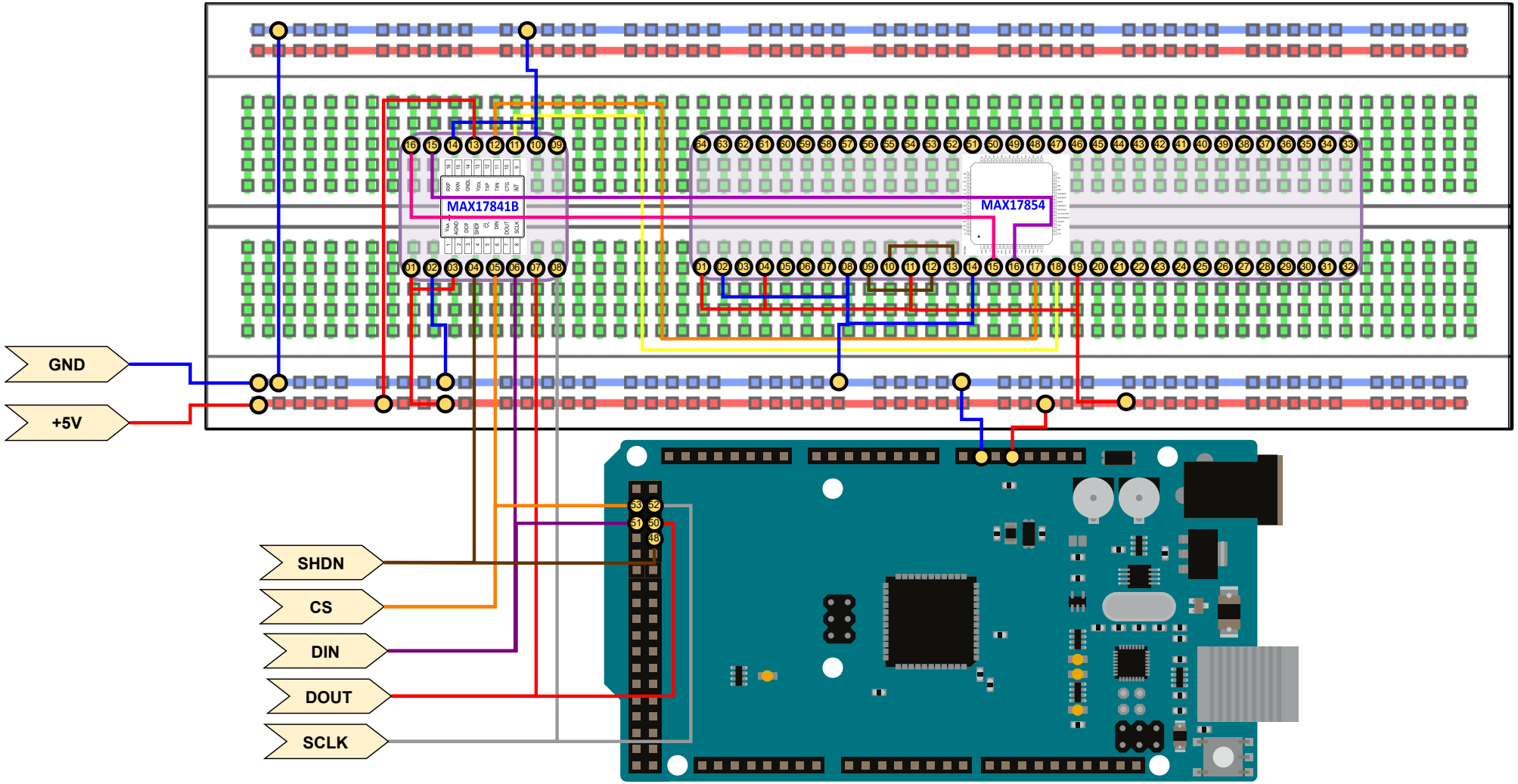
MAX17841B
MAX17854
GND
+5V
SHDN
CS
DIN
DOUT
SCLK