ESP32

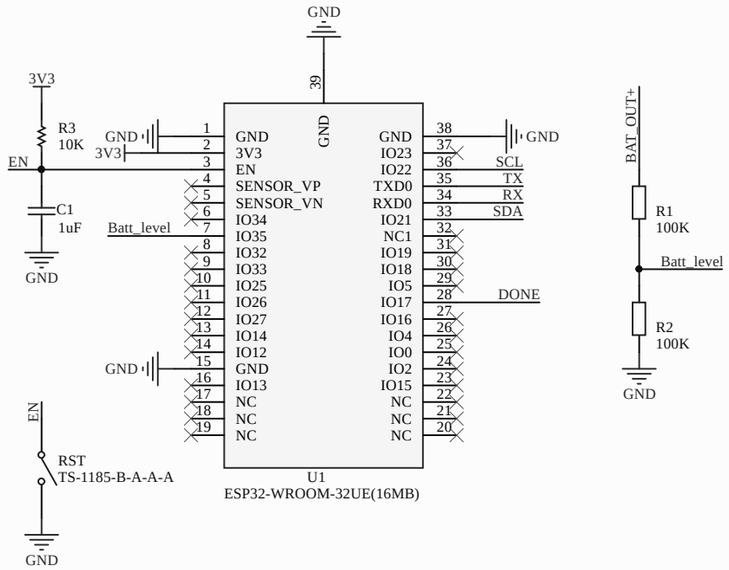

Communication

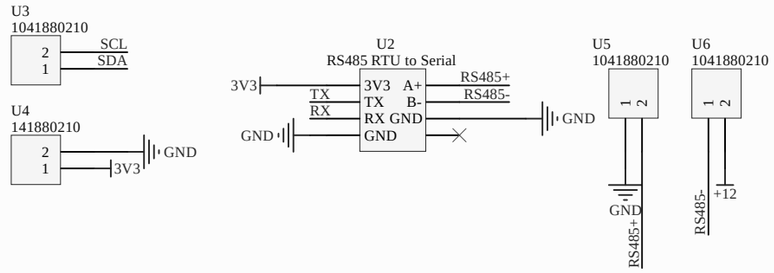

Watchdog

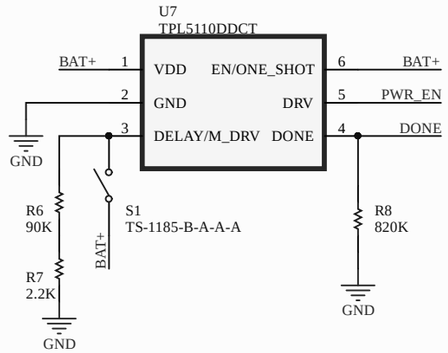

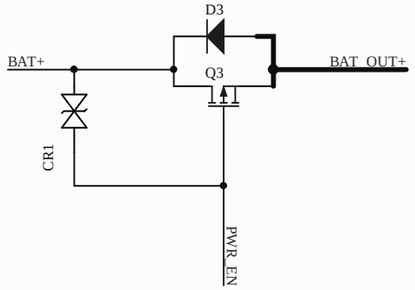

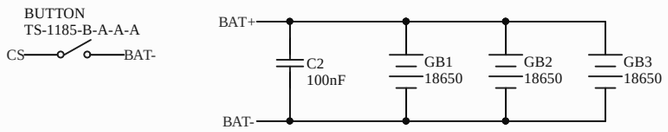

BATTERY

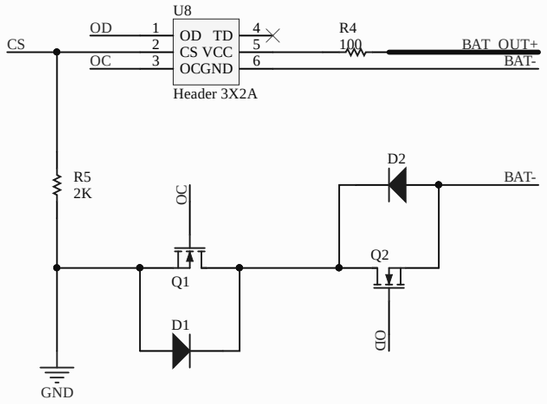

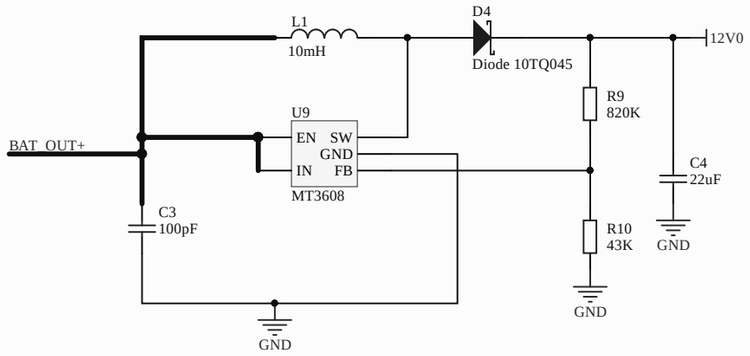

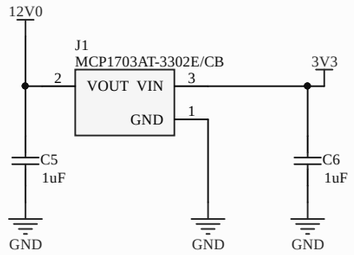

Power

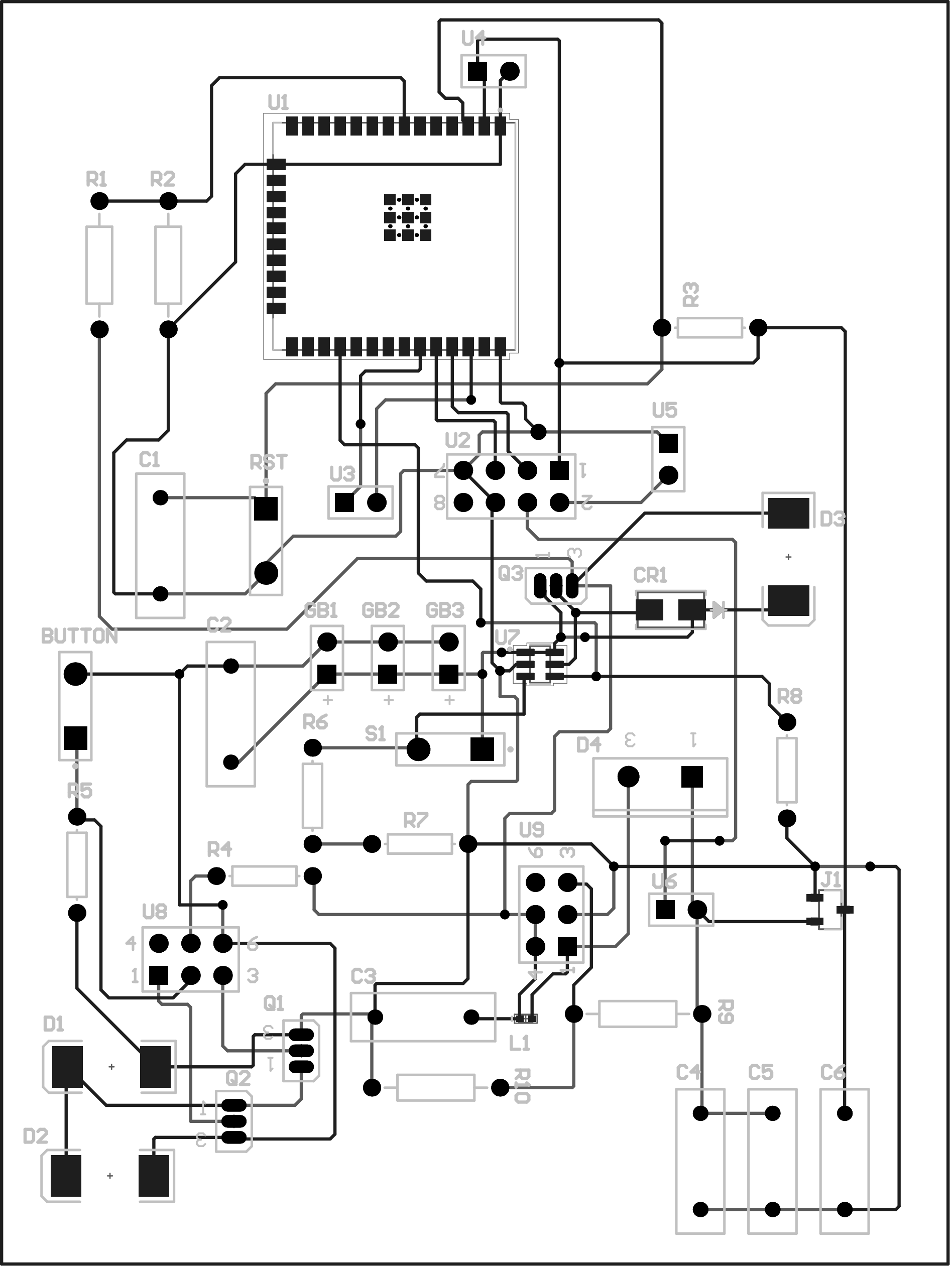
U4
U1
R1
R2
R3
U5
U2
C1
RST
U3
D3
Q3
CR1
GB1
GB2
GB3
C2
BUTTON
U7
R8
R6
S1
D4
R5
R7
U9
R4
U6
J1
U8
C3
Q1
R9
D1
L1
R10
Q2
C4
C5
C6
D2

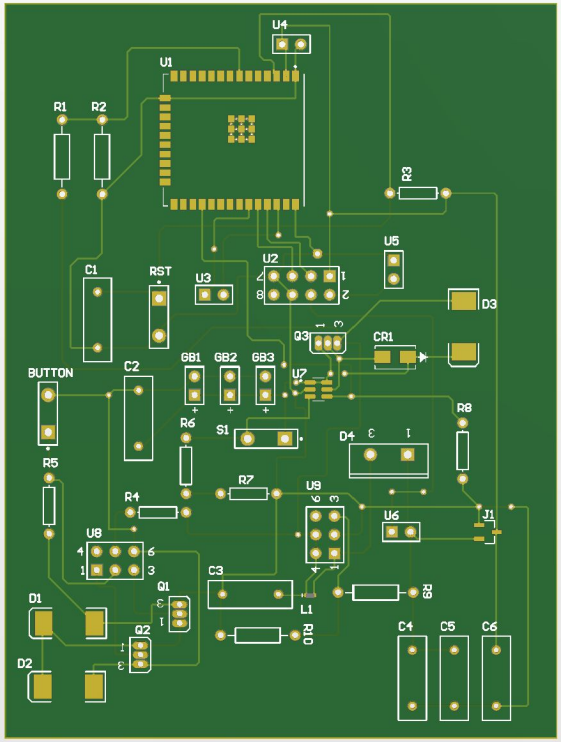
U4
U1
R1
R2
R3
U5
U2
C1
RST
U3
D3
Q3
CR1
GB1
GB2
GB3
U7
BUTTON
C2
R8
R6
S1
D4
R5
R7
U9
R4
U6
J1
U8
C3
R9
Q1
L1
D1
Q2
R10
C4
C5
C6
D2