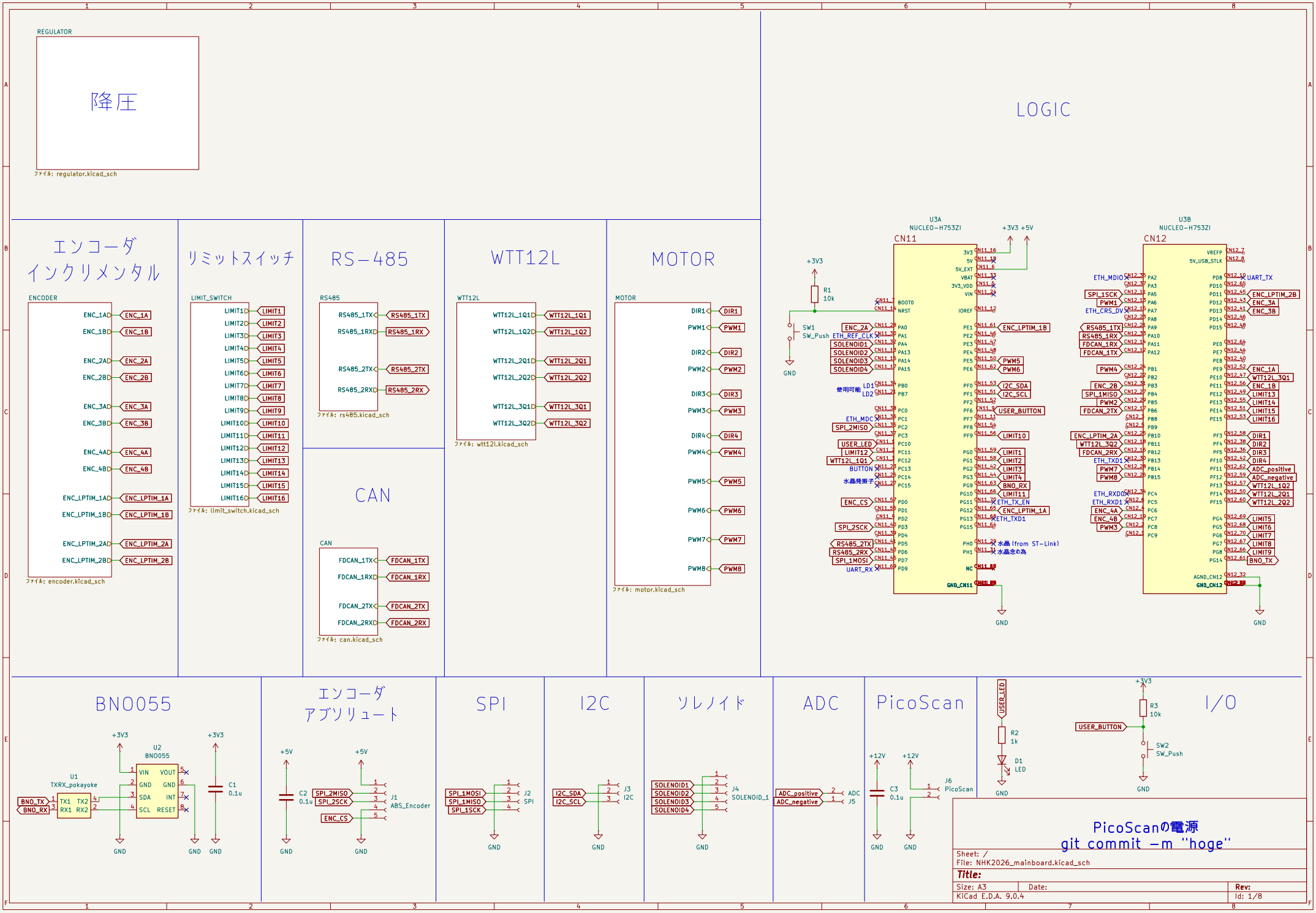
REGULATOR
降圧
ファイル: regulator.kicad_sch
LOGIC
U3A
NUCLEO-H753ZI
CN11
U3B
NUCLEO-H753ZI
CN12
+3V3 +5V
+3V3
R1
10k
SW1
SW_Push
GND
エンコーダ
インクリメンタル
ENCODER
ENC_1AD
ENC_1BD
ENC_2AD
ENC_2BD
ENC_3AD
ENC_3BD
ENC_4AD
ENC_4BD
ENC_LPTIM_1AD
ENC_LPTIM_1BD
ENC_LPTIM_2AD
ENC_LPTIM_2BD
ファイル: encoder.kicad_sch
リミットスイッチ
LIMIT_SWITCH
LIMIT1D
LIMIT2D
LIMIT3D
LIMIT4D
LIMIT5D
LIMIT6D
LIMIT7D
LIMIT8D
LIMIT9D
LIMIT10D
LIMIT11D
LIMIT12D
LIMIT13D
LIMIT14D
LIMIT15D
LIMIT16D
ファイル: limit_switch.kicad_sch
RS-485
RS485
RS485_1TX
RS485_1RXD
RS485_2TX
RS485_2RXD
ファイル: rs485.kicad_sch
CAN
CAN
FDCAN_1TX
FDCAN_1RXD
FDCAN_2TX
FDCAN_2RXD
ファイル: can.kicad_sch
WTT12L
WTT12L
WTT12L_1Q1D
WTT12L_1Q2D
WTT12L_2Q1D
WTT12L_2Q2D
WTT12L_3Q1D
WTT12L_3Q2D
ファイル: wtt12l.kicad_sch
MOTOR
MOTOR
DIR1
PWM1
DIR2
PWM2
DIR3
PWM3
DIR4
PWM4
PWM5
PWM6
PWM7
PWM8
ファイル: motor.kicad_sch
BNO055
U1
TXRX_pokayoke
U2
BNO055
BNO_TX
BNO_RX
+3V3
C1
0.1u
GND
エンコーダ
アブソリュート
+5V
C2
0.1u
J1
ABS_Encoder
SPI_2MISO
SPI_2SCK
ENC_CS
SPI
SPI_1MOSI
SPI_1MISO
SPI_1SCK
J2
SPI
I2C
I2C_SDA
I2C_SCL
J3
I2C
ソレノイド
SOLENOID1
SOLENOID2
SOLENOID3
SOLENOID4
J4
SOLENOID_1
ADC
ADC_positive
ADC_negative
ADC
J5
PicoScan
+12V
C3
0.1u
J6
PicoScan
USER_LED
R2
1k
D1
LED
I/O
USER_BUTTON
R3
10k
SW2
SW_Push
PicoScanの電源
git commit -m "hoge"
Sheet: /
File: NHK2026_mainboard.kicad_sch
Title:
Size: A3
Date:
Rev:
KiCad E.D.A. 9.0.4
Id: 1/8

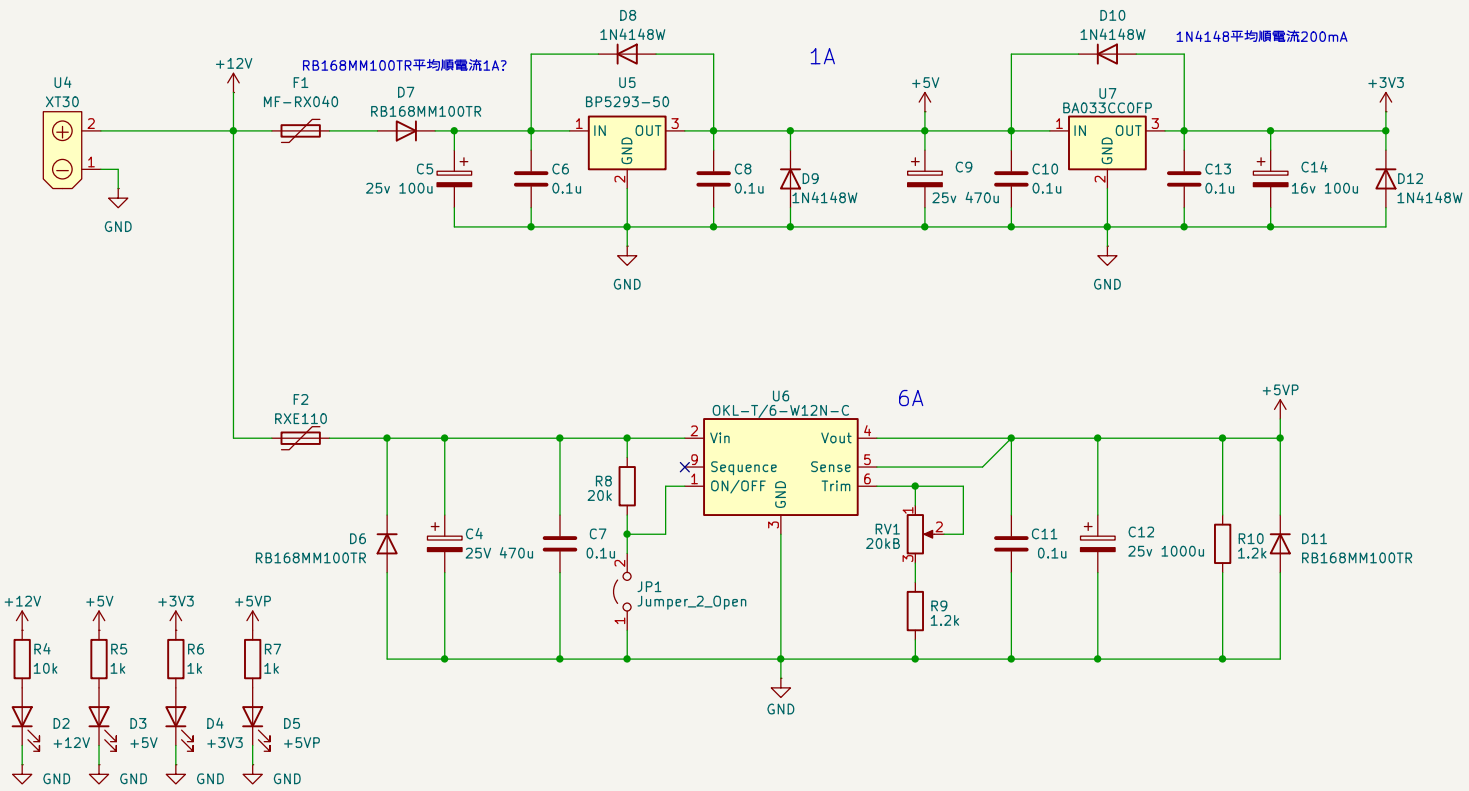

Sheet: /REGULATOR/
File: regulator.kicad_sch

Title:

Size: A4	Date:	Rev:
KiCad E.D.A. 9.0.4		Id: 2/8

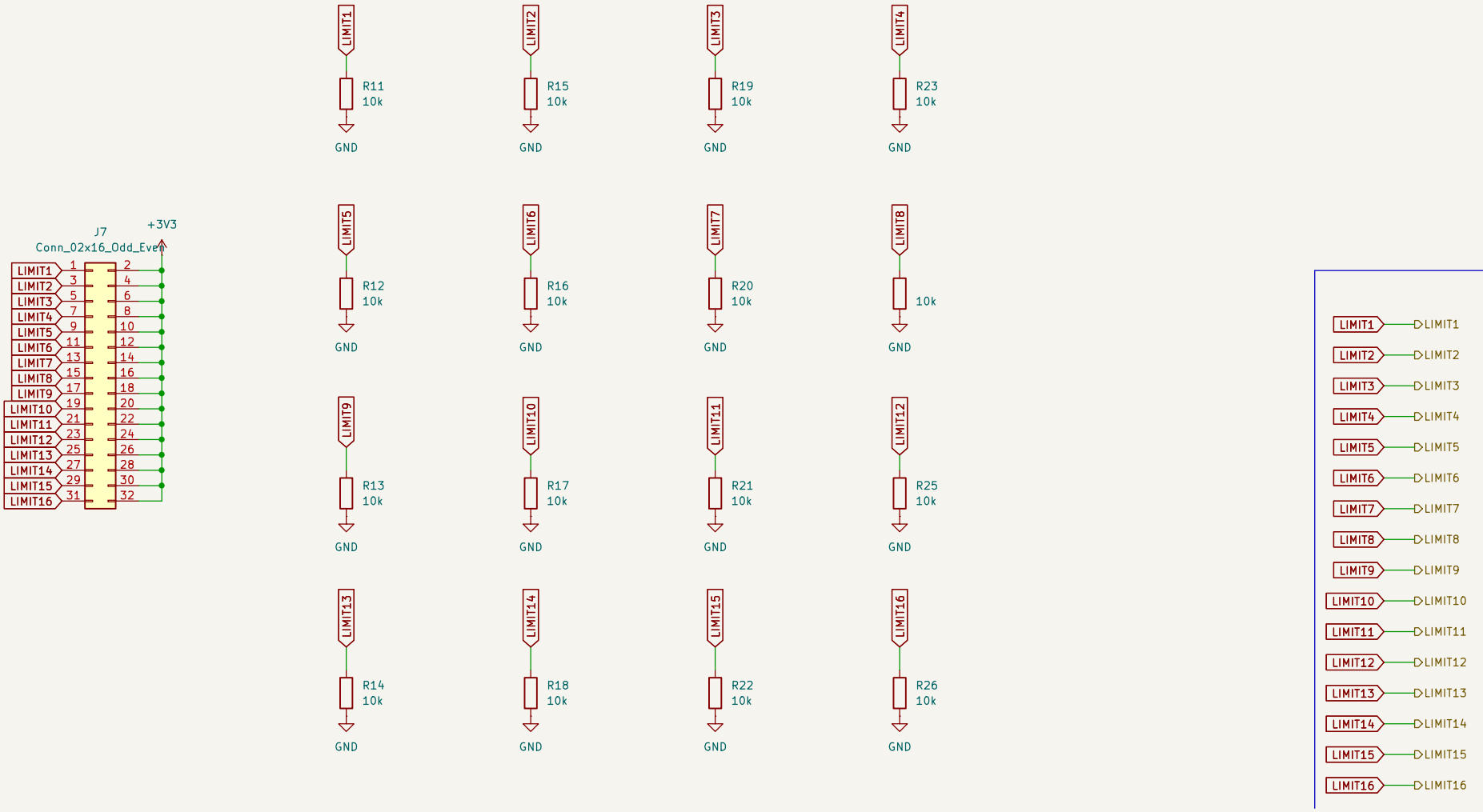

Sheet: /LIMIT_SWITCH/
File: limit_switch.kicad_sch

Title:

Size: A4	Date:	Rev:
KiCad E.D.A. 9.0.4		Id: 3/8

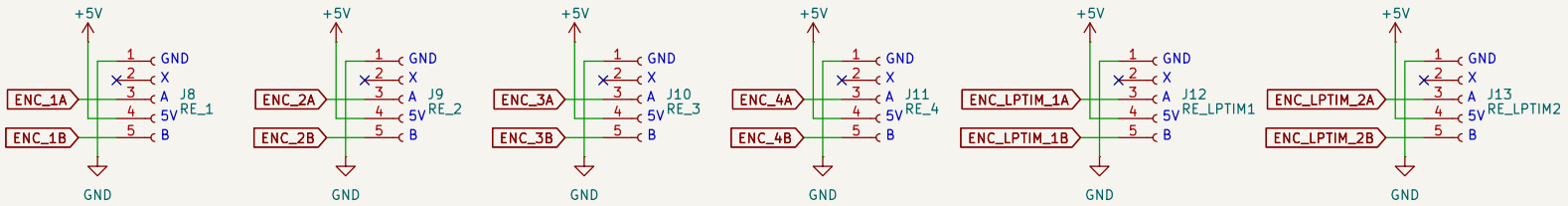

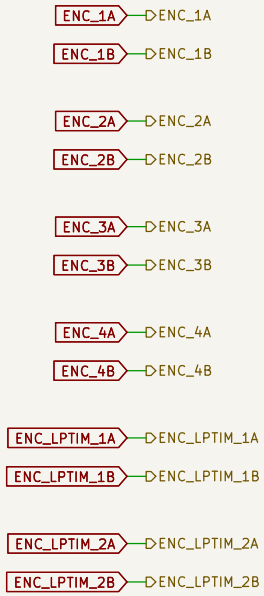

Sheet: /ENCODER/
File: encoder.kicad_sch

Title:

Size: A4	Date:	Rev:
KiCad E.D.A. 9.0.4		Id: 4/8

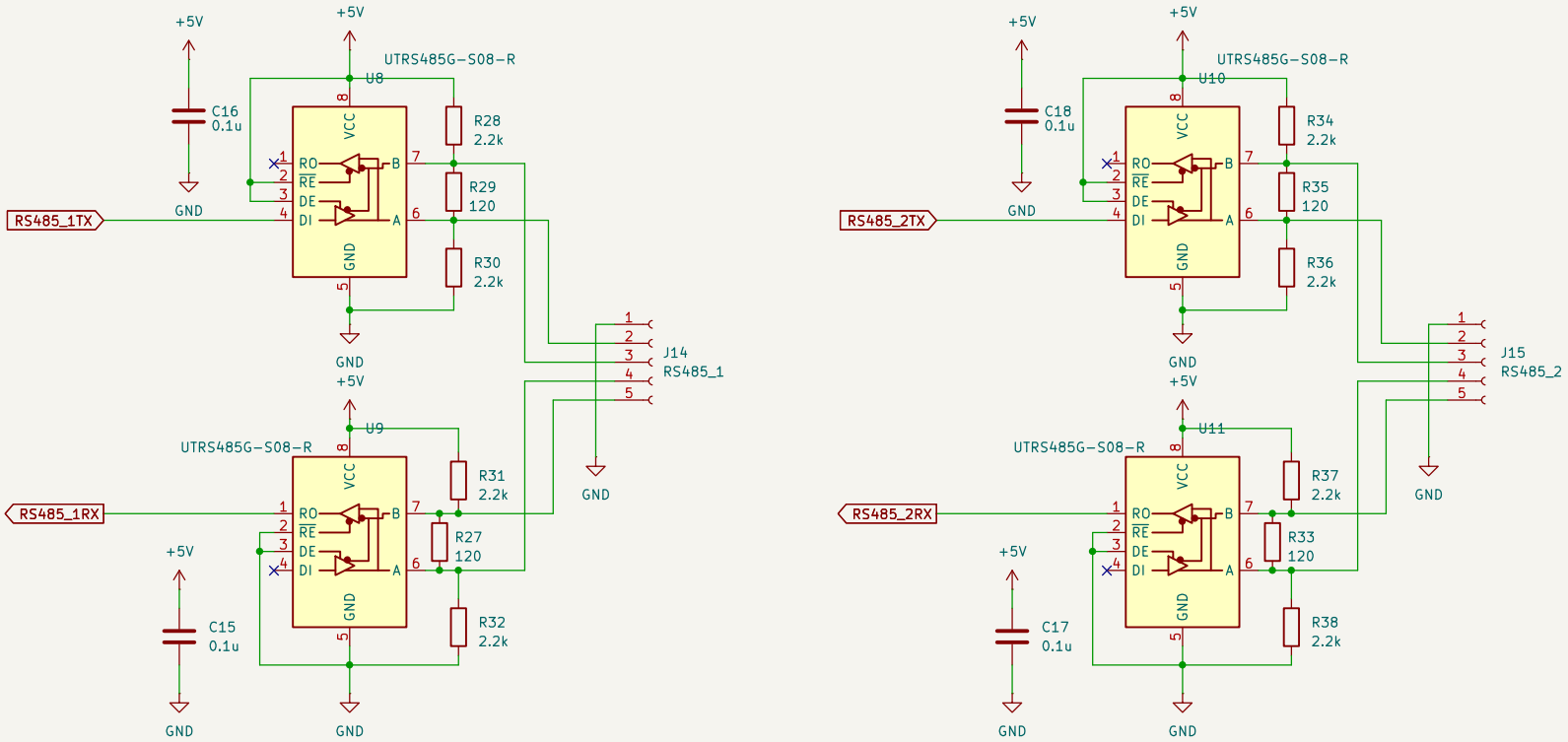

RS485_1TX — RS485_1TX
RS485_1RX — RS485_1RX
RS485_2TX — RS485_2TX
RS485_2RX — RS485_2RX

Sheet: /RS485/
File: rs485.kicad_sch

Title:

Size: A4	Date:	Rev:
KiCad E.D.A. 9.0.4		Id: 5/8

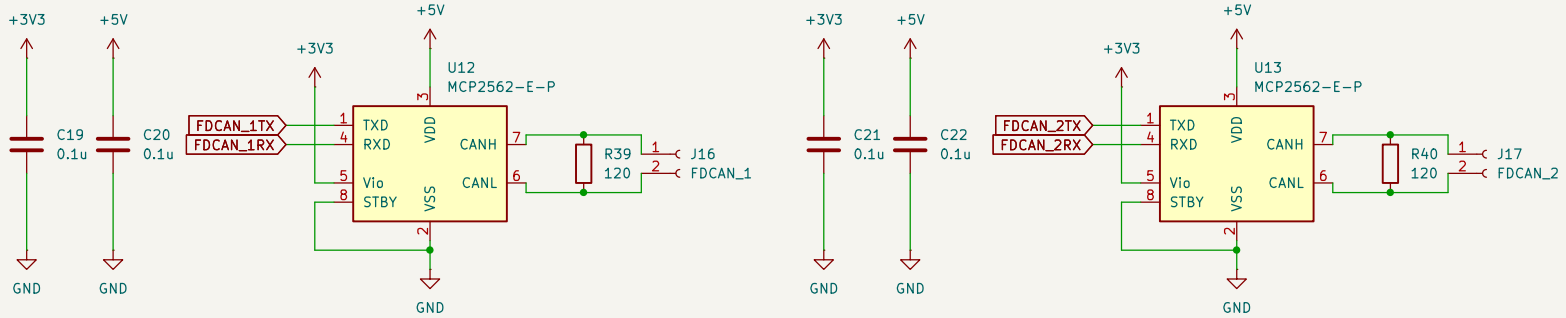

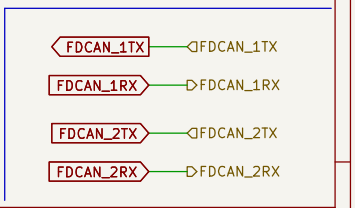

Sheet: /CAN/
File: can.kicad_sch

Title:

Size: A4	Date:	Rev:
KiCad E.D.A. 9.0.4		Id: 6/8

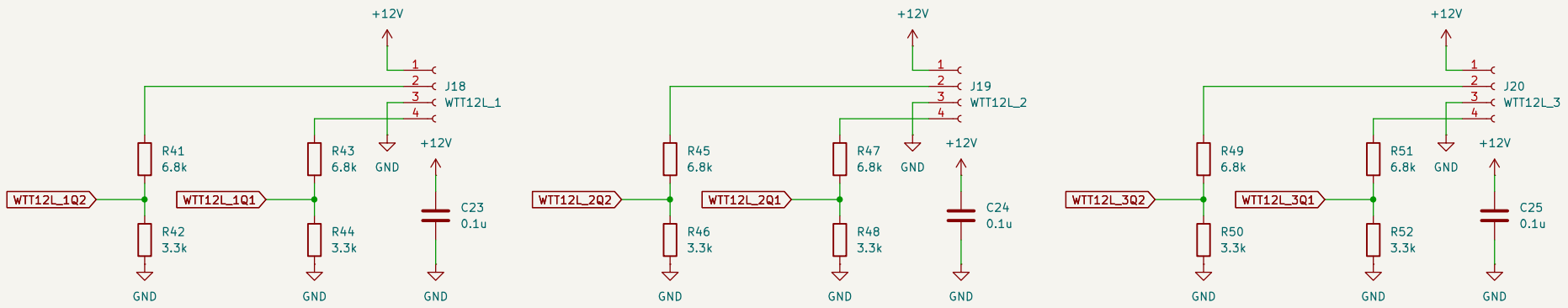

Sheet: /WTT12L/
File: wtt12l.kicad_sch

Title:

Size: A4	Date:	Rev:
KiCad E.D.A. 9.0.4		Id: 7/8

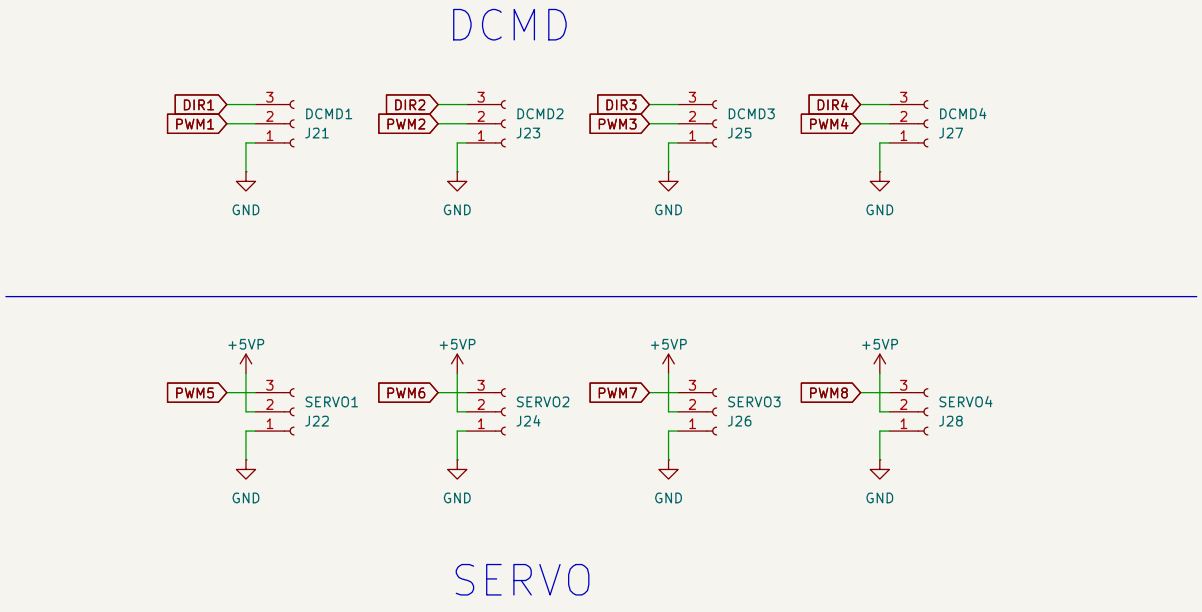

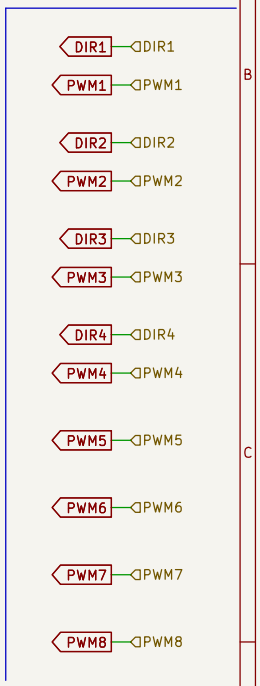

Sheet: /MOTOR/
File: motor.kicad_sch

Title:

Size: A4	Date:	**Rev:**
KiCad E.D.A. 9.0.4		Id: 8/8