変更	日付	変更記事
1		
2		
3		

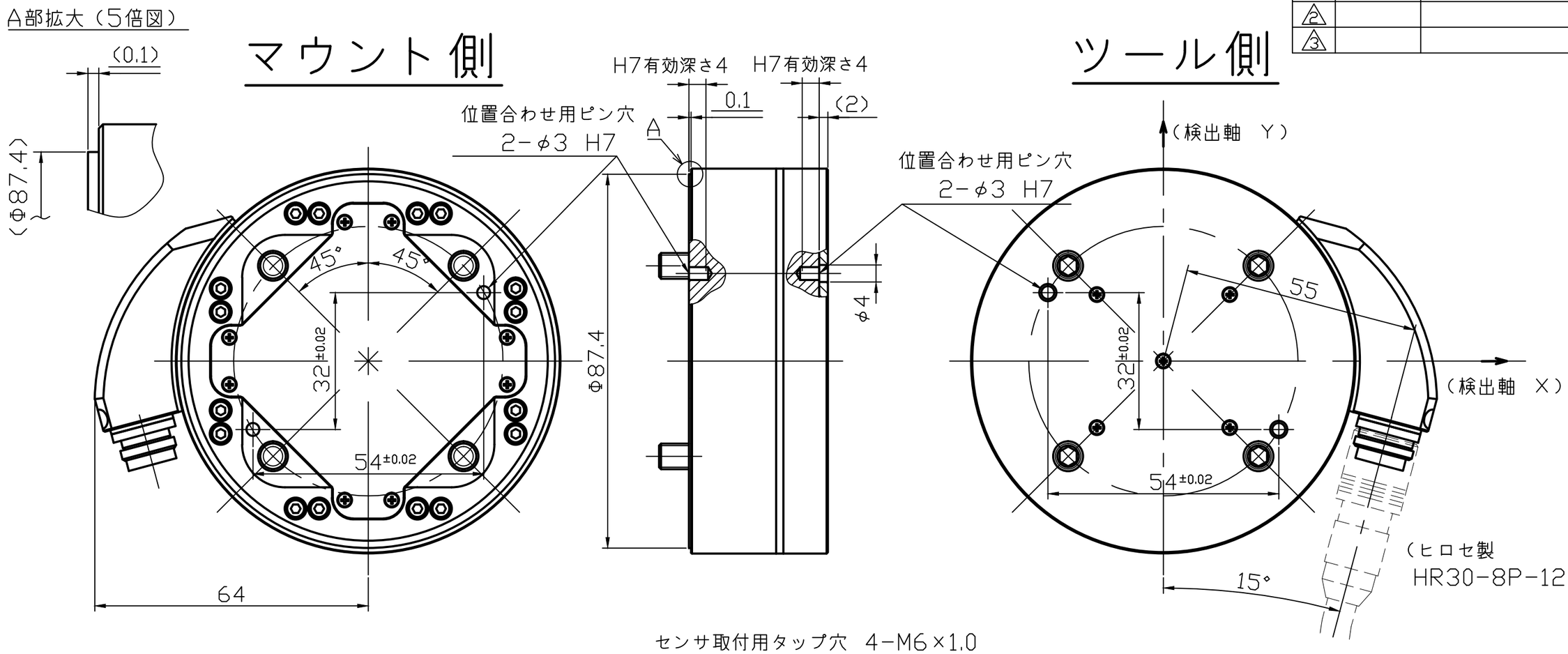

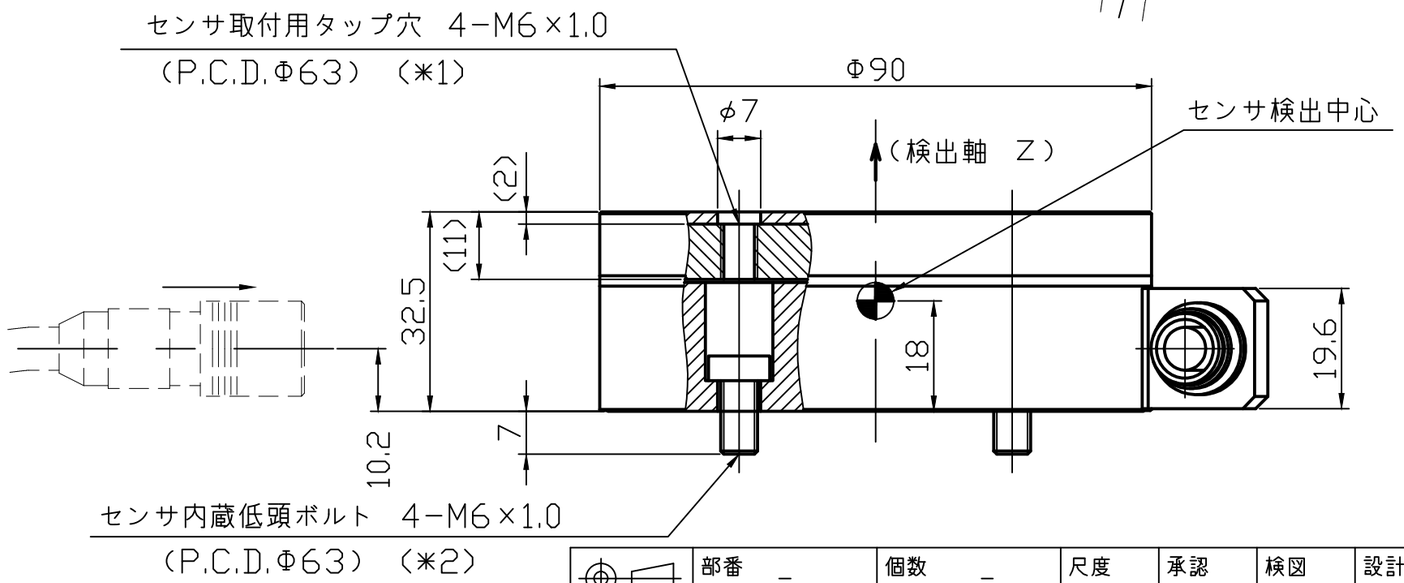

＊1 ツール部推奨取付条件
- ボルト強度区分：A2−50
- 締付トルク：10Nm（±10%）
- ねじ部のかかり長さ：ツール部面一から10〜12mm
（かかり長さは必ず12mm以下としてください。
それを超えるとセンサが故障する可能性があります。）

＊2 マウント部推奨取付条件
- 締付トルク：10Nm（±10%）

＊3 推奨位置合わせ用ピン
- ピン寸法：Φ3 g6 長さ9〜12mm

	部番 −	個数 −	尺度	承認	検図	設計	製図
	材質 −	処理 −	1／1	佐伯	田中	西沖 18.06.05	西沖 18.06.05
	図面名称	取り付け寸法図	図面番号	WEF6A−P05−101			