変更	日付	変更記事
1		
2		
3		

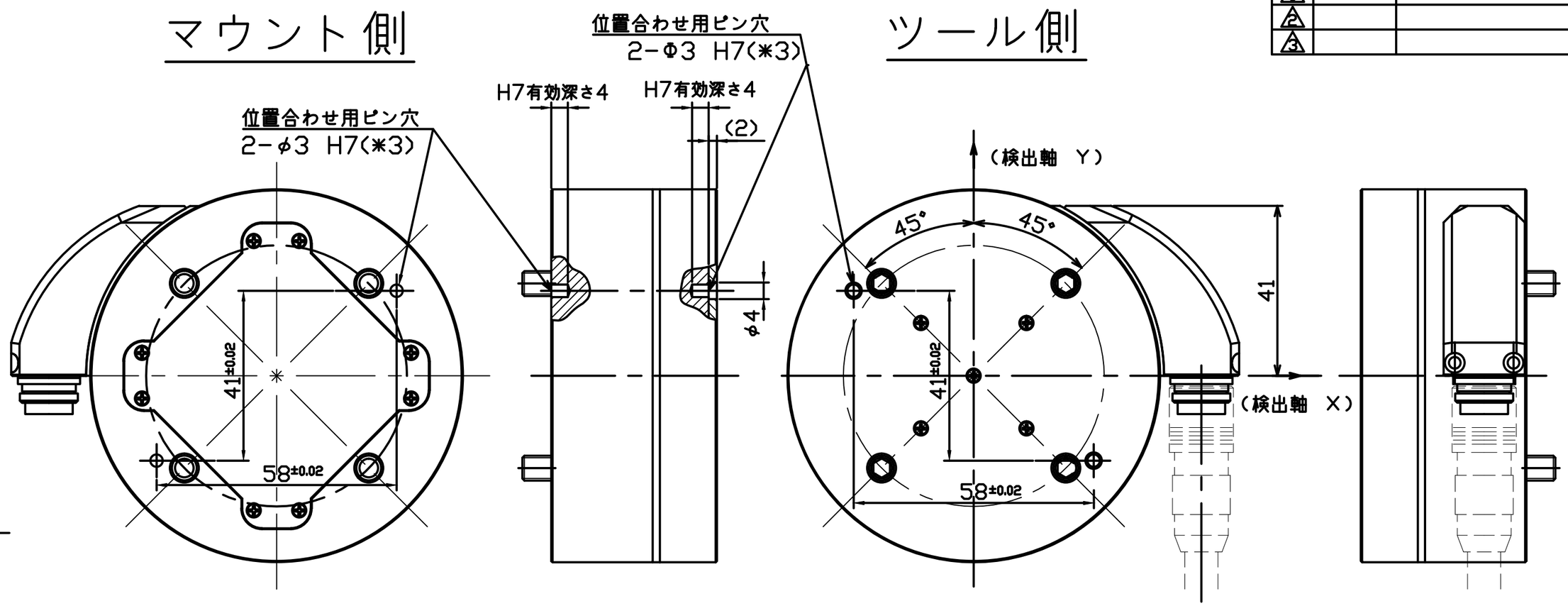

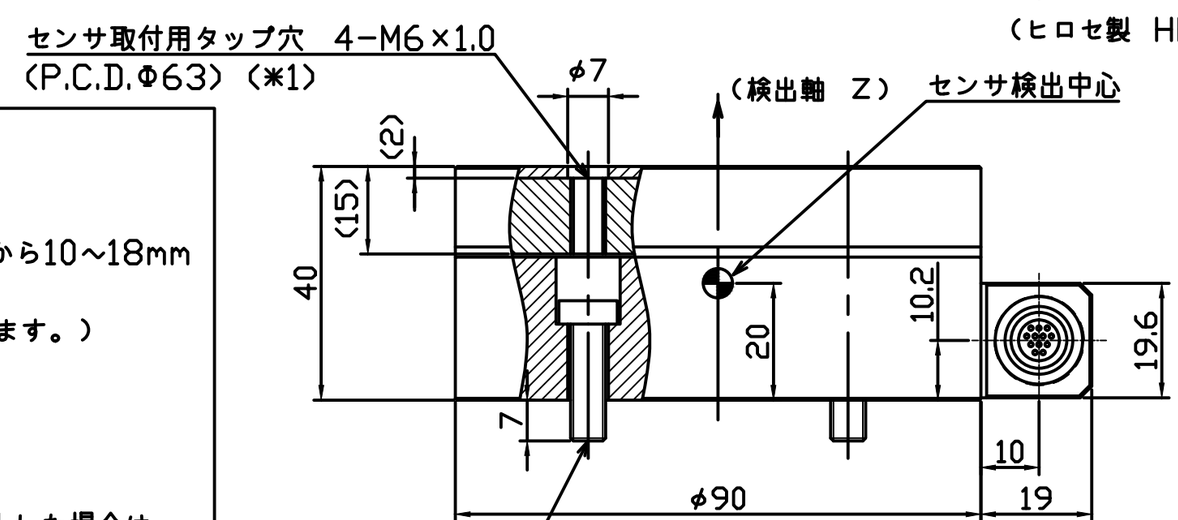

*1 ツール部推奨取付条件
- ボルト強度区分：A2−50
- 締付トルク：10Nm (±10%)
- ねじ部のかかり長さ：ツール部側取り付け面から10〜18mm
(かかり長さは必ず18mm以下としてください。
それを超えるとセンサが故障する可能性があります。)

*2 マウント部推奨取付条件
- 締付トルク：10Nm (±10%)

*3 推奨位置合わせ用ピン
- ピン寸法：Φ3 g6 長さ9〜12mm
(H7有効深さを超えて挿入しないこと。圧入した場合は
センサが故障する可能性があります。)

部番 −	個数 −	尺度	承認	検図	設計	製図
材質 −	処理 −	1 / 1	田中	西沖	佐伯 16.07.01	佐伯 16.07.01
図面名称	取り付け寸法図	図面番号	WEF6A−P02−104			

(株) ワコーテック