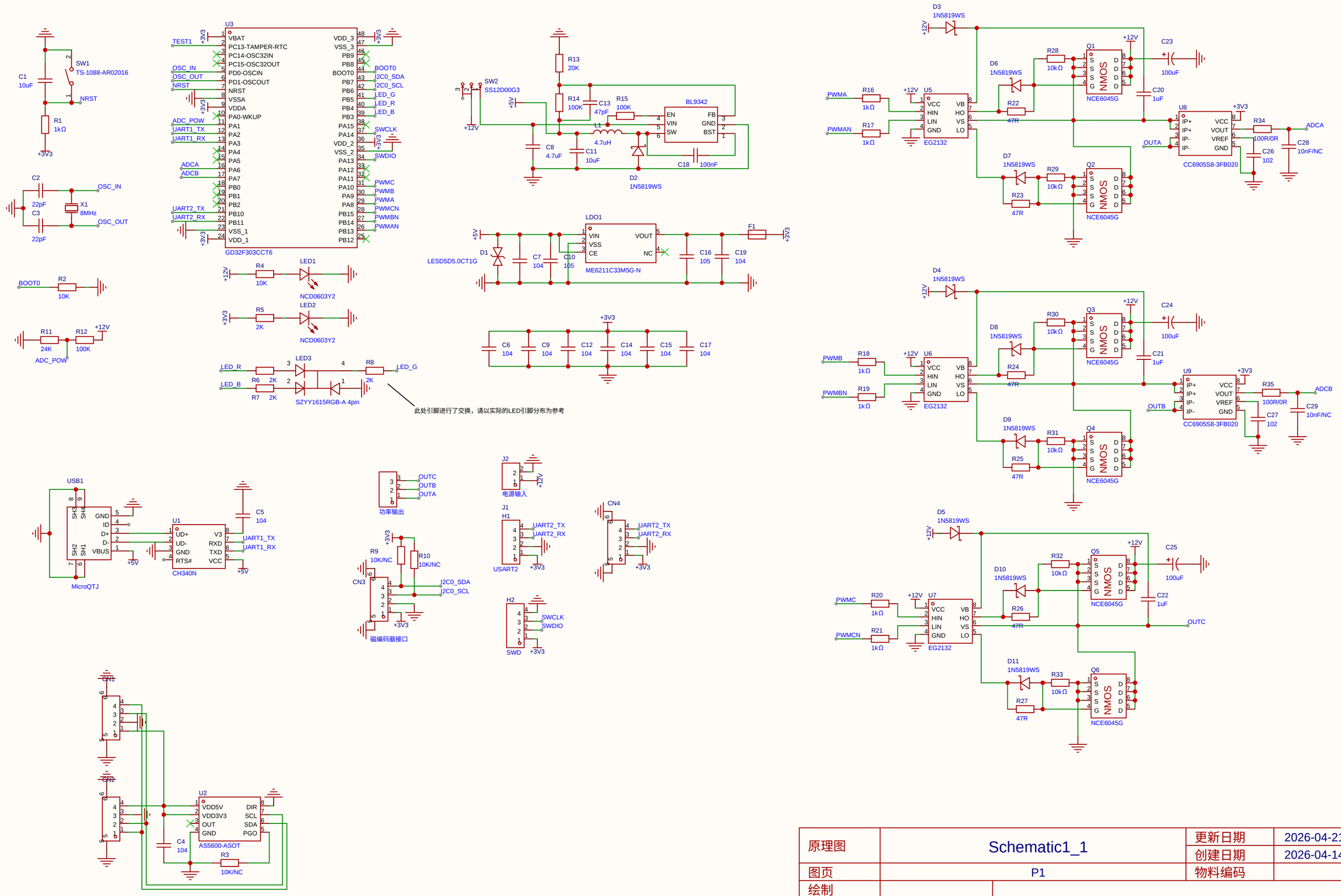

原理图	Schematic1_1	更新日期	2026-04-21
		创建日期	2026-04-14
图页	P1	物料编码	
绘制	HYWFOC_Explorer_GD32F303		
审阅			
		版本	V1.0
		尺寸	A4
		页 1 共 1	
嘉立创EDA		嘉立创EDA	