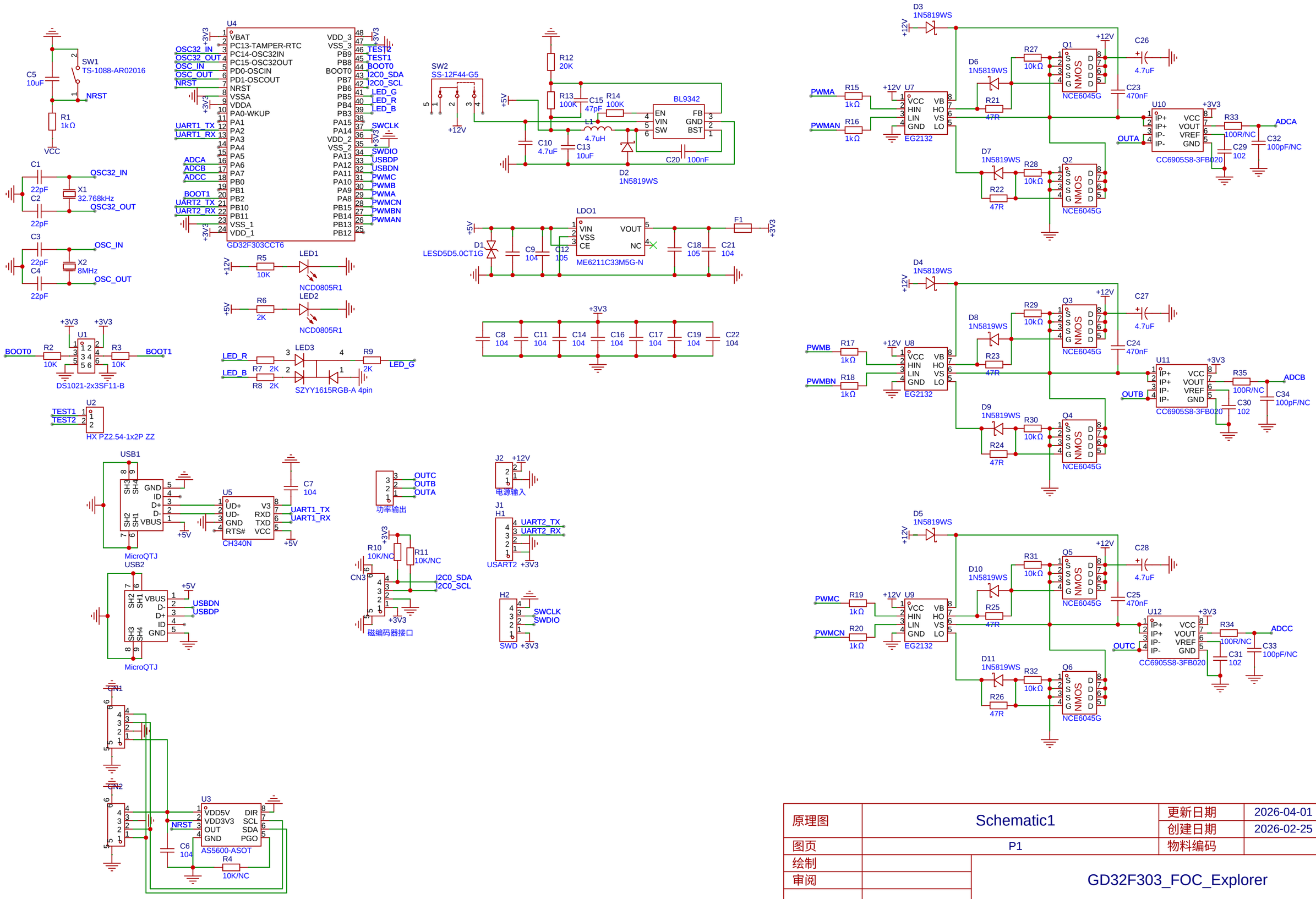


| | | | |
|---|---|---|---|
| 原理图 | Schematic1 | 更新日期 | 2026-04-01 |
| | | 创建日期 | 2026-02-25 |
| 图页 | P1 | 物料编码 | |
| 绘制 | GD32F303_FOC_Explorer | | |
| 审阅 | | | |
| | 版本 | 尺寸 | 页 1 共 1 |
| 嘉立创EDA | V1.0 | A4 | 嘉立创EDA |