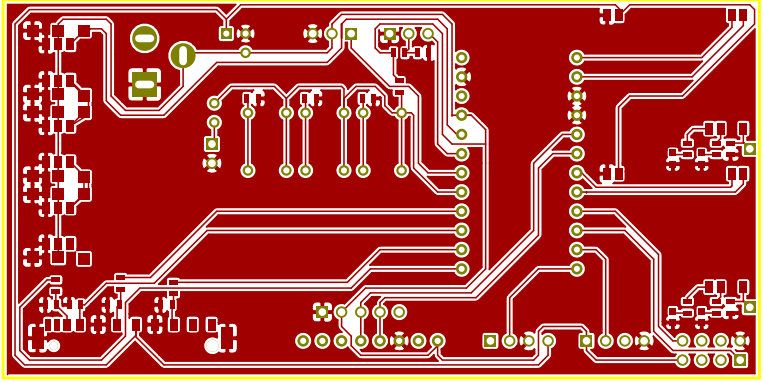

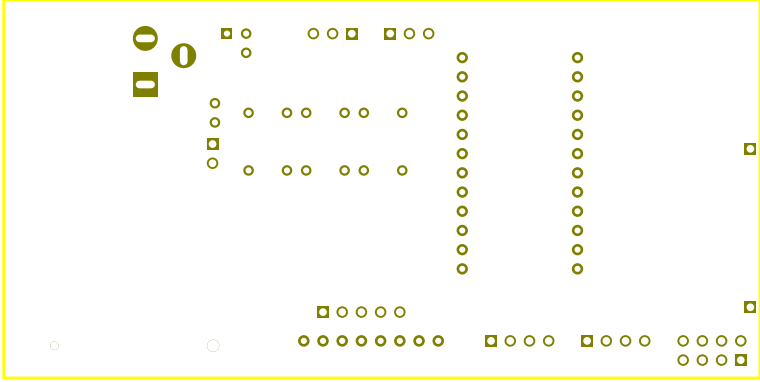

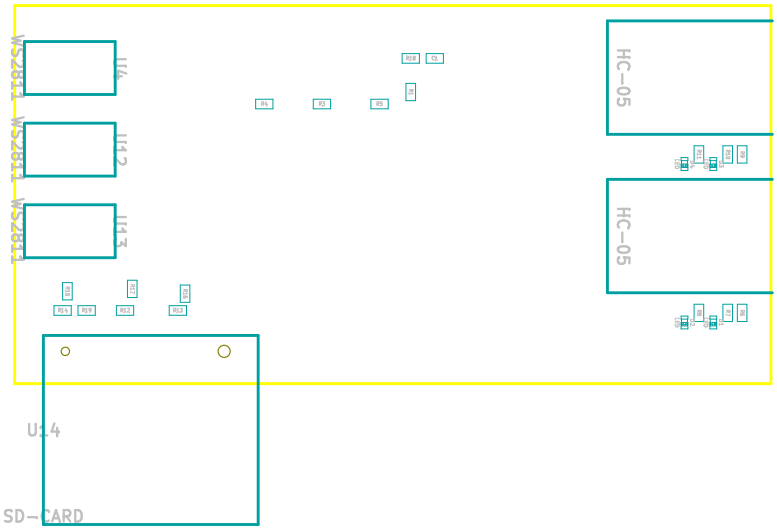
U14
SD-CARD
HC-05
HC-05

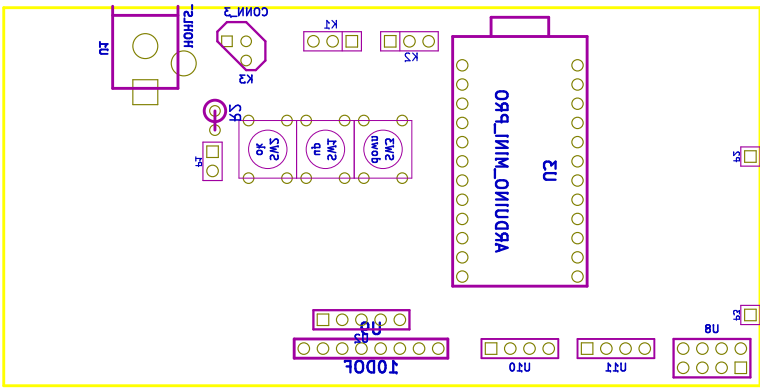
ARDUINO_PRO_MINI
U3
J3
U8
U11
U10
U9
J2
J4
K1
K2
K3
K4
K5
K6
K7
K8
K9
K10
K11
K12
K13
K14
K15
K16
K17
K18
K19
K20
K21
K22
K23
K24
K25
K26
K27
K28
K29
K30
K31
K32
K33
K34
K35
K36
K37
K38
K39
K40