Ra12.5(√)

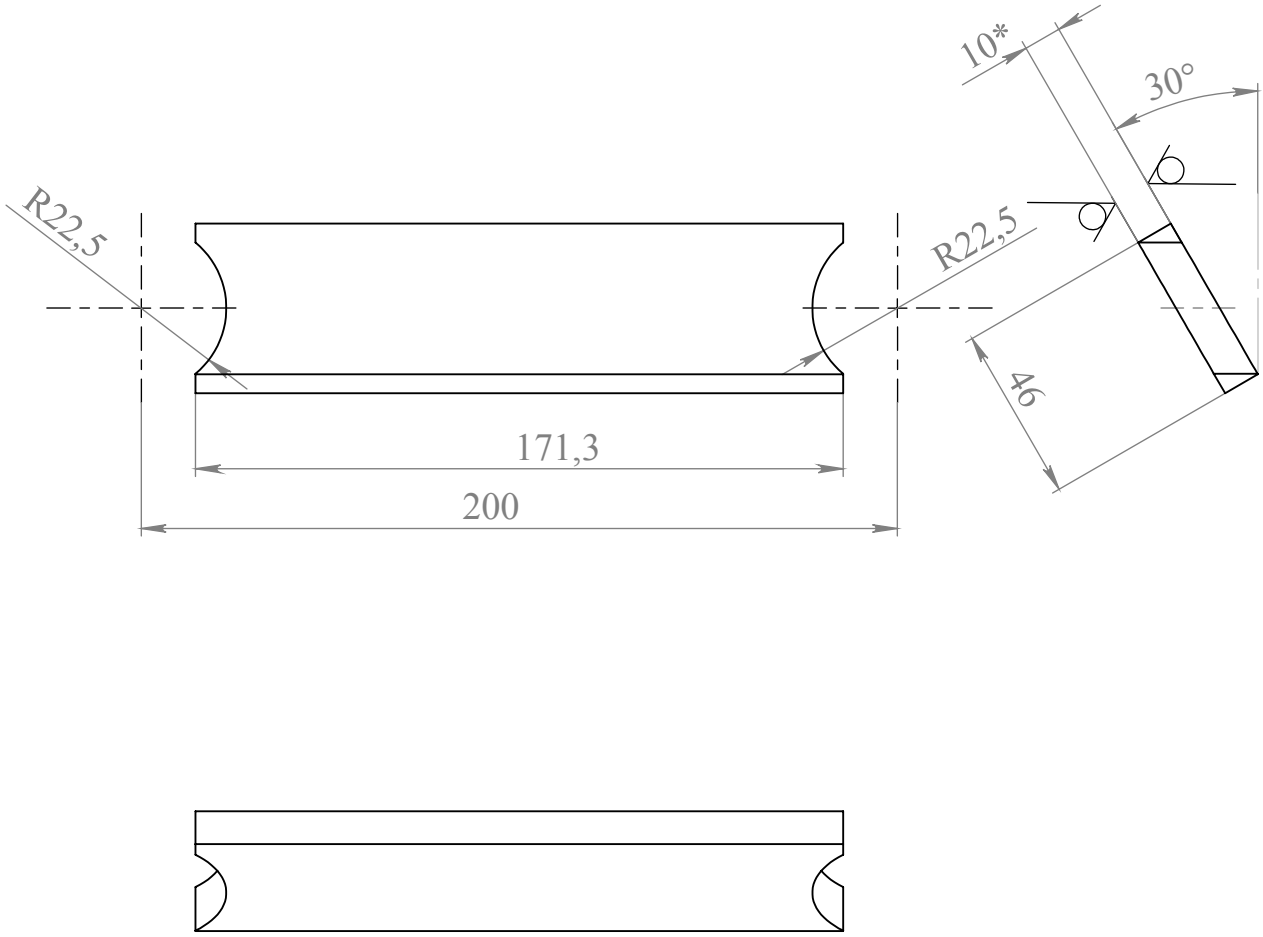

1. * Размеры для справок.
2. Предельные отклонения размеров H14, h14. ±IT14/2.
3. Допуски формы и расположения поверхностей по ГОСТ 30893.2-2002.

Изм.	Лист	№ докум.	Подпись	Дата	А153-10.00.01.007		
Разраб.		Сафонов			Ловитель	Лит.	Масса: 0,61 / Масштаб: 1 : 2
Проверил		Мазманашвили				Лист	Листов
Т. контр.					Лист Б-ПУ-10 ГОСТ19903-74 / 12Х18Н10Т ГОСТ 7350-77	<<Мосавтостекло>>	
Н. контр.							
Утвердил							

Перв. примен.

Справ. №

Подпись и дата

Инв. № дубл.

Взам. инв. №

Подпись и дата

Инв. № подл.

Формат А4