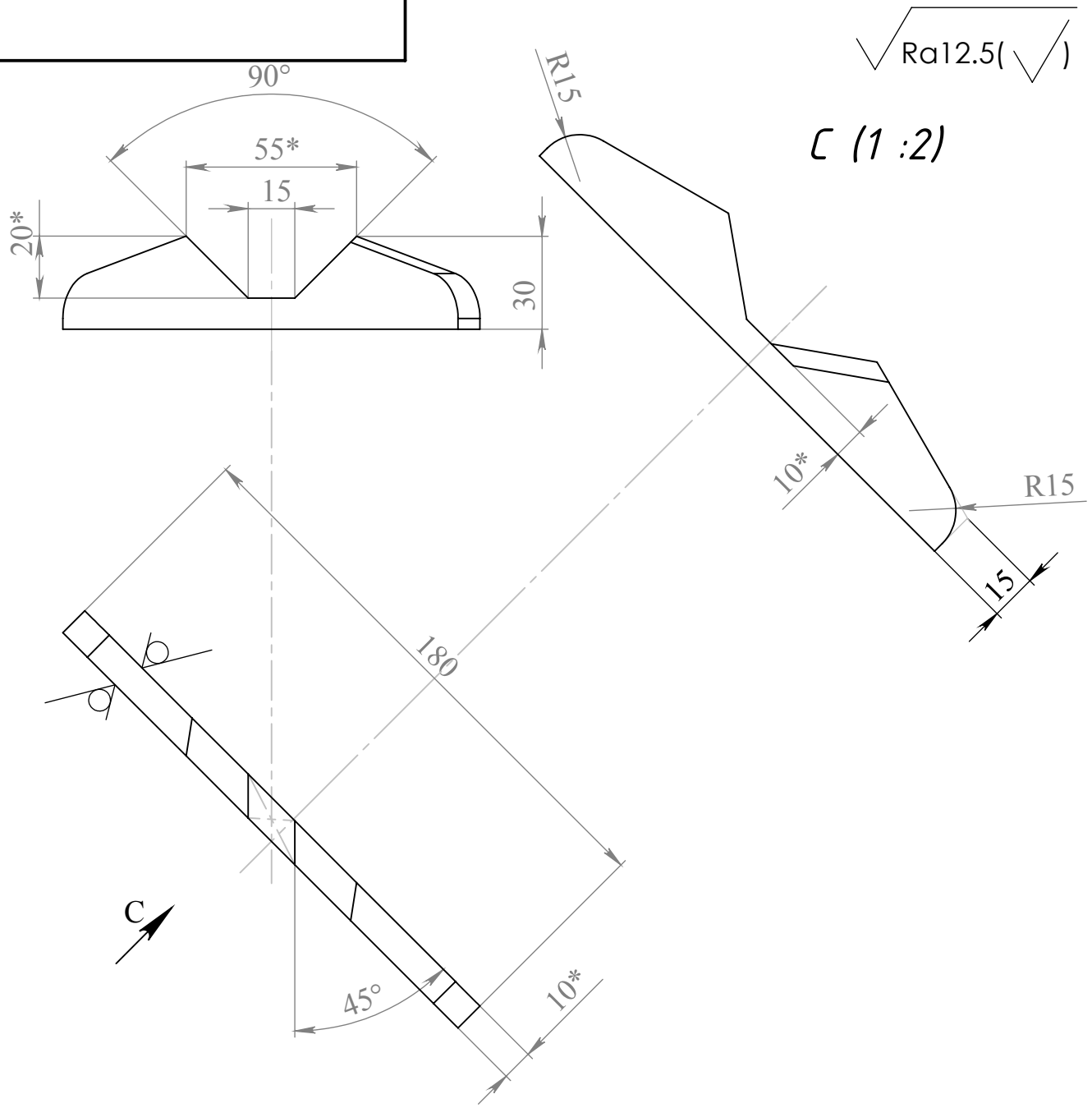

1. * Размеры для справок.
2. Предельные отклонения размеров H14, h14. ±IT14/2.
3. Допуски формы и расположения поверхностей по ГОСТ 30893.2-2002.

					А153-10.00.01.011		
Изм.	Лист	№ докум.	Подпись	Дата	Гнездо	Лит. / Масса / Масштаб	1 : 2
Разраб.		Сафонов				Лист / Листов	
Проверил		Мазманашвили					
Т. контр.					Лист	Б-ПУ-10 ГОСТ19903-74 12Х18Н10Т ГОСТ 7350-77	<<Мосавтостекло>>
Н. контр.							
Утвердил							

Перв. примен.

Справ. №

Подпись и дата

Инв. № дубл.

Взам. инв. №

Подпись и дата

Инв. № подл.

Формат А4