Rz80

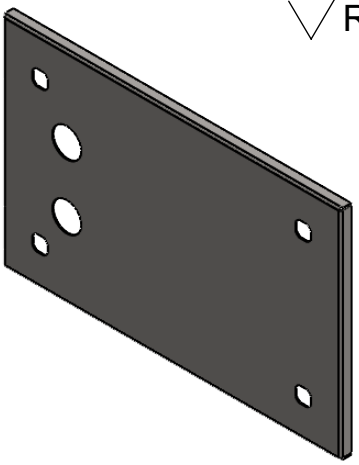

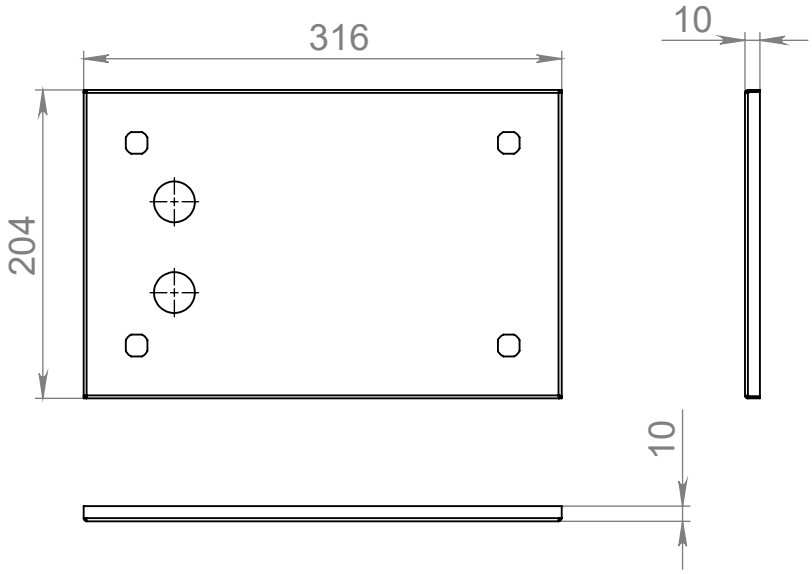

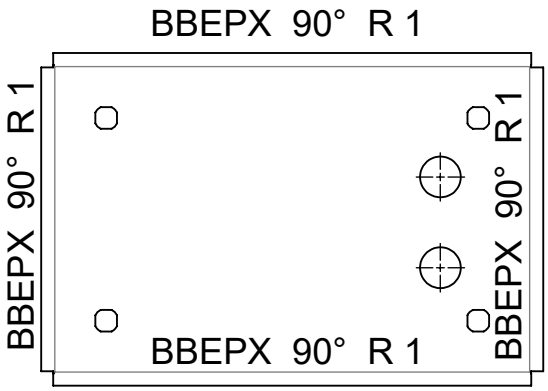

1 *Размер для справок.
2 Неуказанные предельные отклонения размеров H12, h12, ±t1/2.
3 Острые кромки притупить.

Изм.	Лист	№ докум.	Подп.	Дата
Разраб.				
Пров.				
Т. контр.				
Н. контр.				
Утв.				

Панель задняя (малая правая)

лист, 1мм нерж.

Лит.	Масса	Масштаб
		1:10
Лист 1	Листов 1	

Перв. примен.
Справ. №
Подп. и дата
Инв. № дубл.
Взам. инв. №
Подп. и дата
Инв. № подл.

Файл: Панель задняя (малая правая)