ПОЗ.	Обозначение	Наименование	К-ВО	Материал	Толщина	Длина	Ширина	Гибы	L конт	Примечание
1	167776.632.00.04	Труба-2	1	Труба круглая Ф21,3х2,7 Сталь		1303.00				
2	167776.632.00.11	Верх Фасонка-1	1	Сталь	3.00	70	58,2	0	262,5	
3	167776.632.00.12	Верх Фасонка-2	2	Сталь	3.00	80	80	0	317,4	
4	167776.632.00.13	Верх Фасонка-3	1	Сталь	3.00	70	24,6	0	160,4	

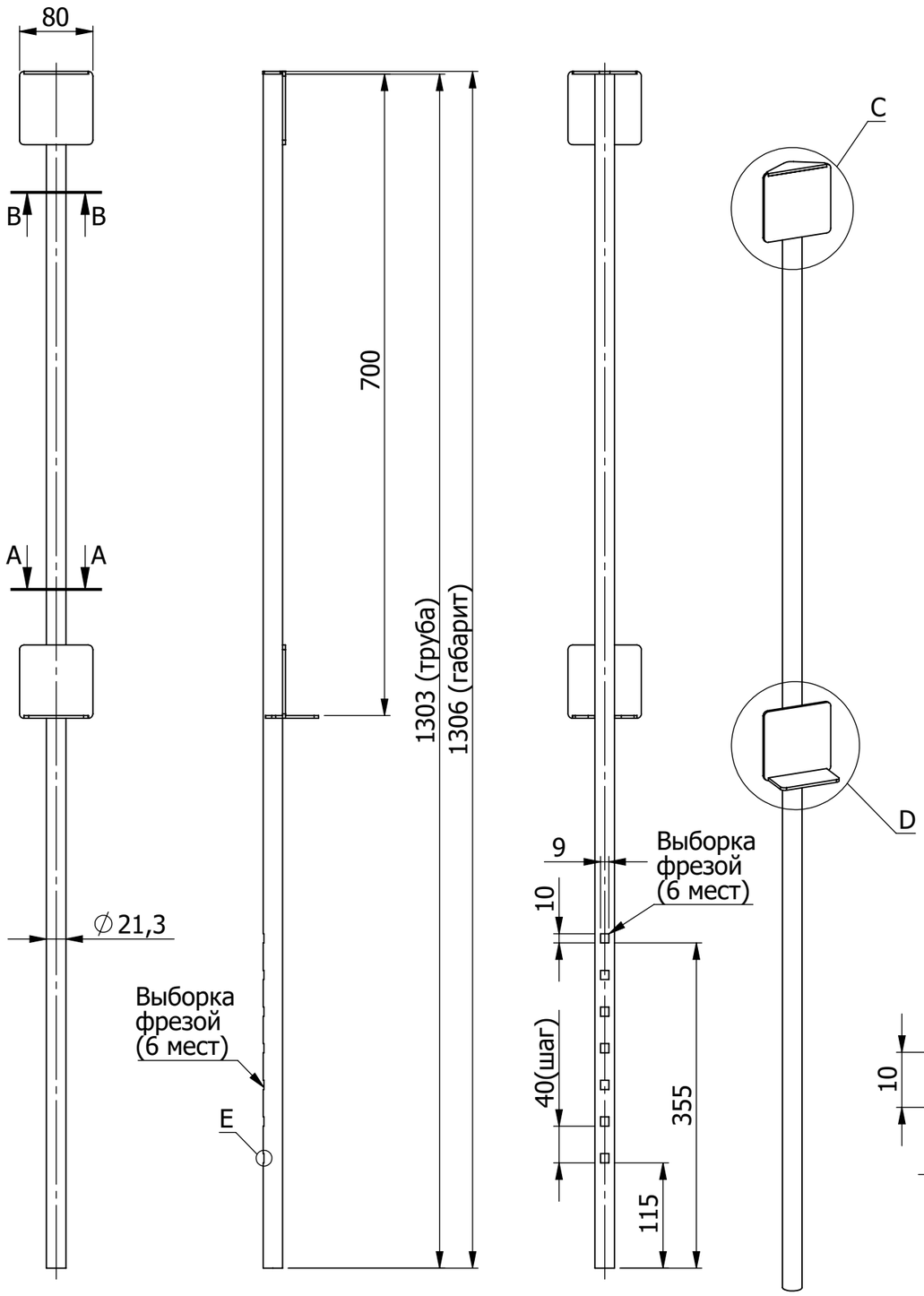

A-A (1 : 1)

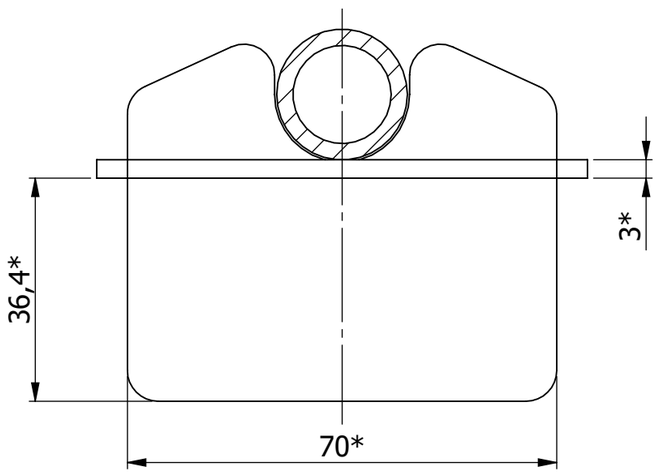

C (1 : 2)

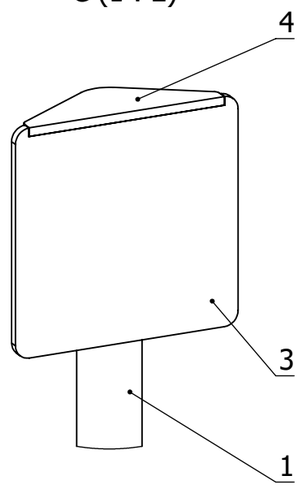

D (1 : 2)

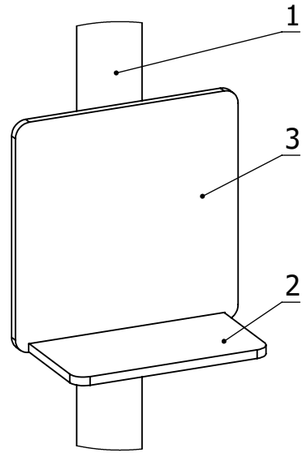

B-B (1 : 1)

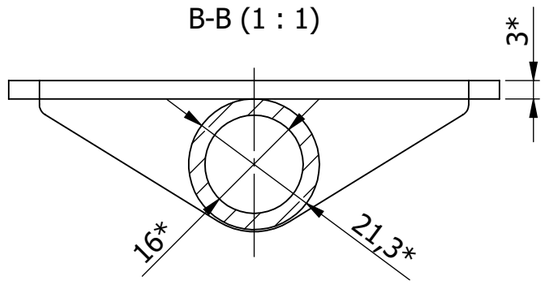

E (1 : 1)

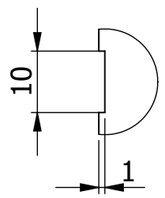

1. *Размеры для справок.
2. H12, h12, ± IT12/2.
3. Сварка в среде защитных газов по контуру примыкания деталей, если не указано иное.
4. Катет шва выбирать соответственно толщине свариваемых деталей.
5. Сварные швы тщательно зачистить.
6. Покраска в RAL, кроме резьбовых элементов.

					167776.632.02.00СБ			
Изм.	Лист	№ докум.	Дата	Подп.		Лит.	Масса	Масштаб
Разраб.		Почекутов	26.05.2021		Верхняя часть		1.97	1:6
Пров.								
Т. контр.					Сборочный чертеж	Лист 1	Листов 1	