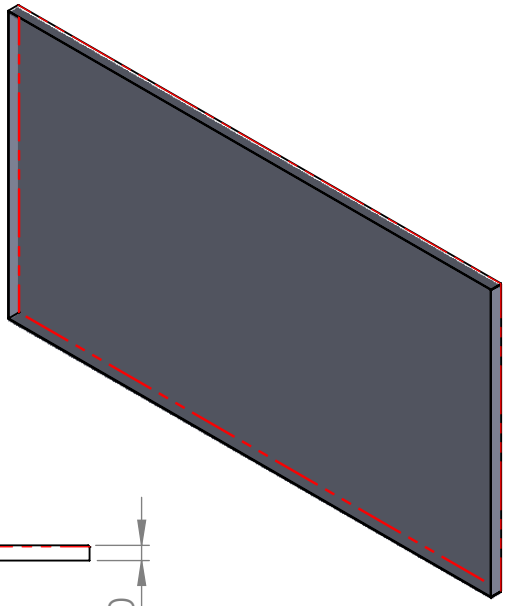

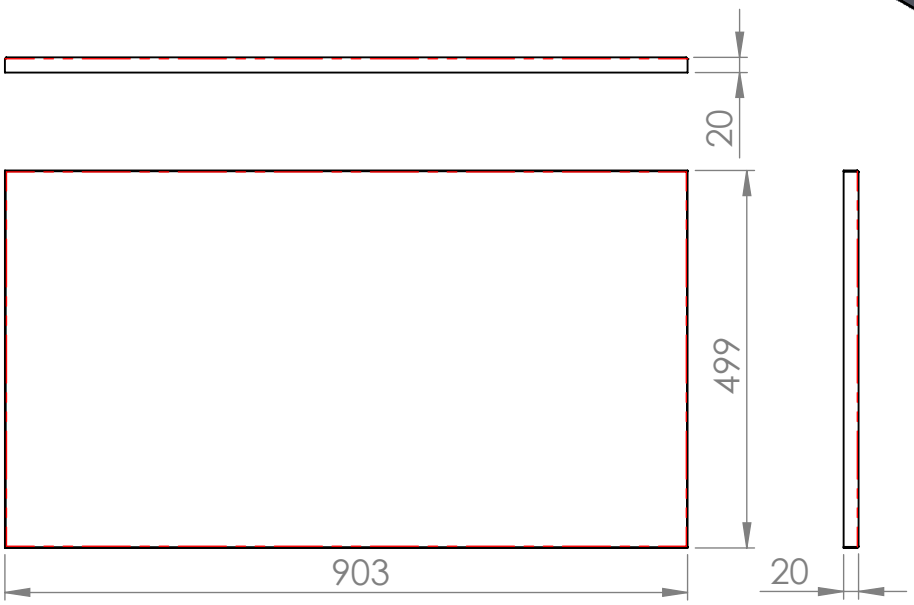

Изм.	Лист	№ докум.	Подп.	Дата
Разраб.				
Пров.				
Т. контр.				
Н. контр.				
Утв.				

Корпус ящика (электрического)

лист 1мм, AISI 304

Лит.	Масса	Масштаб
		1:10
Лист 1	Листов 1	

Перв. примен.

Справ. №

Подп. и дата

Инв. № дубл.

Взам. инв. №

Подп. и дата

Инв. № подл.

Файл: Крышка корпуса ящика (электрического)