Перв. примен.

Справ. №

Rz80

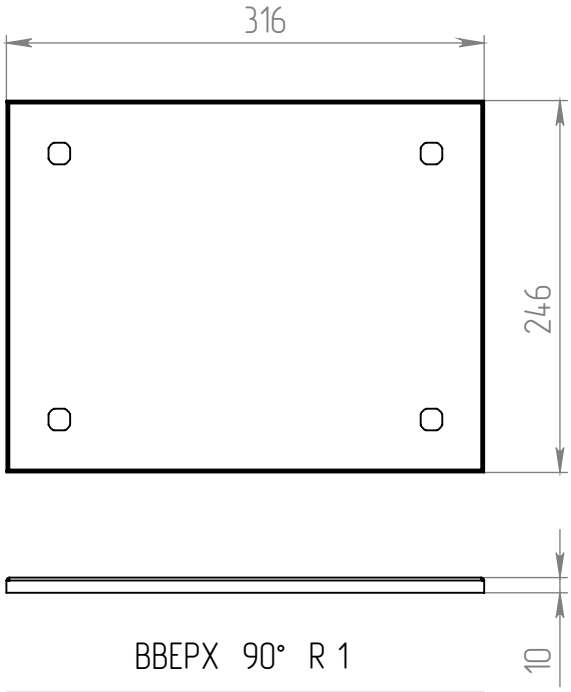

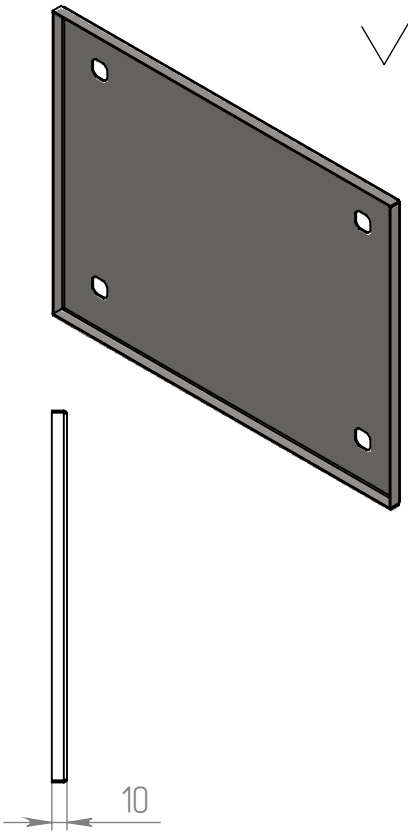

2 шт.

1 *Размер для справок.
2 Неуказанные предельные отклонения размеров H12, h12, ±t1/2.
3 Острые кромки притупить.

Подп. и дата

Инв. № дубл.

Взам. инв. №

Подп. и дата

Инв. № подл.

Изм.	Лист	№ докум.	Подп.	Дата
Разраб.				
Пров.				
Т. контр.				
Н. контр.				
Утв.				

Панель передняя верхняя

лист, 1мм нерж.

Лит.	Масса	Масштаб
		1:10
Лист 1	Листов 1	

Файл: Панель передняя верхняя