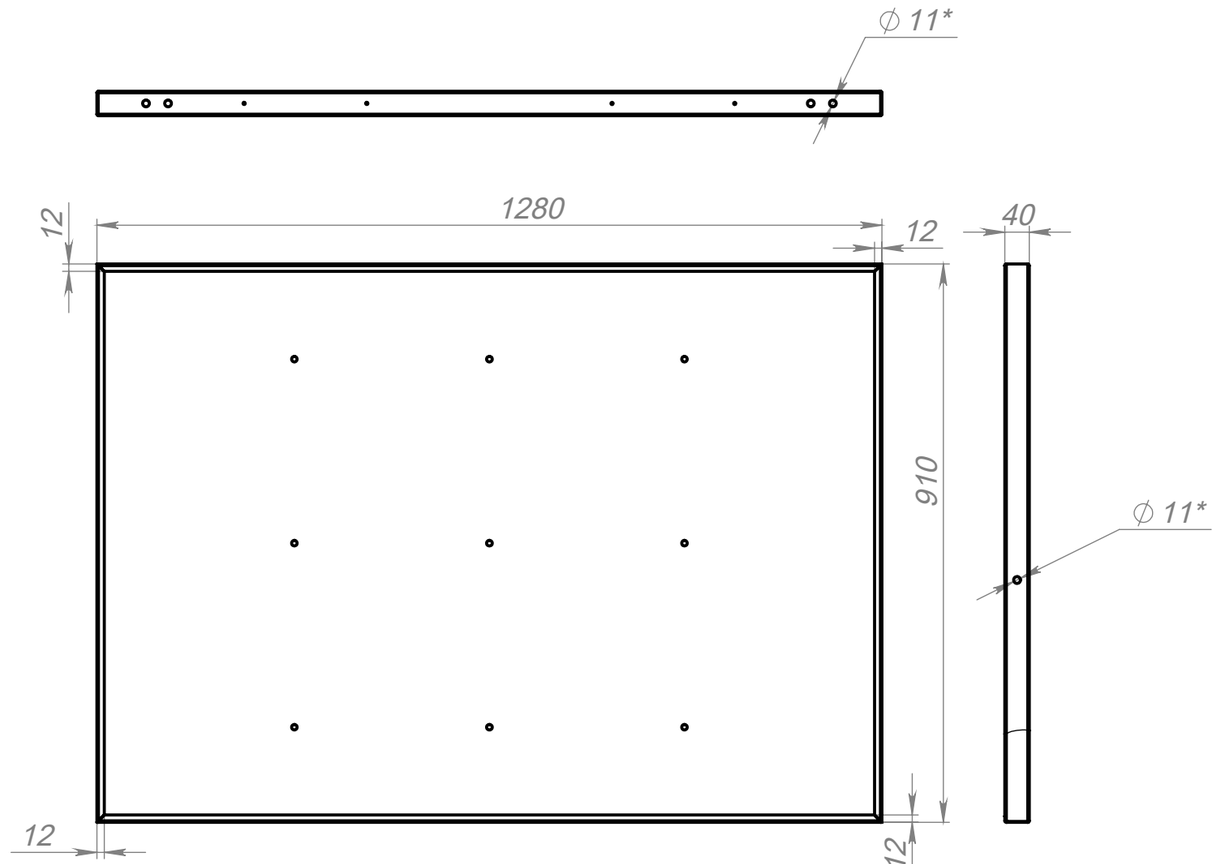

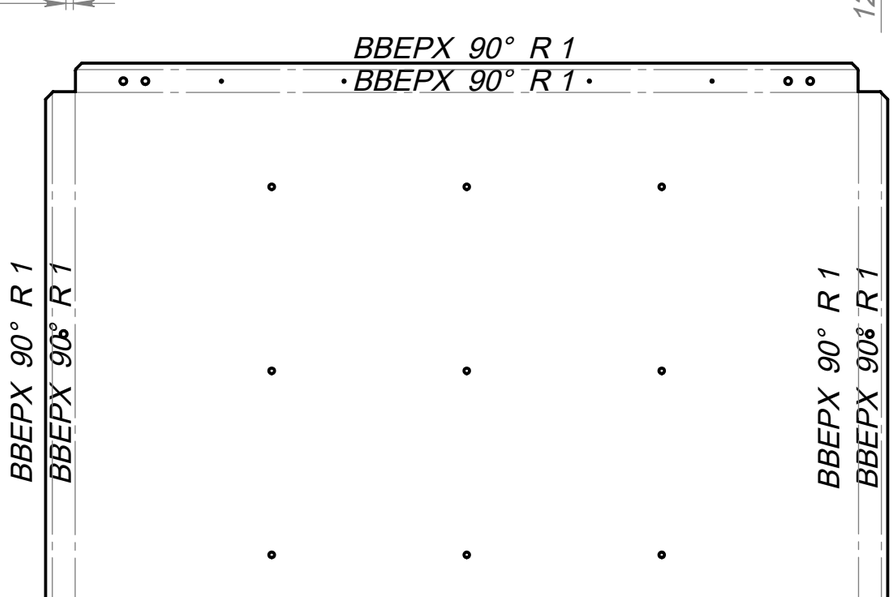

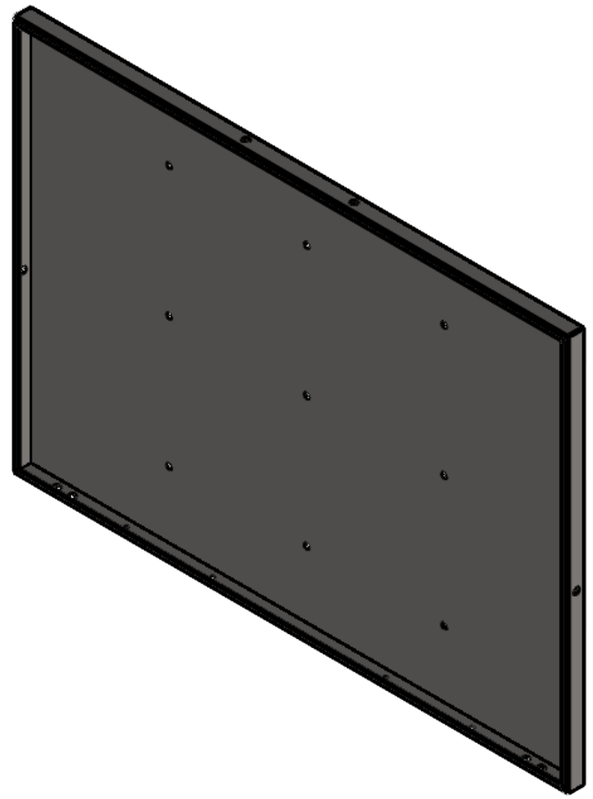

1 *Размер для справок.
2 Неуказанные предельные отклонения размеров H12, h12, ±t1/2.
3 Острые кромки притупить.
4 Проварить сплошным швом, зачистить. (материал AISI 304)

Изм.	Лист	№ докум.	Подп.	Дата	Крышка УЗВ (1300x1000x900)	Лит.	Масса	Масштаб
Разраб.								1:10
Пров.								
Т. контр.						Лист 1	Листов 1	
Н. контр.					лист 1,5 AISI 304			
Утв.								

Перв. примен.
Справ. №
Подп. и дата
Инв. № дубл.
Взам. инв. №
Подп. и дата
Инв. № подл.

Файл: Крышка УЗВ вар.6

Копировал
Формат А3