АКСС.059.103

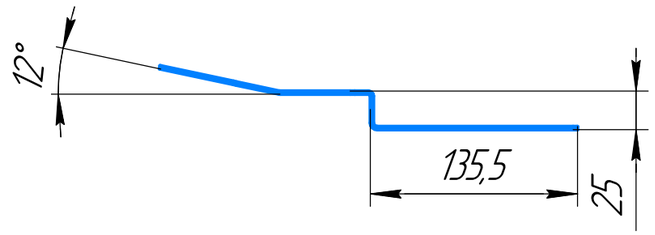

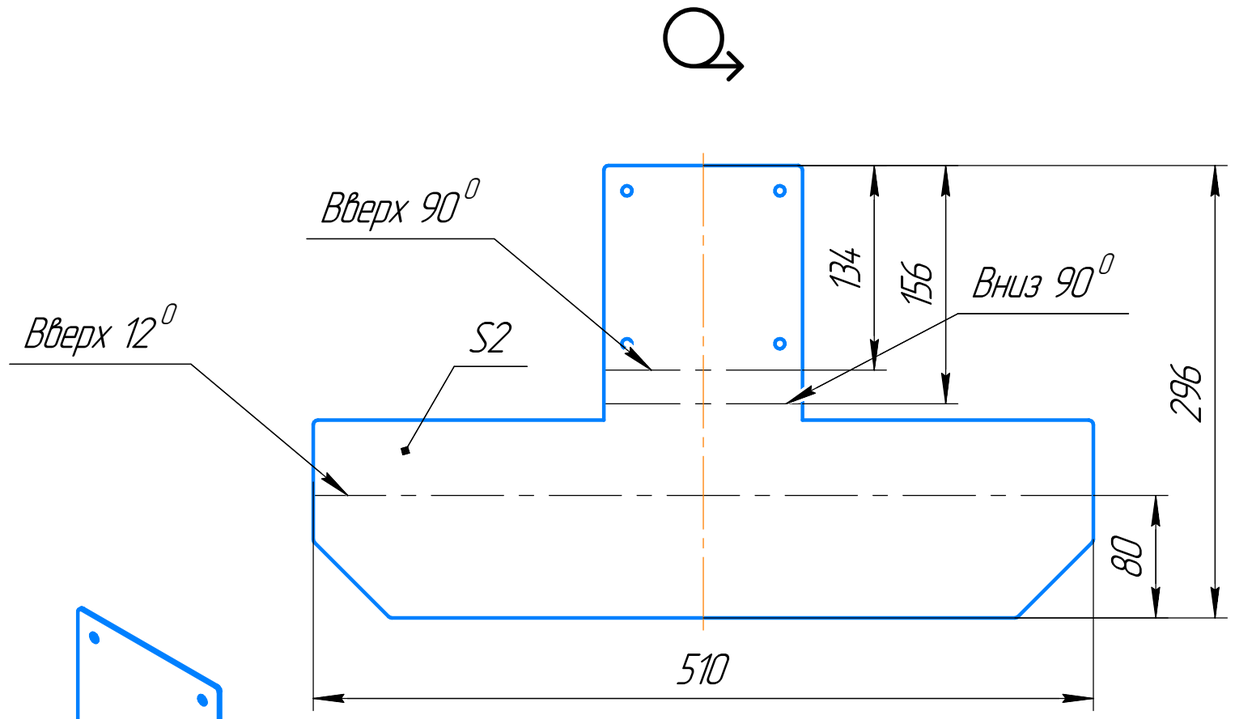

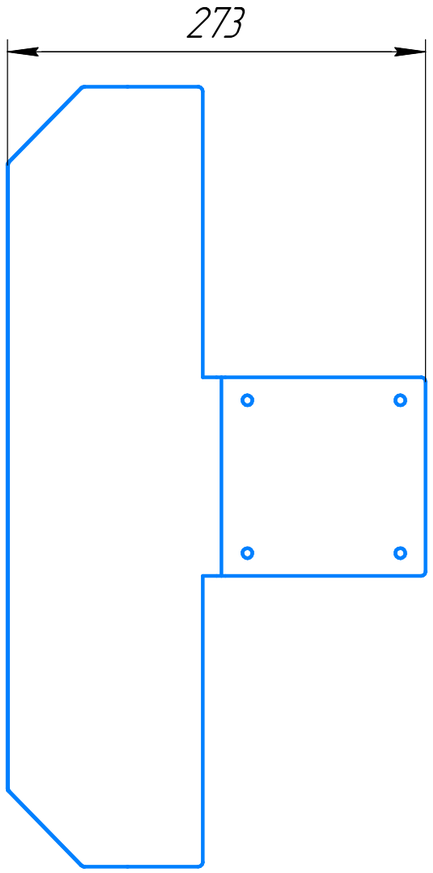

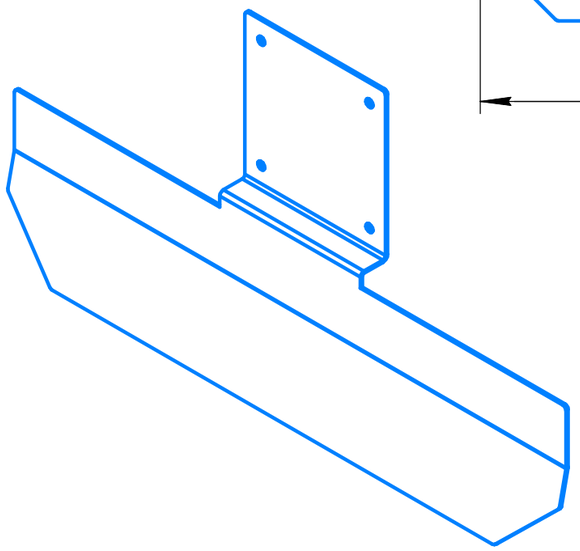

Радиус гиба 2,5мм.

Изм.	Лист	№ докум.	Подп.	Дата	АКСС.059.103		
Разраб.					Лист	Лит.	Масса: 1,32 / Масштаб: 1:4
Пров.						Лист	Листов 1
Т.контр.							
Н.контр.					Сталь 10 ГОСТ 1050-2013		
Утв.							

Перв. примен. | Справ. № | Подп. и дата | Инв. № дубл. | Взам. инв. № | Подп. и дата | Инв. № подл.

Копировал | Формат А3