Чертёжспецкронштейна

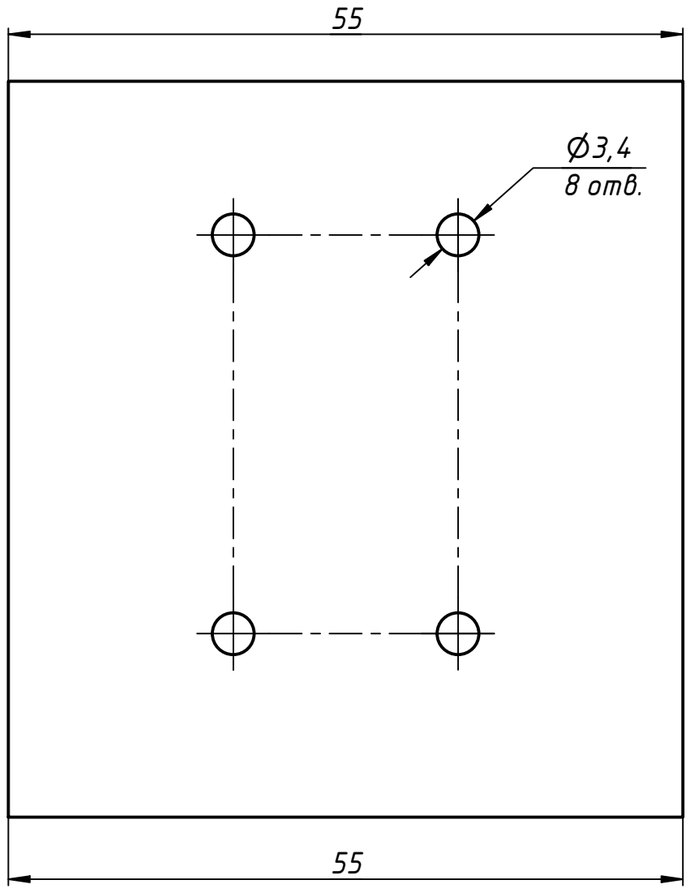

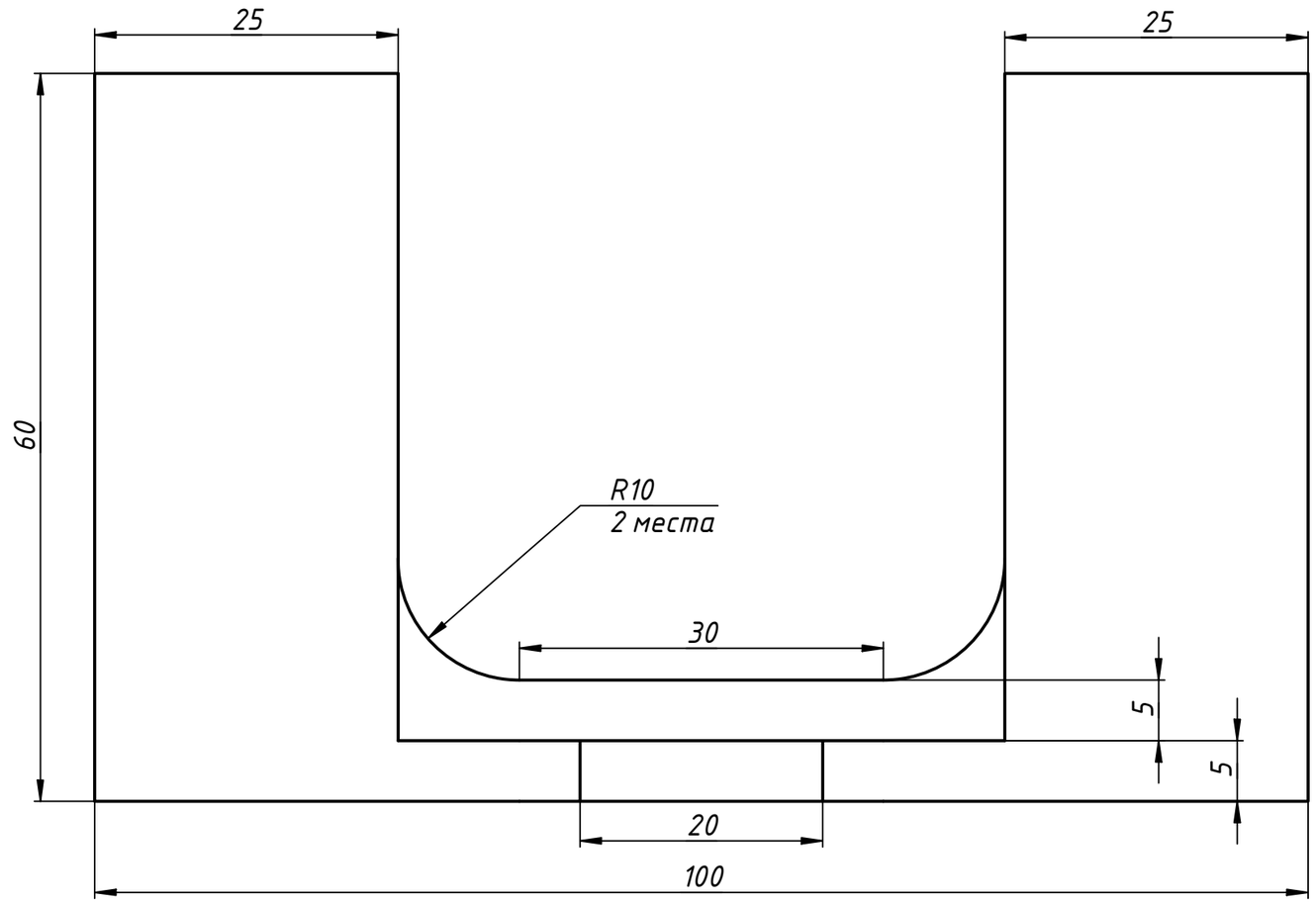

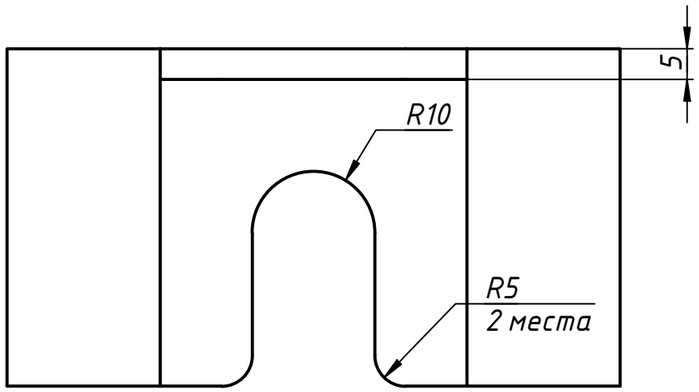

					ЧертёжСпецКронштейна		
Изм.	Лист	№ докум.	Подп.	Дата		Лит.	Масса	Масштаб
Разраб.		Бухарина		03.02.2024			0,2	1 : 1
Пров.								
Т. контр.						Лист	Листов 1	
Нач.отд.								
Н. контр.								
Утв.								

Перв. примен. | Справ. № | Подп. и дата | Инв. № дубл. | Взам. инв. № | Подп. и дата | Инв. № подл.

Копировал | Формат А3