ЛТПУ.001.001.001.06

Перв. примен. | ЛТПУ.001.000.000.00

Справ. №

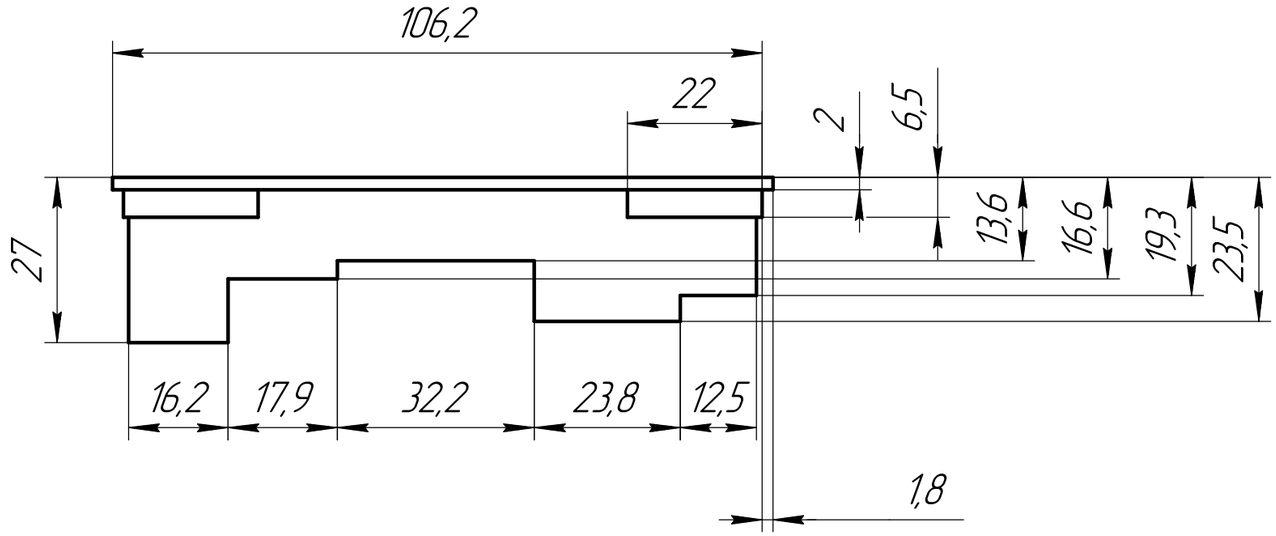

Ra2,5

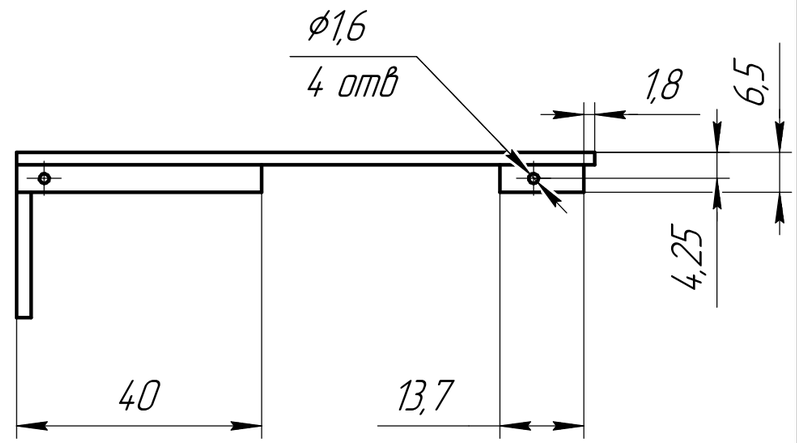

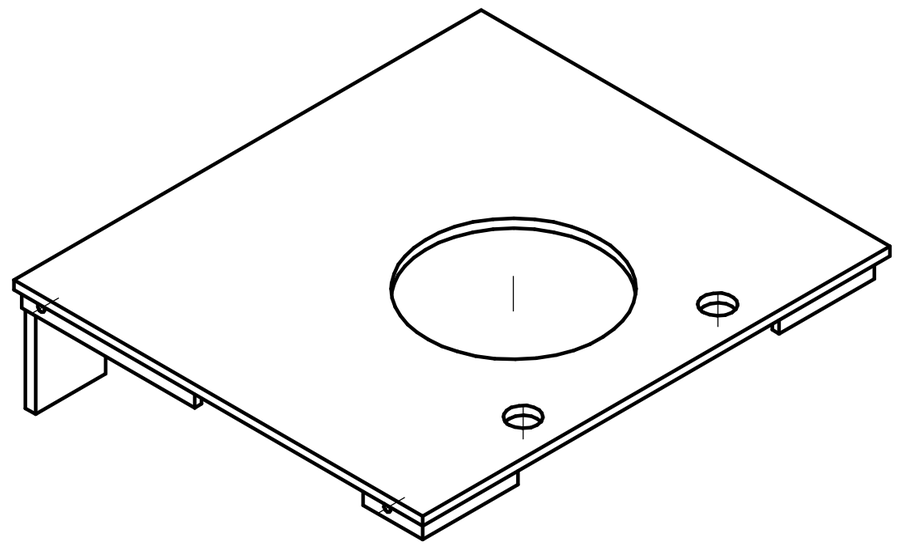

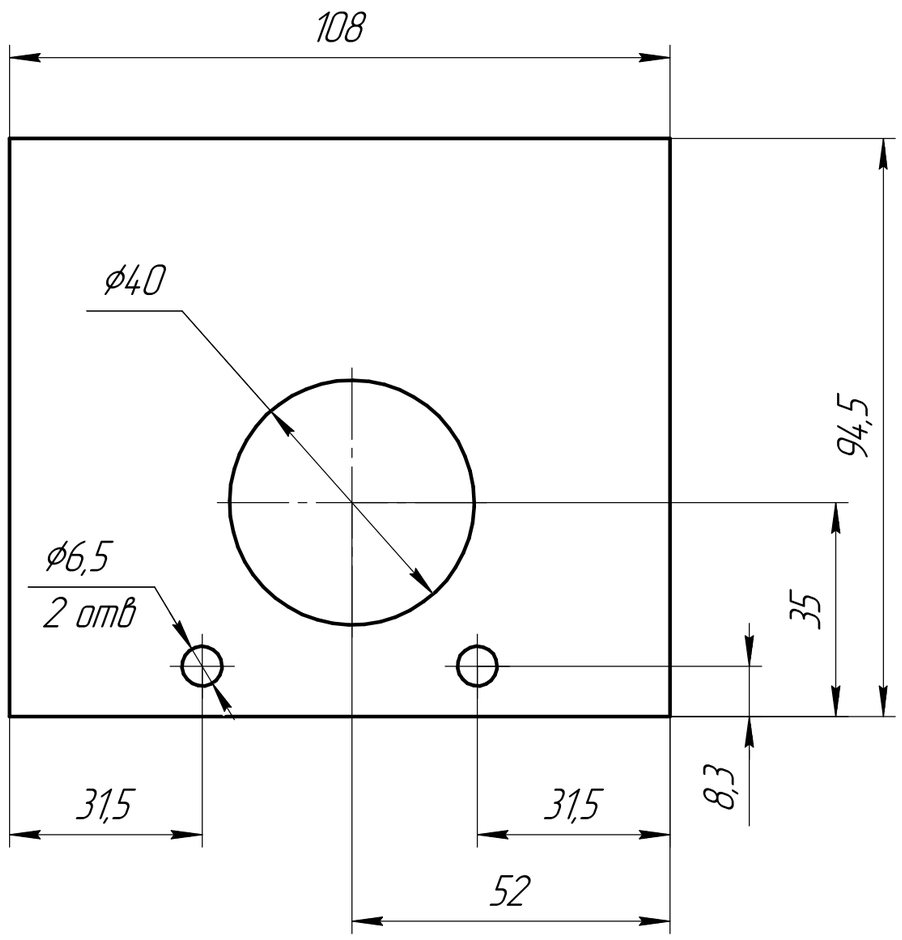

1. Неуказанные фаски 1 мм
2. Общие допуски по ГОСТ 30893.2 – mK

Изм.	Лист	№ докум.	Подп.	Дата	ЛТПУ.001.001.001.06			
Разраб.		Герштейн			Верхняя часть коробки для jetson	Лит.	Масса	Масштаб 1:1
Пров.						Лист	Листов 1	
Т.контр.								
Н.контр.					Полиэтилентерефталат ПЭТФ-С-80, ГОСТ Р 51695-2000	ООО "Беспилотный погрузчик"		
Утв.								

Подп. и дата | Инв. № дубл. | Взам. инв. № | Подп. и дата | Инв. № подл.

КОМПАС-3D v21 Учебная версия © 2022 ООО "АСКОН-Системы проектирования", Россия. Все права защищены.

Не для коммерческого использования

Копировал | Формат А3