ЛТПУ.001.002.001.00 СБ

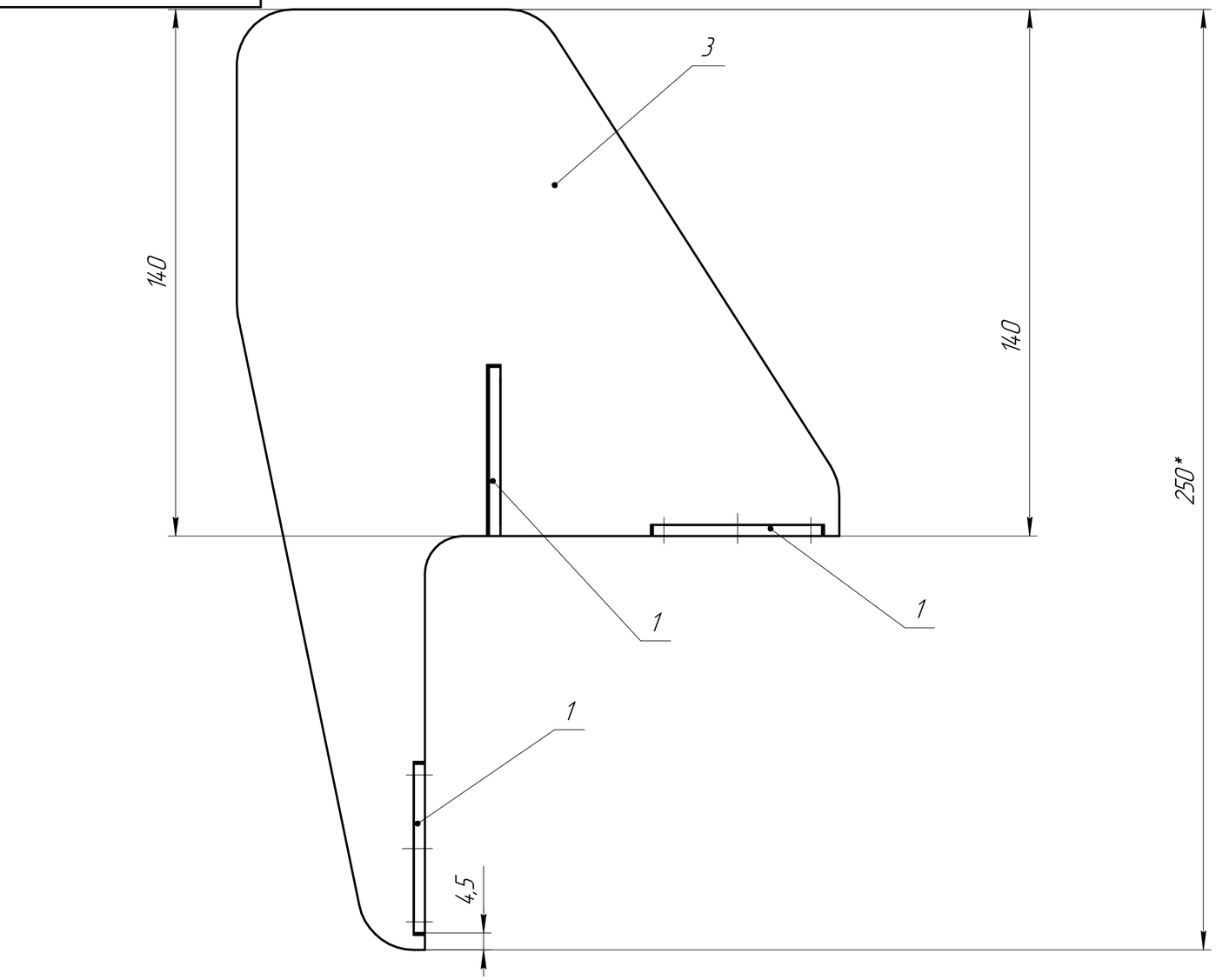

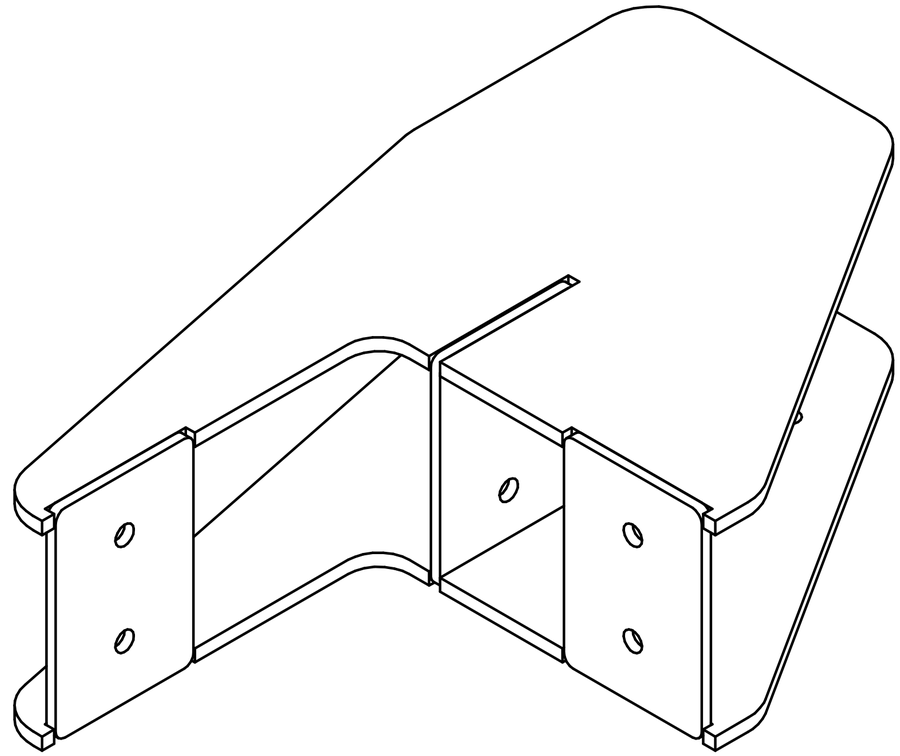

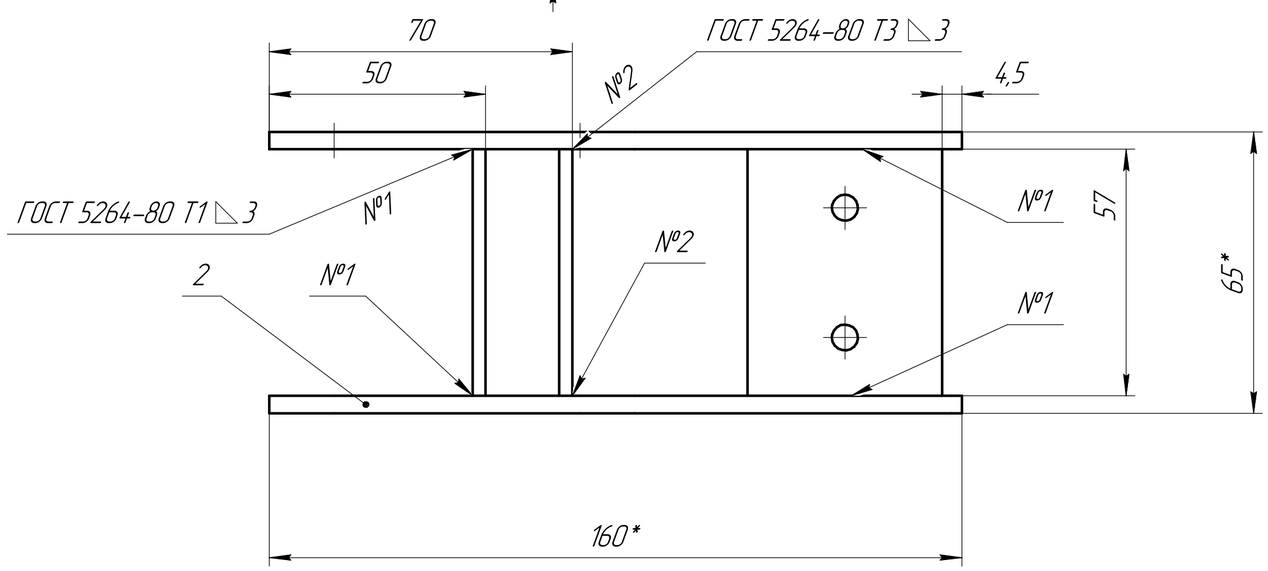

* Размеры для справок

1. Общие допуски по ГОСТ 30893.2 – тК

					ЛТПУ.001.002.001.00 СБ			
Изм.	Лист	№ докум.	Подп.	Дата	Защита лидара левая сборочный чертеж	Лит.	Масса	Масштаб
Разраб.		Герштейн					2,17	1:1
Пров.						Лист	Листов 1	
Т.контр.						ООО "Беспилотный погрузчик"		
Н.контр.								
Утв.								

Перв. примен. ЛТПУ.001.000.000.00

Справ. №

Подп. и дата

Инв. № дубл.

Взам. инв. №

Подп. и дата

Инв. № подл.

Копировал

Формат А2