ЛТПУ.001002.001.01

Ra6,3

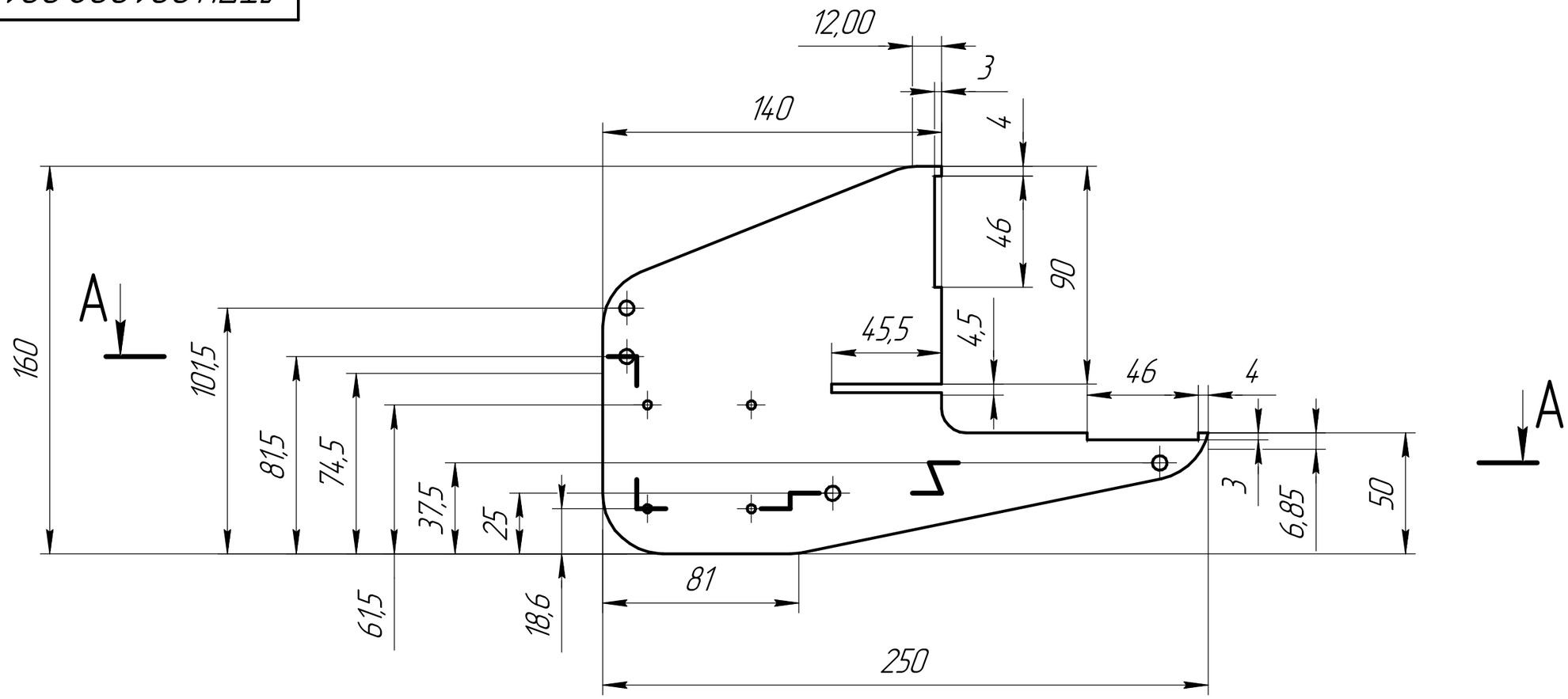

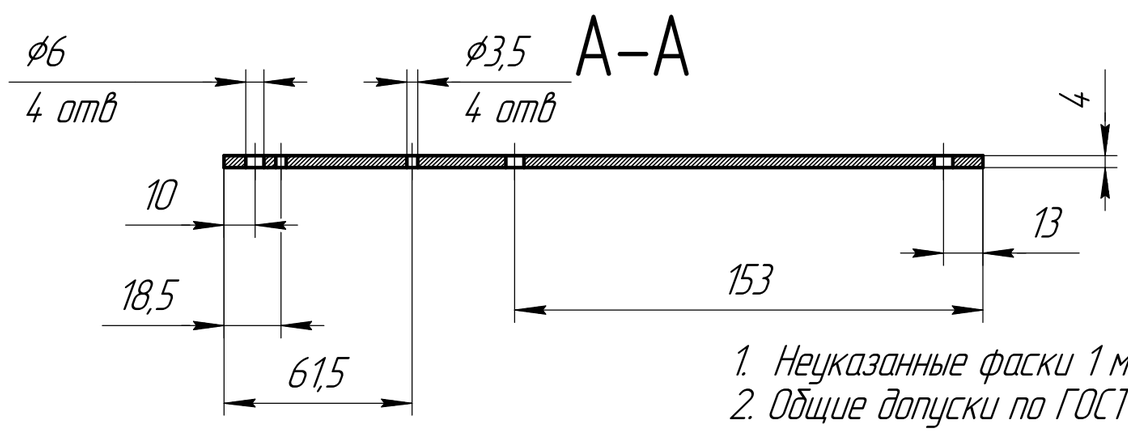

1. Неуказанные фаски 1 мм
2. Общие допуски по ГОСТ 30893.2 – mK

Изм.	Лист	№ докум.	Подп.	Дата	ЛТПУ.001.002.001.01		
Разраб.		Герштейн			Основа лидара нижняя часть	Лит.	Масса	Масштаб 1:2
Пров.						Лист	Листов 1
Т.контр.							
Н.контр.					Сталь 3 ГОСТ 1050-2013	ООО "Беспилотный погрузчик"	
Утв.							

Перв. примен. ЛТПУ.001.000.000.00

Справ. №

Подп. и дата | Инв. № дубл. | Взам. инв. № | Подп. и дата | Инв. № подл.

КОМПАС-3D v21 Учебная версия © 2022 ООО "АСКОН-Системы проектирования", Россия. Все права защищены.

Не для коммерческого использования

Копировал

Формат А3