ЛТПУ.001.001.003.01

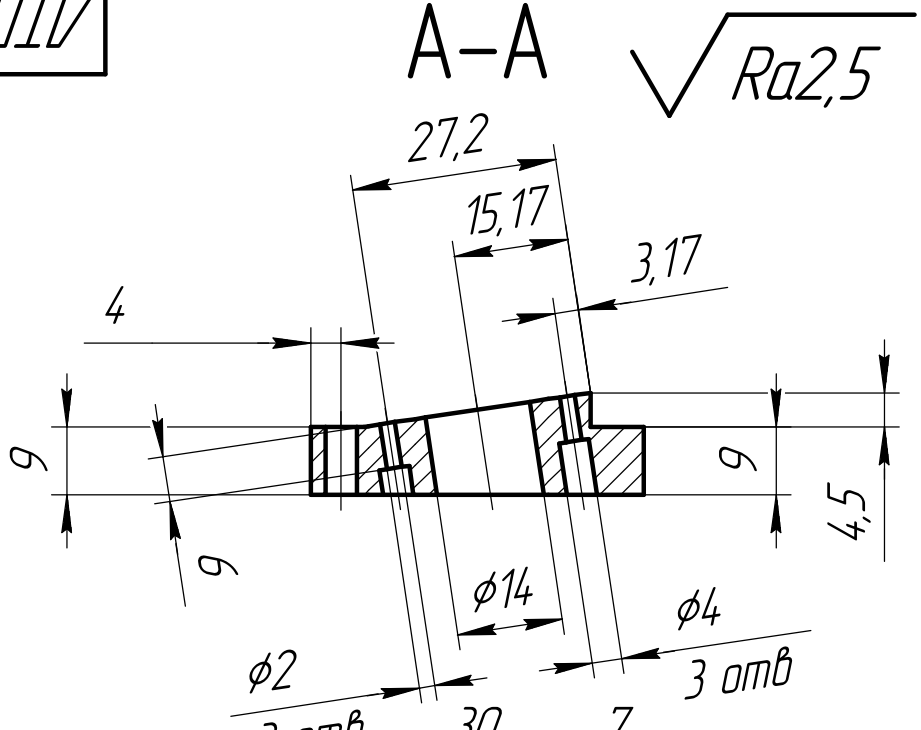

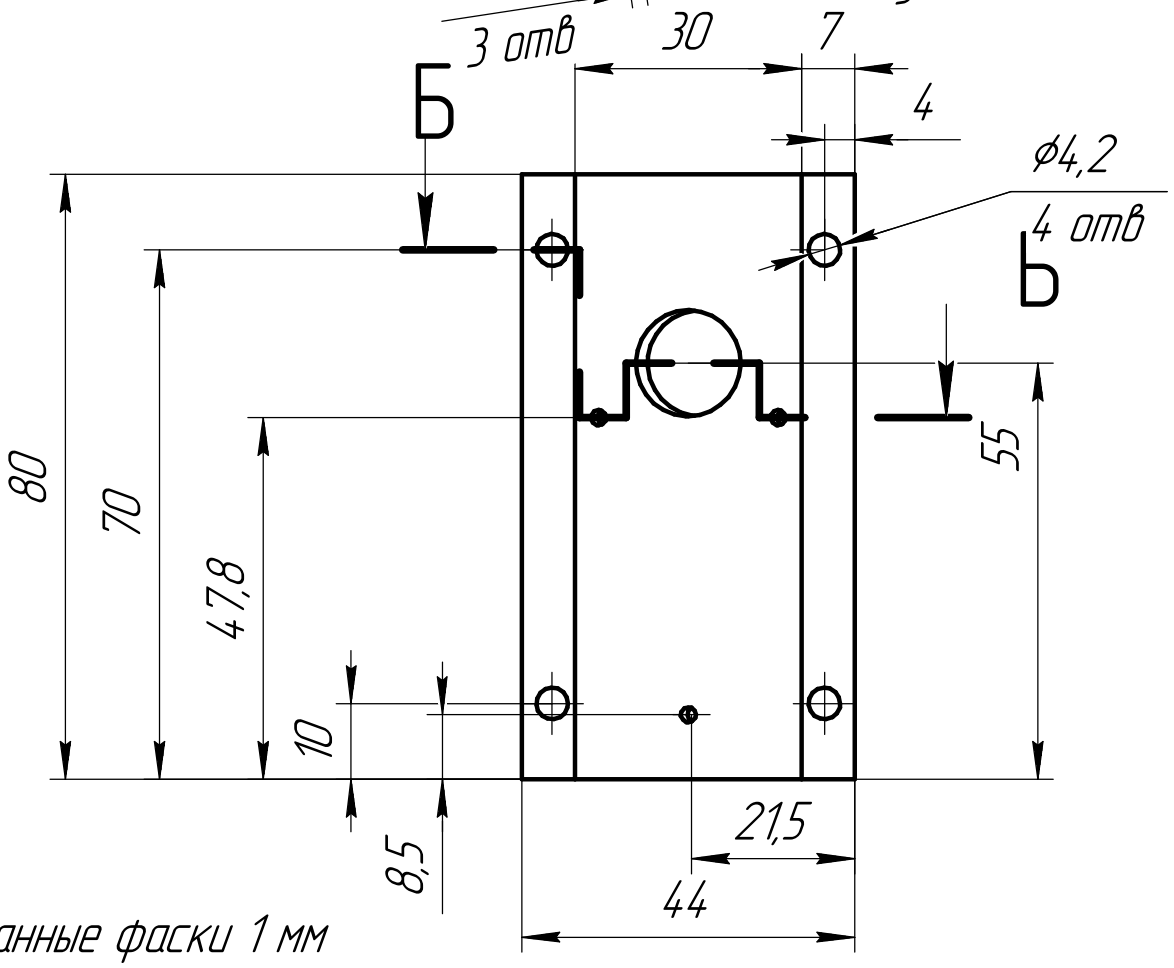

1. Неуказанные фаски 1 мм
2. Общие допуски по ГОСТ 30893.2 – тК

Изм.	Лист	№ докум.	Подп.	Дата
Разраб.		Герштейн		
Пров.				
Т.контр.				
Н.контр.				
Утв.				

ЛТПУ.001.001.003.01

Переходная пластина камеры левая

Лит.	Масса	Масштаб
		1:1
Лист	Листов 1	

Полиэтилентерефталат ПЭТФ-С-80, ГОСТ Р 51695-2000

ООО "Беспилотный погрузчик"

Копировал

Формат А4

Перв. примен. ЛТПУ.001.000.000.00

Справ. №

Подп. и дата

Инв. № дубл.

Взам. инв. №

Подп. и дата

Инв. № подл.