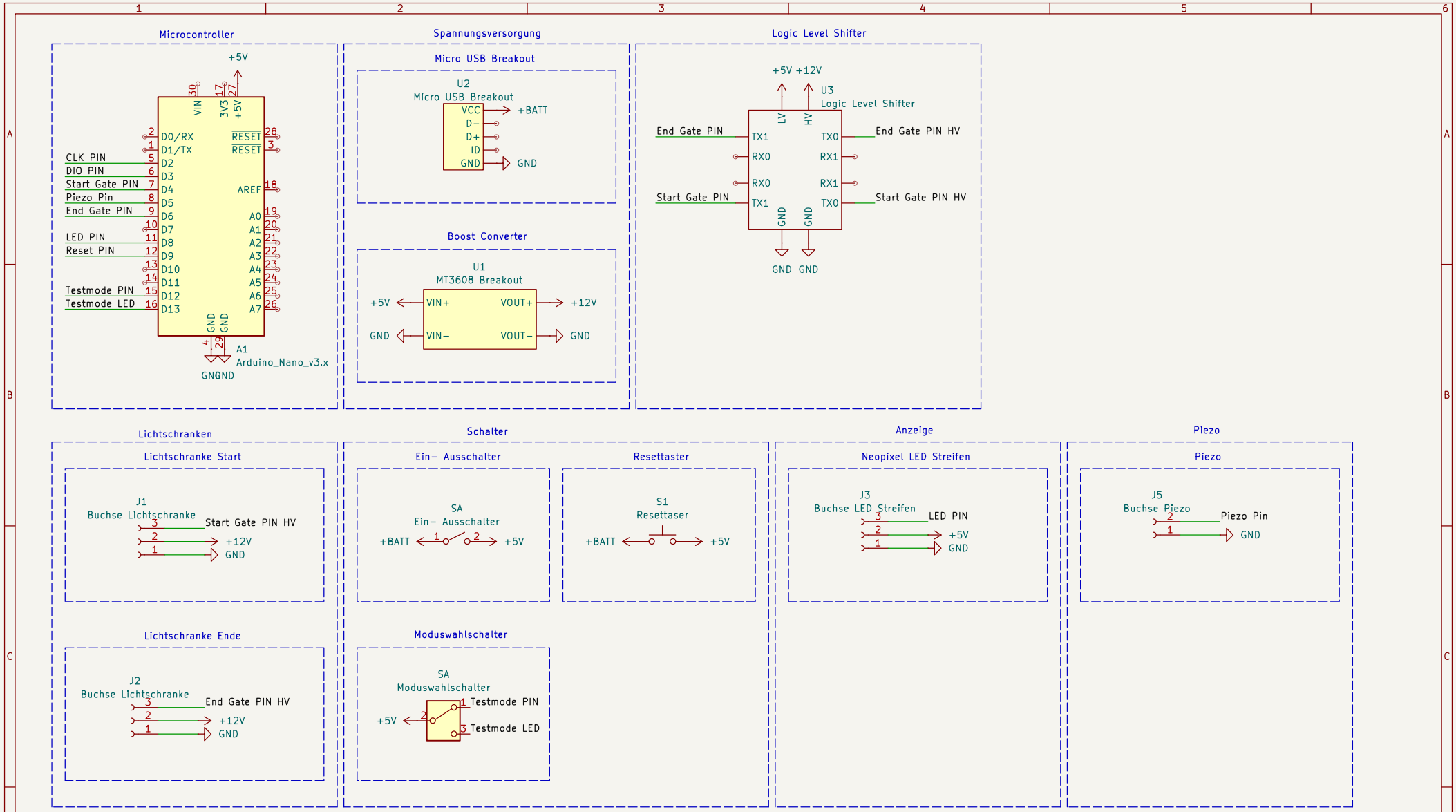

Klaas Ewald

Sheet: /

File: Lichtschranke Zeitmessung.kicad_sch

Title: Lichtschranke Zeitmessung

Size: A4	Date: 2024-04-30	**Rev: 0.1**
KiCad E.D.A. 8.0.2		Id: 1/1