Manutex CNC Manutenção Industrial	INSPEÇÃO GEOMETRICA CENTRO DE USINAGEM	CHAVE	ED.

Descrição	Elaborado	Analisado / Aprovado	Data	Folha	Individual	
					Coletivo	
					Fixo	

NOTA:

ÍTEM 1 - TESTES GEOMÉTRICOS

ÍTEM 1.1

DESCRIÇÃO:

RETILINEIDADE DAS GUIAS DO BARRAMENTO

FIGURA:

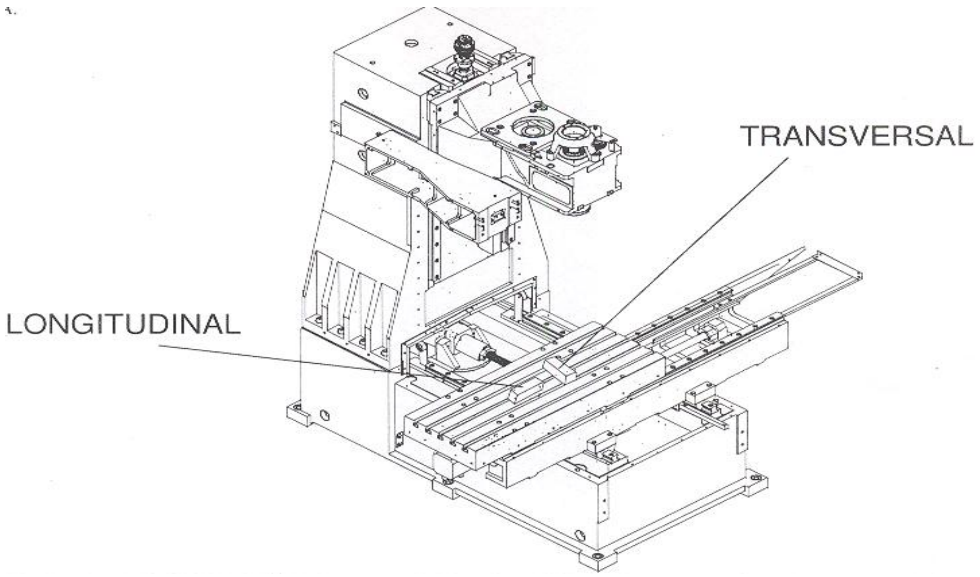

ESPECIFICADO: A - DIREÇÃO DO EIXO "X" (LONGITUDINAL) B - DIREÇÃO DO EIXO "Y" (TRANSVERSAL) A e B - MÁX 0,06 / TOTAL	A	TRANV.	ENCONTRADO (mm)
		LONG.	ENCONTRADO (mm)
	B	TRANV.	ENCONTRADO (mm)
		LONG.	ENCONTRADO (mm)

Meios de Controle:	**Nível Linear**

Manutex CNC Manutenção Industrial	INSTRUÇÃO COMPLEMENTAR DE INSPEÇÃO	CHAVE	ED.

Descrição	Elaborado	Analisado / Aprovado	Data	Folha	Individual	
					Coletivo	
					Fixo	

ÍTEM 1 - TESTES GEOMÉTRICOS - CONTINUAÇÃO

ÍTEM 1.2

DESCRIÇÃO:

IMPRECISÃO TOTAL DE GIRO DE CENTRAGEM (AXIAL)

FIGURA:

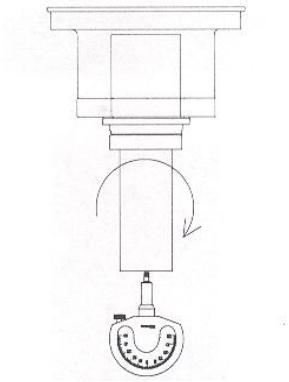

ESPECIFICADO: 0 A 0,005	**ENCONTRADO (mm)**

Meios de Controle: **Relógio Milesimal**
Haste

ÍTEM 1.3

DESCRIÇÃO: **IMPRECISÃO TOTAL DE GIRO DO CONE INTERNO**

A) O MAIS PRÓXIMO POSSÍVEL DO NARIZ **B) A 300mm DO NARIZ**

FIGURA:

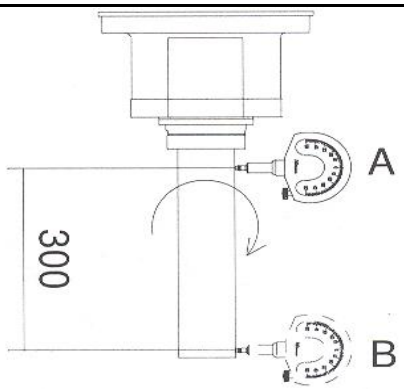

ESPECIFICADO:		
A) MÁXIMO 0,008mm	A	ENCONTRADO (mm)
B) MÁXIMO 0,015mm	B	ENCONTRADO (mm)

Manutex CNC Manutenção Industrial	INSTRUÇÃO COMPLEMENTAR DE INSPEÇÃO	CHAVE	ED.

Descrição	Elaborado	Analisado / Aprovado	Data	Folha	Individual	
					Coletivo	
					Fixo	

ÍTEM 1 - TESTES GEOMÉTRICOS - CONTINUAÇÃO

ÍTEM 1.4

DESCRIÇÃO: **ORTOGONALIDADE ENTRE A SUPERFICIE DA MESA E O MOVIMENTO DO EIXO "Z"**

A) PLANO XZ **B) PLANO YZ**

FIGURA

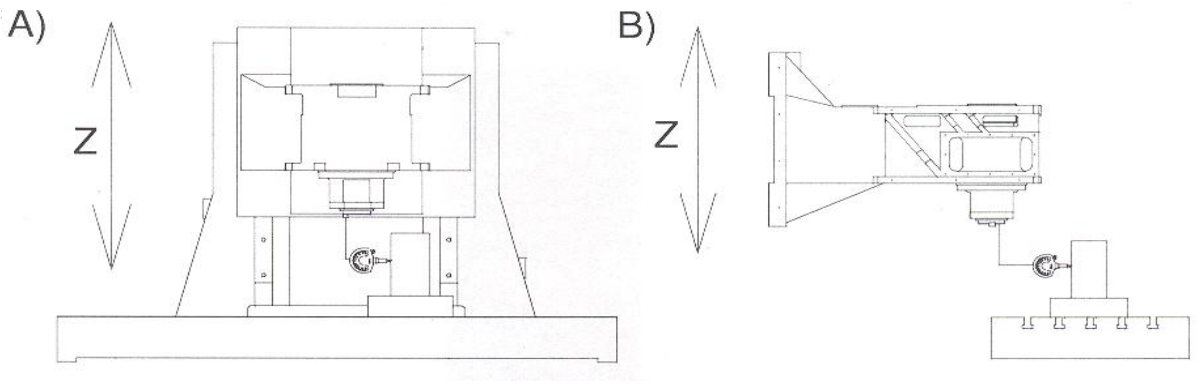

ESPECIFICADO:		
A e B) MÁXIMO 0,012 / 300mm	A	ENCONTRADO (mm)
	B	ENCONTRADO (mm)

ÍTEM 1.5

DESCRIÇÃO: **ORTOGONALIDADE ENTRE 0 MOVIMENTO DOS EIXOS "X" E "Y"**

FIGURA:

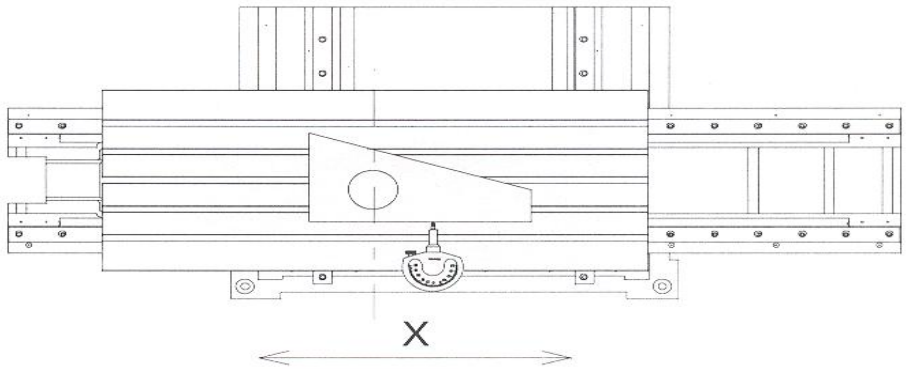

ESPECIFICADO:		
MÁXIMO 0,020 / 500mm	**A**	**ENCONTRADO (mm)**

MEIOS DE CONTROLE:

RELÓGIO MILESIMAL + HASTE

Manutex CNC Manutenção Industrial	INSTRUÇÃO COMPLEMENTAR DE INSPEÇÃO	CHAVE	ED.

Descrição	Elaborado	Analisado / Aprovado	Data	Folha	Individual	
					Coletivo	
					Fixo	

ÍTEM 1 - TESTES GEOMÉTRICOS - CONTINUAÇÃO

ÍTEM 1.6

DESCRIÇÃO: RETILINEIDADE ENTRE A SUPERFÍCIE DA MESA E O MOVIMENTO DO EIXO "Y"

FIGURA:

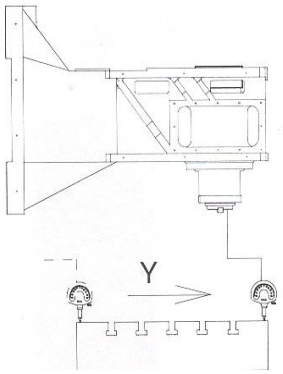

ESPECIFICADO:	ENCONTRADO (mm)
MÁXIMO 0,015 / TOTAL	

ÍTEM 1.7

DESCRIÇÃO: RETILINEIDADE ENTRE A SUPERFÍCIE DA MESA E O MOVIMENTO DO EIXO "Y"

FIGURA:

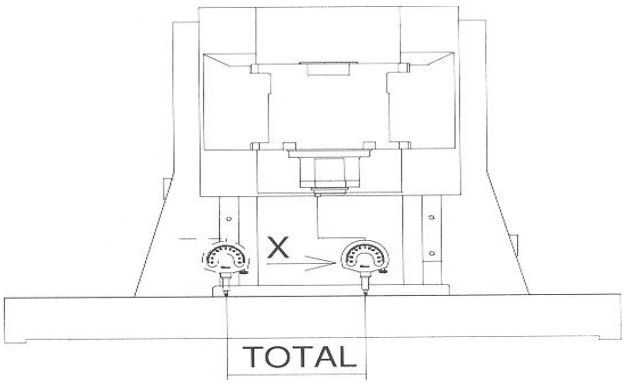

ESPECIFICADO:	ENCONTRADO (mm)
MÁXIMO 0,020 / TOTAL	

MEIOS DE CONTROLE: RELÓGIO MILESIMAL + HASTE

Manutex CNC Manutenção Industrial	INSTRUÇÃO COMPLEMENTAR DE INSPEÇÃO	CHAVE	ED.

Descrição	Elaborado	Analisado / Aprovado	Data	Folha	Individual	
					Coletivo	
					Fixo	

ÍTEM 1 - TESTES GEOMÉTRICOS - CONTINUAÇÃO

ÍTEM 1.8

DESCRIÇÃO: PARALELISMO ENTRE A RANHURA DE REFERÊNCIA E O MOVIMENTO DO EIXO "X"

FIGURA:

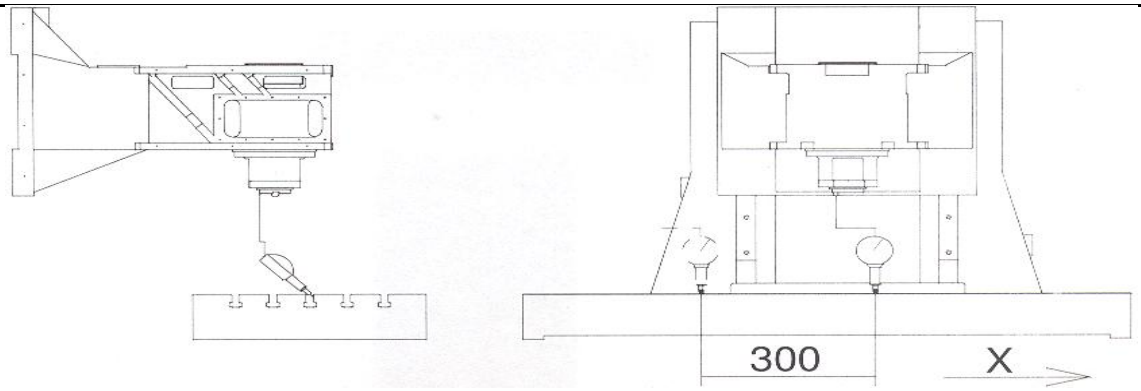

ESPECIFICADO:	ENCONTRADO (mm)
MÁXIMO 0,015 / 300mm	

ÍTEM 1.9

DESCRIÇÃO: PERPENDICULARIDADE ENTRE A SUPERFÍCIE DA MESA E O EIXO ÁRVORE

A) PLANO XZ B) PLANO YZ

FIGURA:

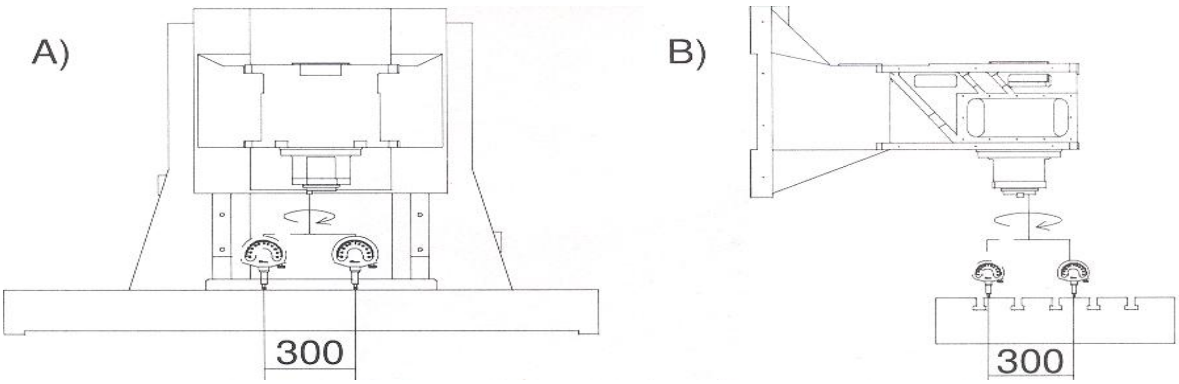

ESPECIFICADO:		
A e B) MÁXIMO 0,020 / 300mm	A	ENCONTRADO (mm)
	B	ENCONTRADO (mm)

MEIOS DE CONTROLE: RELÓGIO MILESIMAL + HASTE