ZÁPADOČESKÁ UNIVERZITA V PLZNI

3D Laserový Skener

Projekt Raspberry Pi 5

Technická dokumentace

Autoři

Eduard Štich
Jan Pilař
Daniel Otta
Václav Dubský
Hynek Lávička
Lukáš Riedl
Petr Špaček
Dominik Hebeda
Patrik Janovec
Jakub Husák

29. dubna 2026

Obsah

1 Specifikace projektu **3**
1.1 Účel a motivace 3
1.2 Technické řešení 3
1.3 Parametry zařízení 3
1.4 Konstrukční cíle 3

2 Princip 3D skenování **4**
2.1 Princip laserové triangulace 4
2.2 Metoda rotačního skenování 4

3 Konstrukce a vývoj krabice **5**

4 Hardwarová část **6**
4.1 Tištěné specifické díly 6
4.2 Seznam komponent 7
4.3 Schéma zapojení 7

5 Softwarová část a nastavení RPi **8**
5.1 Instalace OS a balíčků 8
5.2 API skeneru 8

6 Závěr a zhodnocení **9**

Kapitola 1

Specifikace projektu

Cílem projektu je návrh a realizace cenově dostupného 3D skeneru. Projekt reaguje na vysokou pořizovací cenu profesionálních technologií a představuje efektivní řešení postavené na platformě Raspberry Pi 5.

1.1 Účel a motivace

Zařízení slouží k automatizované digitalizaci menších objektů. Hlavním přínosem je demokratizace složité technologie 3D skenování. Využitím metody laserové triangulace dosahujeme výrazného snížení nákladů při zachování technické kvality výstupu v podobě mračna bodů.

1.2 Technické řešení

Jádrem systému je mikropočítač Raspberry Pi, který zajišťuje koordinaci dvou liniových laserů a Pi kamery, přesné polohování objektu pomocí krokového motoru a obsluhu webového rozhraní pro vzdálenou správu.

1.3 Parametry zařízení

Parametr	**Hodnota**
Řídicí jednotka	Raspberry Pi 5
Metoda snímání	Laserová triangulace
Snímací hardware	1× Pi Kamera, 2× Liniový laser
Rozsah rotace	360° (krokový motor)
Náklady	cca 1 800 Kč

Tabulka 1.1: Základní technická specifikace skeneru

1.4 Konstrukční cíle

Důraz je kladen na uzavřené provedení konstrukce, které eliminuje externí světelný šum a zajišťuje mechanickou stabilitu všech měřicích komponent vůči ose rotace.

Kapitola 2

Princip 3D skenování

Základním principem fungování tohoto zařízení je metoda laserové triangulace. Tato technika využívá známé geometrické vztahy mezi zdrojem světla, snímačem a měřeným objektem k určení přesných souřadnic bodů v trojrozměrném prostoru.

2.1 Princip laserové triangulace

Celý proces je založen na vytvoření pomyslného trojúhelníku, jehož vrcholy tvoří čočka kamery (v tomto případě PiCamera), zdroj laseru a bod na povrchu skenovaného objektu.

- **Projekce linie:** Liniový laser vysílá úzký paprsek světla, který po dopadu na objekt vytvoří světelný řez jeho povrchem.
- **Snímání deformace:** Kamera, která je vůči laseru umístěna pod pevným úhlem, snímá tuto linii. Pokud je povrch objektu rovný, jeví se linie jako přímka. Jakmile však narazí na reliéf, linie se z pohledu kamery v horizontální rovině deformuje.
- **Výpočet souřadnic:** Software analyzuje horizontální posun každého pixelu laserové čáry v obraze. Čím blíže je povrch objektu ke kameře, tím více je čára vychýlena do strany. Pomocí goniometrických funkcí a znalosti tzv. *báze* (pevná vzdálenost mezi laserem a kamerou) lze vypočítat přesnou hloubku každého bodu.

2.2 Metoda rotačního skenování

Aby bylo možné získat kompletní 360° model objektu, je skener vybaven otočnou platformou, což umožňuje nasnímat objekt ze všech stran bez nutnosti manipulace se zdrojem světla nebo kamerou.

- **Krokový motor:** Zajišťuje rotaci podstavce o přesně definované úhly. Každý krok motoru představuje nový vertikální řez objektem.
- **Sekvenční snímání:** Po každém pootočení proběhne nová expozice a výpočet profilu.
- **Mračno bodů (Point Cloud):** Výsledkem procesu je soubor tisíců bodů definovaných souřadnicemi $[X, Y, Z]$. Tyto body dohromady tvoří digitální otisk povrchu, který lze následně v postprocessingu převést na polygonální síť (mesh).

Kapitola 3

Konstrukce a vývoj krabice

Krabice skeneru je navržena jako uzavřený box o vnějších rozměrech 24 × 18 × 15 cm. Tato velikost byla zvolena jako ideální kompromis mezi kompaktností a schopností skenovat objekty běžné velikosti (cca do 10 cm výšky). Konstrukce vychází z konceptu Raspberry Pi Laser Scanner [1], oproti kterému však bylo zvoleno robustnější řešení.

Hlavním důvodem pro toto uzavřené řešení je zajištění stálých světelných podmínek uvnitř skeneru. Vnější světlo by mohlo negativně ovlivňovat přesnost laserových linií při snímání kamerou. Pevné stěny krabice navíc pomáhají tlumit vibrace od motoru, což zabraňuje rozmazání výsledného 3D modelu. Růžové body v modelu znázorňují pozice pro umístění skenovacích prvků.

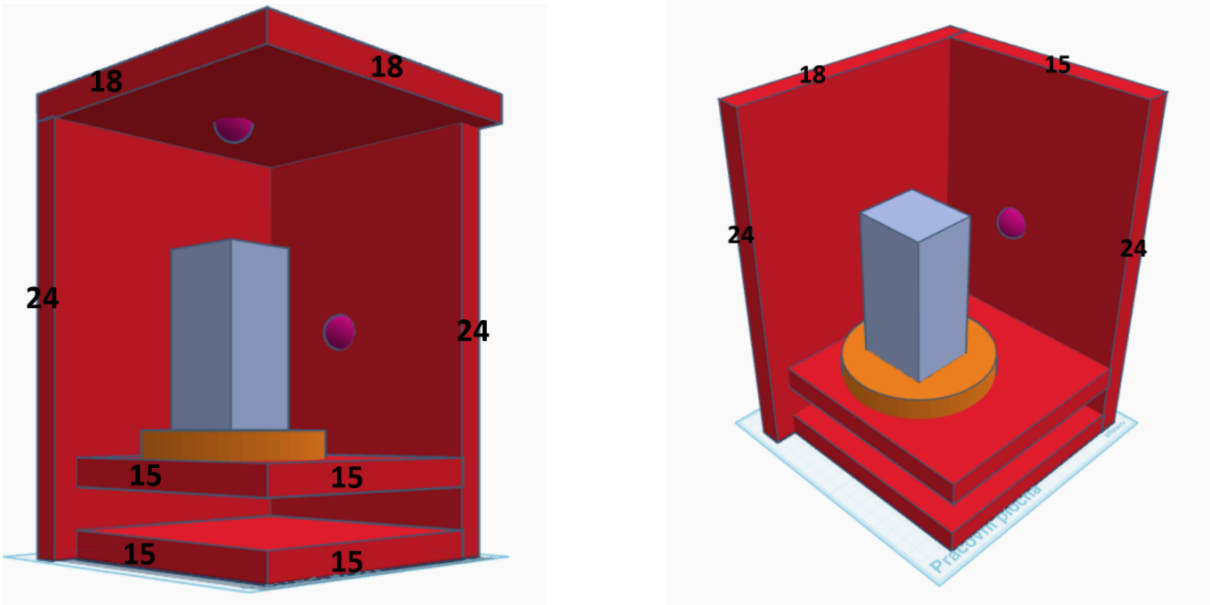

(a) Čelní pohled

(b) Perspektivní pohled

Obrázek 3.1: Technické nákresy a vizualizace konstrukce krabice

Kapitola 4

Hardwarová část

4.1 Tištěné specifické díly

Jednotlivé mechanické díly byly navrženy s ohledem na přesné ustavení optických a pohonných prvků konstrukce. Držáky laserů a motoru zajišťují tuhost sestavy, která je klíčová pro eliminaci geometrických odchylek během rotace snímaného objektu. Rozměry a tvary těchto komponent byly optimalizovány pro technologii 3D tisku, čímž bylo dosaženo nízké hmotnosti, aniž by díly ztratily svou pevnost.

Důležitou součástí jsou také krytky s vývody pro kabeláž, které slouží k organizaci vodičů a zabraňují jejich nechtěnému kontaktu s pohyblivými částmi skeneru. Variabilita v horizontálním a vertikálním provedení krytek umožňuje flexibilní vedení tras k řídicí jednotce bez nutnosti ostrých ohybů kabelů.

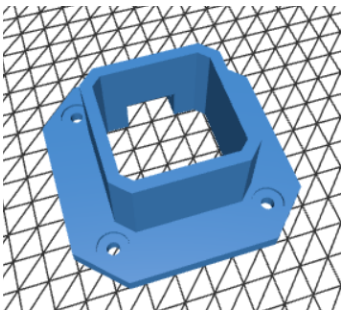

(a) Držák krokového motoru

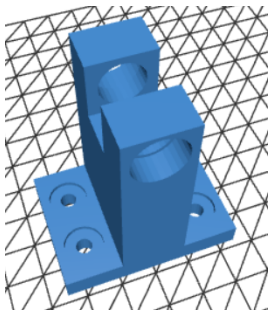

(b) Horizontální držák laseru

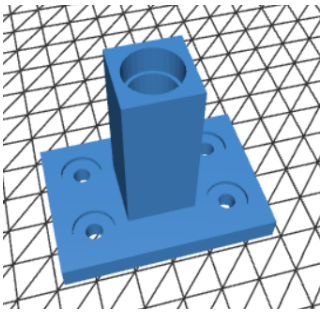

(c) Vertikální držák laseru

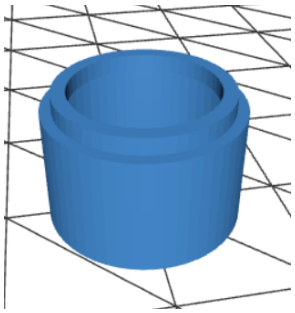

(d) Krytka laseru

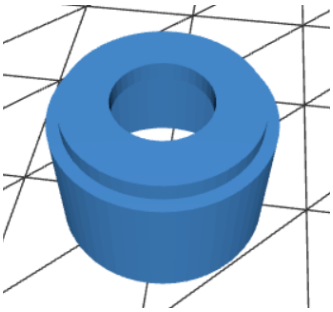

(e) Krytka s vývodem (horizontální)

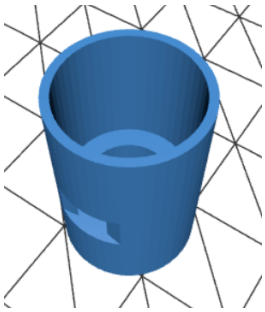

(f) Krytka s vývodem (vertikální)

Obrázek 4.1: Detailní přehled 3D modelů specifických dílů hardwaru.

4.2 Seznam komponent

Skladba komponent byla zvolena s ohledem na dosažení nízkonákladového řešení (cca 1 800 Kč) při zachování vysoké přesnosti měření.

- **Řídicí jednotka:** Raspberry Pi 5
- **Snímací hardware:**
  - Raspberry Pi Camera Module v2 (8 Mpx)
  - MIPI FFC flex video kabel (50 cm) pro flexibilní umístění kamery
  - 2× Liniový laserový modul (červený, 5V, 5mW, 650nm)
- **Pohonný systém:**
  - Krokový motor NEMA 17 (17HS3401, 0.28Nm)
  - A4988 driver pro přesné řízení kroků motoru
- **Elektronika a UI:**
  - LCD displej s I2C rozhraním
  - Nepájivé pole (400 bodů) pro realizaci spojnicové desky
  - Silikonový mikrospínač (8x8x5mm) pro manuální ovládání
  - Sada rezistorů
- **Konstrukční díly:** Specifické 3D tištěné držáky a krytky

4.3 Schéma zapojení

Kapitola 5

Softwarová část a nastavení RPi

5.1 Instalace OS a balíčků

5.2 API skeneru

Kapitola 6

Závěr a zhodnocení

Literatura

[1] XIAO, Michael. *Raspberry Pi Laser Scanner* [online]. Instructables, 2020 [cit. 2026-04-29]. Dostupné z: https://www.instructables.com/Raspberry-Pi-Laser-Scanner/