3D Laserový Skener

Projekt Raspberry Pi

Technická dokumentace

29. dubna 2026

Obsah

1 Specifikace projektu **3**

2 Konstrukce a vývoj krabice **4**

3 Hardwarová část **5**
3.1 Tištěné specifické díly 5
3.2 Seznam komponent 6
3.3 Schéma zapojení 6
3.4 Diagram rozdělení skeneru 6

4 Softwarová část a nastavení RPi **7**
4.1 Instalace OS a balíčků 7
4.2 API skeneru 7

5 Závěr a zhodnocení **8**

Kapitola 1

Specifikace projektu

Kapitola 2

Konstrukce a vývoj krabice

Krabice skeneru je navržena jako uzavřený box o vnějších rozměrech 24 × 18 × 15 cm. Tato velikost byla zvolena jako ideální kompromis mezi kompaktností a schopností skenovat objekty běžné velikosti (cca do 10 cm výšky).

Hlavním důvodem pro toto uzavřené řešení je zajištění stálých světelných podmínek uvnitř skeneru. Vnější světlo by mohlo negativně ovlivňovat přesnost laserových linií při snímání kamerou. Pevné stěny krabice navíc pomáhají tlumit vibrace od motoru, což zabraňuje rozmazání výsledného 3D modelu. Růžové body v modelu znázorňují pozice pro umístění skenovacích prvků.

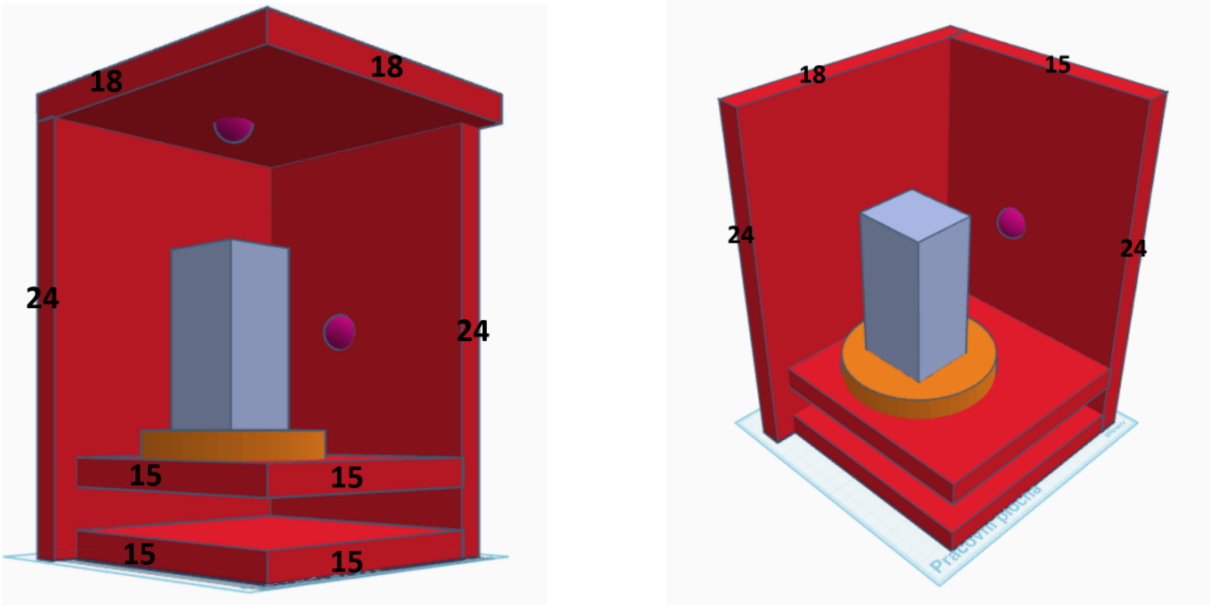

(a) Čelní pohled

(b) Perspektivní pohled

Obrázek 2.1: Technické nákresy a vizualizace konstrukce krabice

Kapitola 3

Hardwarová část

3.1 Tištěné specifické díly

Jednotlivé mechanické díly byly navrženy s ohledem na přesné ustavení optických a pohonných prvků konstrukce. Držáky laserů a motoru zajišťují tuhost sestavy, která je klíčová pro eliminaci geometrických odchylek během rotace snímaného objektu. Rozměry a tvary těchto komponent byly optimalizovány pro technologii 3D tisku, čímž bylo dosaženo nízké hmotnosti, aniž by díly ztratily svou pevnost.

Důležitou součástí jsou také krytky s vývody pro kabeláž, které slouží k organizaci vodičů a zabraňují jejich nechtěnému kontaktu s pohyblivými částmi skeneru. Variabilita v horizontálním a vertikálním provedení krytek umožňuje flexibilní vedení tras k řídicí jednotce bez nutnosti ostrých ohybů kabelů.

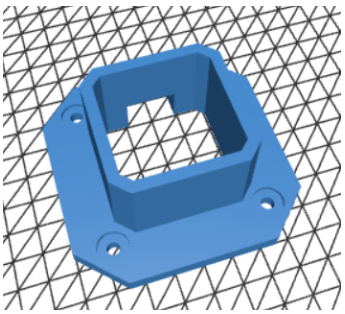

(a) Držák krokového motoru

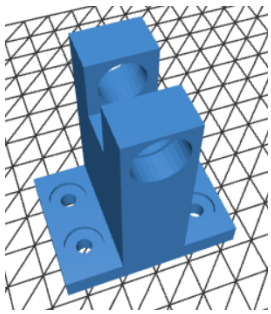

(b) Horizontální držák laseru

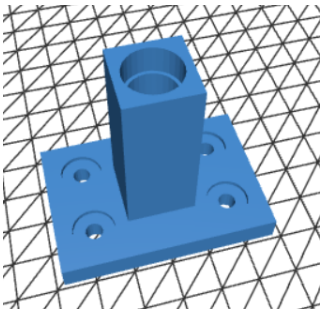

(c) Vertikální držák laseru

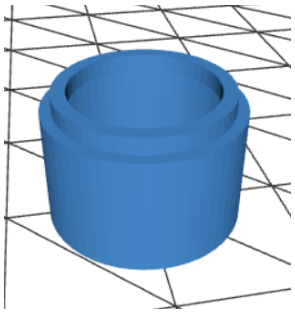

(d) Krytka laseru

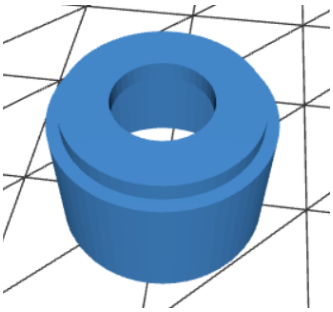

(e) Krytka s vývodem (horizontální)

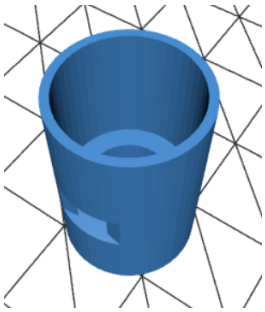

(f) Krytka s vývodem (vertikální)

Obrázek 3.1: Detailní přehled 3D modelů specifických dílů hardwaru.

3.2 Seznam komponent

3.3 Schéma zapojení

3.4 Diagram rozdělení skeneru

Kapitola 4

Softwarová část a nastavení RPi

4.1 Instalace OS a balíčků

4.2 API skeneru

Kapitola 5

Závěr a zhodnocení