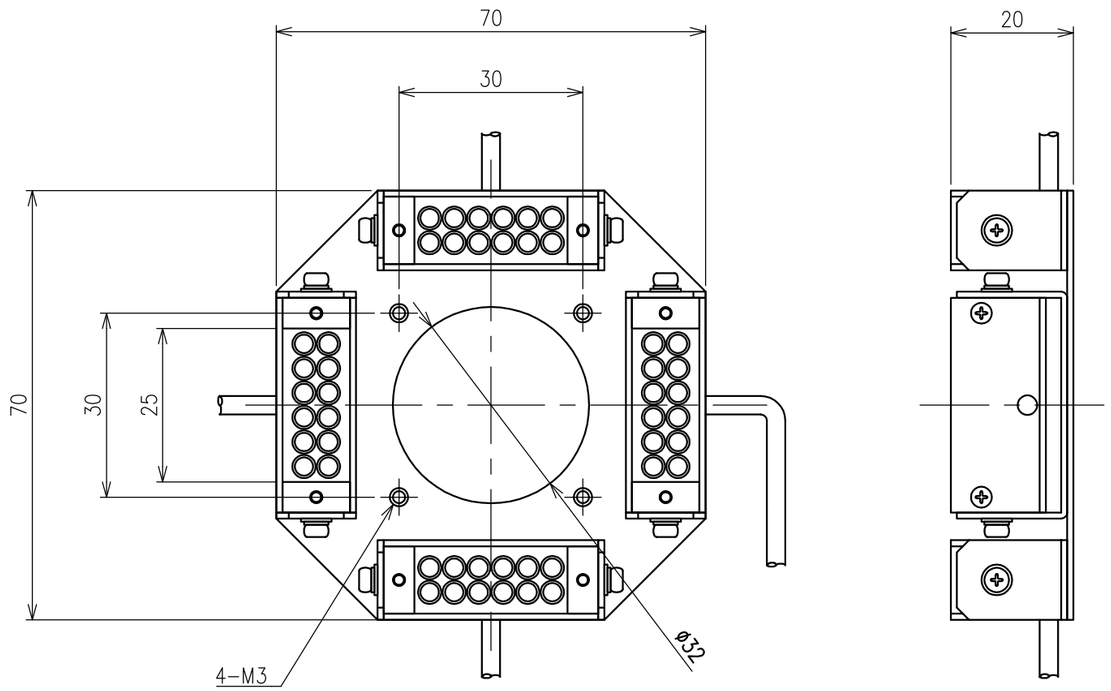

Model KDDB2-Q230*

Kyoto Denkiki Co., Ltd.

201311