Układ graficzny © CKE 2019

CENTRALNA KOMISJA EGZAMINACYJNA

EGZAMIN ZAWODOWY
Rok 2023
ZASADY OCENIANIA

Arkusz zawiera informacje prawnie chronione do momentu rozpoczęcia egzaminu

Nazwa kwalifikacji: **Administracja i eksploatacja systemów komputerowych, urządzeń peryferyjnych i lokalnych sieci komputerowych**
Oznaczenie arkusza: **INF.02-02-23.01-SG**
Oznaczenie kwalifikacji: **INF.02**
Numer zadania: **02**
Wersja arkusza: **SG**

PODSTAWA PROGRAMOWA 2019

Wypełnia egzaminator

Kod ośrodka ☐☐☐☐☐☐ – ☐☐☐☐☐

Kod egzaminatora ☐☐☐☐☐☐

Data egzaminu ☐☐ ☐☐ ☐☐☐☐
Dzień Miesiąc Rok

Godzina rozpoczęcia egzaminu ☐☐ : ☐☐

Numer *PESEL* zdającego*											Numer stanowiska		

* w przypadku braku numeru *PESEL* – seria i numer paszportu lub innego dokumentu potwierdzającego tożsamość

Egzaminatorze!

- Oceniaj prace zdających rzetelnie i z zaangażowaniem. Dokumentuj wyniki oceny.
- Stosuj przyjęte zasady oceniania w sposób obiektywny.
- Jeżeli zdający, wykonując zadanie egzaminacyjne, uzyskuje inne rezultaty albo pożądane rezultaty uzyskuje w inny sposób niż uwzględniony w zasadach oceniania lub przedstawia nietypowe rozwiązanie, ale zgodnie ze sztuką w zawodzie, to nadal oceniaj zgodnie z kryteriami zawartymi w zasadach oceniania. Informacje o tym, że zasady oceniania nie przewidują zaistniałej sytuacji, przekaż niezwłocznie w formie pisemnej notatki do Przewodniczącego Zespołu Egzaminacyjnego z prośbą o przekazanie jej do Okręgowej Komisji Egzaminacyjnej. Notatka może być sporządzona odręcznie w trybie roboczym.
- Informuj przewodniczącego zespołu nadzorującego o wszystkich nieprawidłowościach zaistniałych w trakcie egzaminu, w tym w szczególności o naruszeniach przepisów bezpieczeństwa i higieny pracy i o podejrzeniach niesamodzielności w wykonaniu zadania przez zdającego.

		Numer stanowiska					

	Elementy podlegające ocenie/kryteria oceny	*Egzaminator wpisuje **T**, jeżeli zdający spełnił kryterium albo **N**, jeżeli nie spełnił*					
Rezultat 1: Wykonane okablowanie sieciowe oraz podłączenie urządzeń							
Uwaga: Oceny kryteriów 1.1 ÷ 1.5 należy dokonać po informacji od Przewodniczącego ZN o wykonaniu montażu okablowania. Przebieg montażu okablowania należy ocenić zgodnie z kryteriami zapisanymi w przebiegu 1							
1	Wszystkie żyły kabla podłączono do panelu krosowego wg sekwencji T568B						
2	Przewody podłączone do panelu krosowego nie wystają więcej niż 25 mm poza płaszcz, a pary nie są rozkręcone na długości większej niż 13 mm						
3	Wszystkie żyły kabla podłączono do wtyku 8P8C wg sekwencji T568B						
4	Zatrzask wtyku oparto na izolacji kabla U/UTP						
5	Zdający przeprowadził za pomocą testera okablowania test wykonanego połączenia panel krosowy - wtyk w obecności egzaminatora oraz test potwierdził poprawność jego wykonania						
6	Urządzenia sieciowe, stację roboczą oraz serwer podłączono zgodnie ze schematem zamieszczonym w załączniku 1						
Rezultat 2: Skonfigurowane urządzenia sieciowe							
Uwaga: oceny kryteriów należy dokonać po informacji od Przewodniczącego ZN o gotowości zdającego do oceny konfiguracji rutera, następnie przełącznika							
1	W ruterze adres IP interfejsu WAN ustawiono na 88.88.88.1/30 oraz brama: 88.88.88.2						
2	W ruterze serwer DNS dla interfejsu WAN ustawiono na 8.8.8.8						
3	W ruterze adres IP dla interfejsu LAN ustawiono na 192.168.0.1/24						
4	W ruterze włączono serwer DHCP						
5	W ruterze pulę serwera DHCP ustawiono na 192.168.0.10 ÷ 192.168.0.20						
6	W ruterze ustawiono rezerwację dla adresu MAC karty sieciowej serwera podłączonej do przełącznika, na adres 192.168.0.15						
7	W ruterze ustawiono trasę statyczną dla podsieci 192.168.1.0/24 z dostępem przez bramę 192.168.0.15						
8	W przełączniku ustawiono adres IP na 192.168.0.2						
9	W przełączniku wyłączono port nr 3						

		Numer stanowiska					

Rezultat 3: Skonfigurowane interfejsy sieciowe							
*Uwaga: oceny rezultatów należy dokonać dla serwera w systemie Windows, konto **Administrator** z hasłem **ZAQ!2wsx** oraz dla stacji roboczej w systemie Linux, konto **administrator** z hasłem **ZAQ!2wsx** (konto z prawem podniesienia uprawnień do **root** z hasłem **ZAQ!2wsx**) Oceny kryteriów 3.7, 3.8 należy dokonać po informacji od przewodniczącego ZN o gotowości zdającego do oceny komunikacji pomiędzy urządzeniami sieciowymi. Sprawdzenie komunikacji zdający wykonuje w obecności egzaminatora*							
1	Na serwerze interfejsowi sieciowemu podłączonemu do przełącznika ustawiono nazwę: LAN1						
2	Na serwerze interfejsowi sieciowemu podłączonemu do przełącznika ustawiono automatyczną adresację IP i interfejs ma automatycznie przypisany adres 192.168.0.15						
3	Na serwerze interfejsowi sieciowemu podłączonemu do stacji roboczej ustawiono nazwę: LAN2						
4	Na serwerze interfejsowi sieciowemu podłączonemu do stacji roboczej ustawiono adres IP: 192.168.1.15 z maską 255.255.255.0						
5	Na stacji roboczej przewodowemu interfejsowi sieciowemu przypisano adres IP: 192.168.1.1 z maską podsieci 255.255.255.0						
6	Na stacji roboczej przewodowemu interfejsowi sieciowemu przypisano bramę: 192.168.1.15						
7	Wykonano test komunikacji stacji roboczej z serwerem np. ping 192.168.1.15 lub 192.168.0.15 oraz urządzenie odpowiada na polecenie						
8	Wykonano test komunikacji stacji roboczej z ruterem np. ping 192.168.0.1 oraz urządzenie odpowiada na polecenie						
Rezultat 4: Skonfigurowany serwer							
UWAGA: ocenie podlega konfiguracja systemu Windows							
1	Ustawiono nazwę serwera na *serwerX*, gdzie X to numer stanowiska egzaminacyjnego						
2	Dodano rolę Dostęp zdalny - Routing						
3	Włączono ruting LAN						
4	Założono konto użytkownika o nazwie: **jkowalski**						
5	Założono grupę użytkowników o nazwie **Biuro projektów** i dodano do niej utworzone konto						
6	Do folderu *C:\projekty* ustawiono zabezpieczenia dla: **Administratorzy** – Pełna kontrola, **Biuro projektów** – Modyfikacja						
7	W zaporze sieciowej wyłączono wszystkie reguły przychodzące						
8	W zaporze sieciowej dodano przychodzącą regułę zezwalającą dla protokołu ICMP dla adresacji IPv4						

		Numer stanowiska					

Rezultat 5: Diagnostyka							
Uwaga: Ocenie podlega diagnostyka w systemie Linux. Parametry zapisane są w tabeli 1 w arkuszu egzaminacyjnym. Pliki zrzutów ekranu znajdują się w katalogu PROCESOR na nośniku USB opisanym EGZAMIN-x, gdzie x to numer stanowiska egzaminacyjnego. Kryteria należy uznać za spełnione tylko wtedy, gdy zapisy są identyczne ze zrzutami ekranowymi. Dopuszcza się zapis świadczący o braku wyświetlonej informacji, jeżeli zostało to również udokumentowane zrzutem ekranu							
1	Zapisano w tabeli 1 parametr procesora: Producent						
2	Zapisano w tabeli 1 parametr procesora: Model						
3	Zapisano w tabeli 1 parametr procesora: Częstotliwość						
4	Zapisano w tabeli 1 parametr procesora: Obsługa rozkazów AVX2 (Tak/Nie)						

		Numer stanowiska					

Przebieg 1: Montaż okablowania sieciowego							
Zdający:							
1	zdejmował izolację z kabla U/UTP, montował kabel U/UTP przy zastosowaniu odpowiednich narzędzi, zgodnie z zasadami BHP						
2	zostawił uporządkowane stanowisko po zakończeniu wszystkich prac						

Załącznik 1 - Schemat połączenia urządzeń

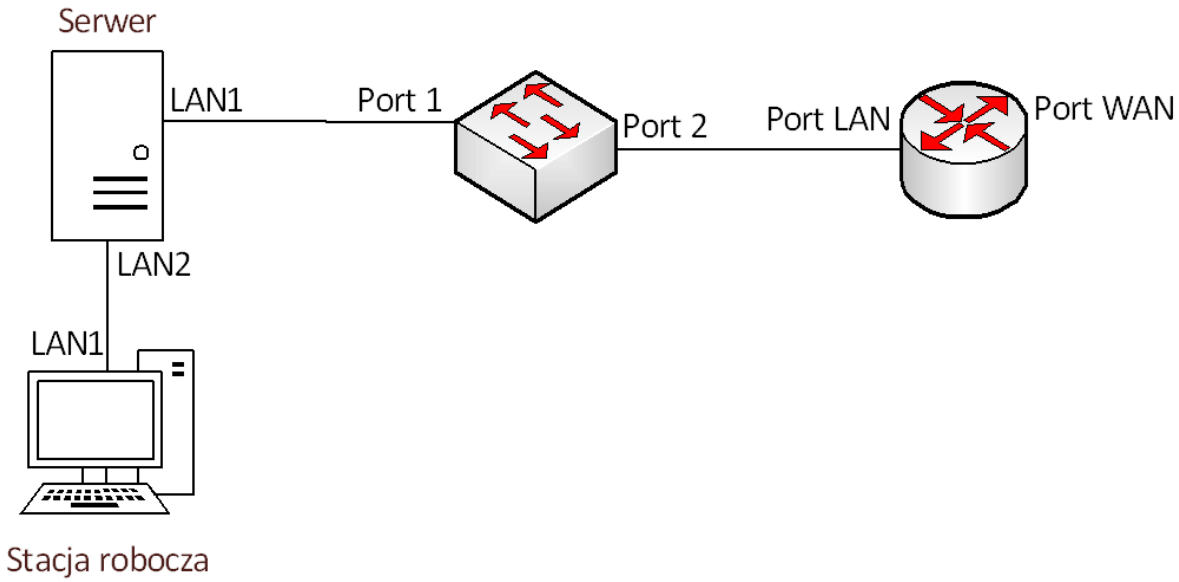

Egzaminator ……. .....

imię i nazwisko *data i czytelny podpis*