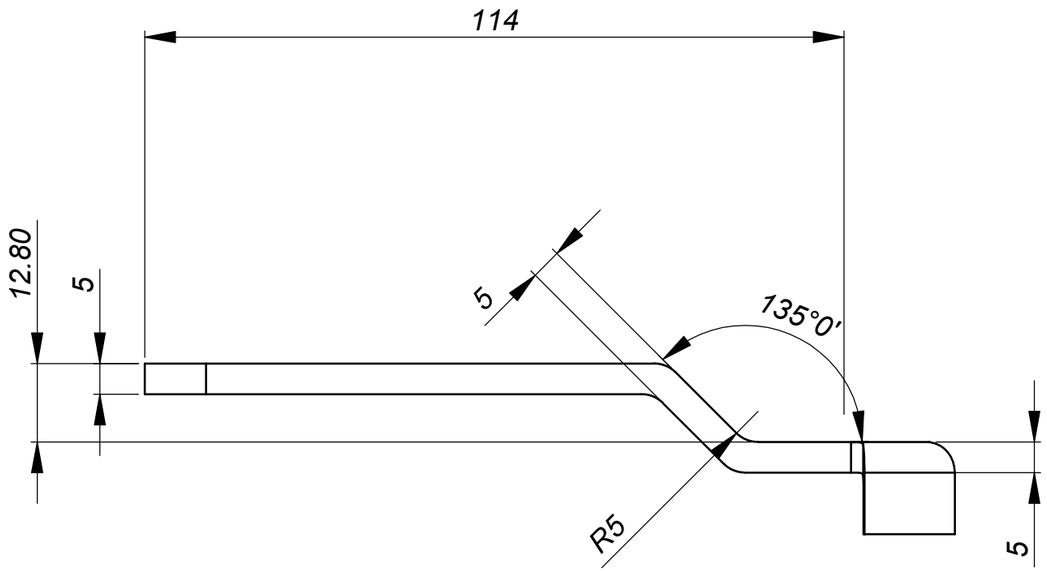

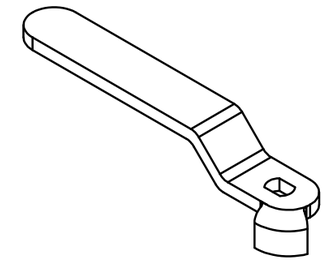

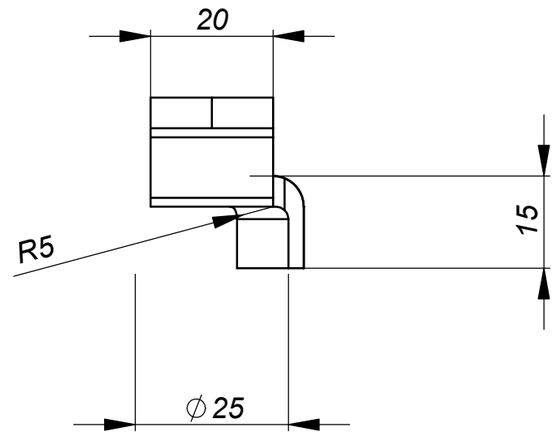

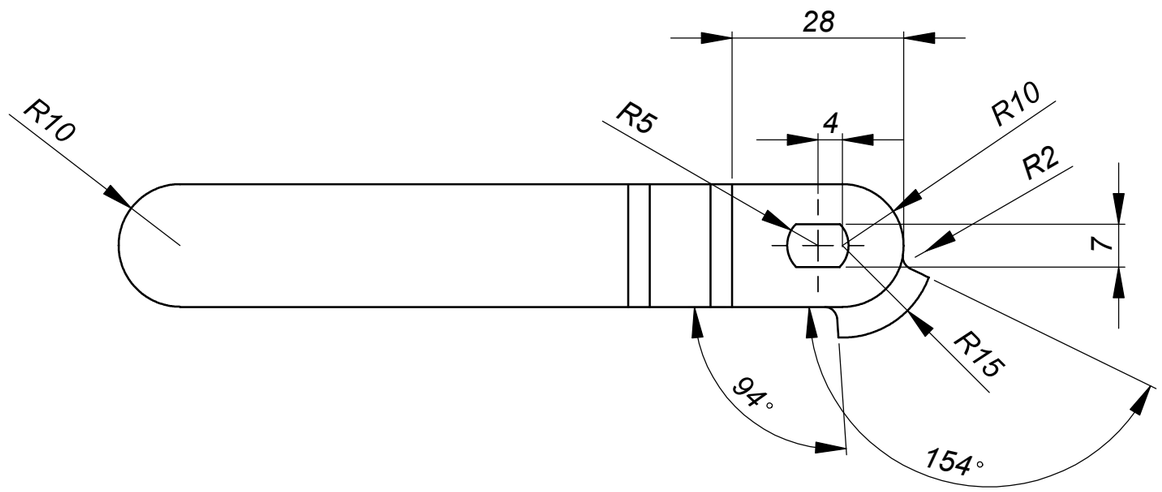

				Zastąpiony przez rysunek nr	Masa 0.11	Format A3	Arkusz/Arkuszy 1/1
				Zastępuje rysunek nr	Podziałka 1:1	**M-72** Rysunek ćwiczeniowy z zajęć CAD SolidWorks	
L.p.	Treść zmian	Nazwisko	Data	Oznaczenie wyrobu	Materiał Galvanized Steel		
Projektował			4/24/2026	Nazwa przedmiotu lub dokumentu			
Konstruował			4/24/2026				
Sprawdził		Podpis	Data	**SolidWorks**	Szkolenie SolidWorks		
Kontrola norm					Numer archiwalny	dzwignia	
Zatwierdził							

SOLIDWORKS Educational Product. For Instructional Use Only.