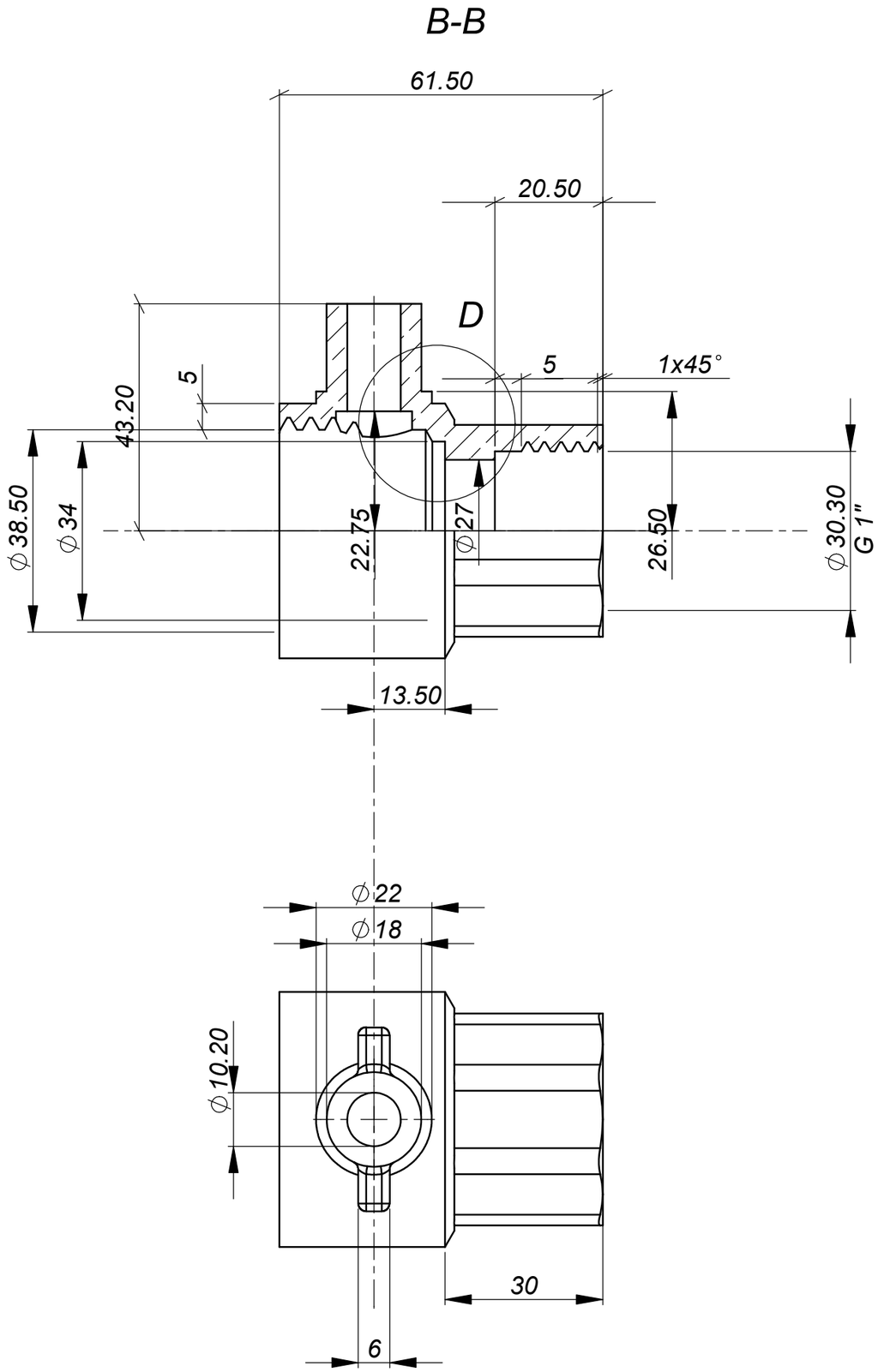


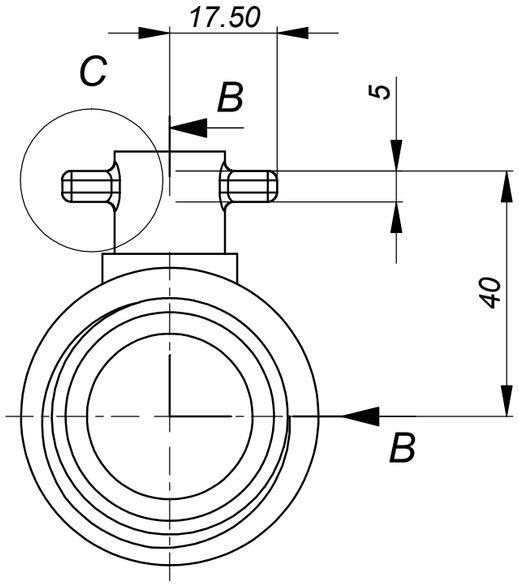


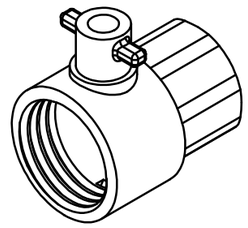

C
2 : 1

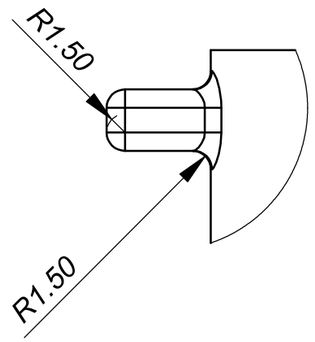


D
2 : 1

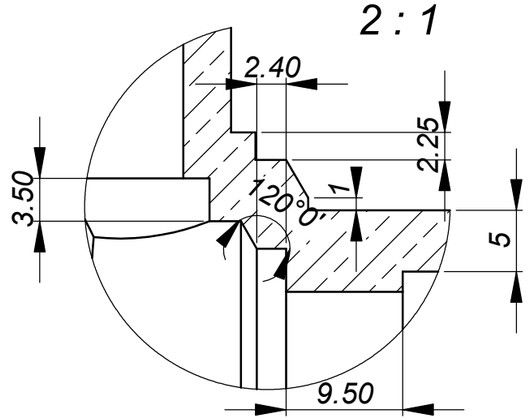


| L.p. | Treść zmian | Nazwisko | Data |
|---|---|---|---|
| | | | |
| | | | |
| | | | |
| | | | |

| | | | |
|---|---|---|---|
| Projektował | | | 4/24/2026 |
| Konstruował | | | 4/24/2026 |
| Sprawdził | | Podpis | Data |
| Kontrola norm | | | |
| Zatwierdził | | | |

| | | | |
|---|---|---|---|
| Zastąpiony przez rysunek nr | Masa 0.36 | Format A3 | Arkusz/Arkuszy 1/1 |
| Zastępuje rysunek nr | Podziałka 1:1 | **M-72** Rysunek ćwiczeniowy z zajęć CAD SolidWorks | |
| Oznaczenie wyrobu | Materiał Brass | | |
| Nazwa przedmiotu lub dokumentu | | | |
| **SolidWorks** | Szkolenie SolidWorks | glowny_body | |
| | Numer archiwalny | | |

SOLIDWORKS Educational Product. For Instructional Use Only.