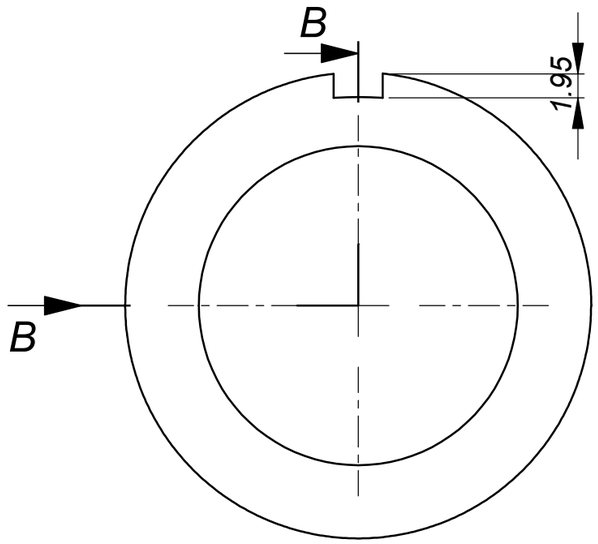

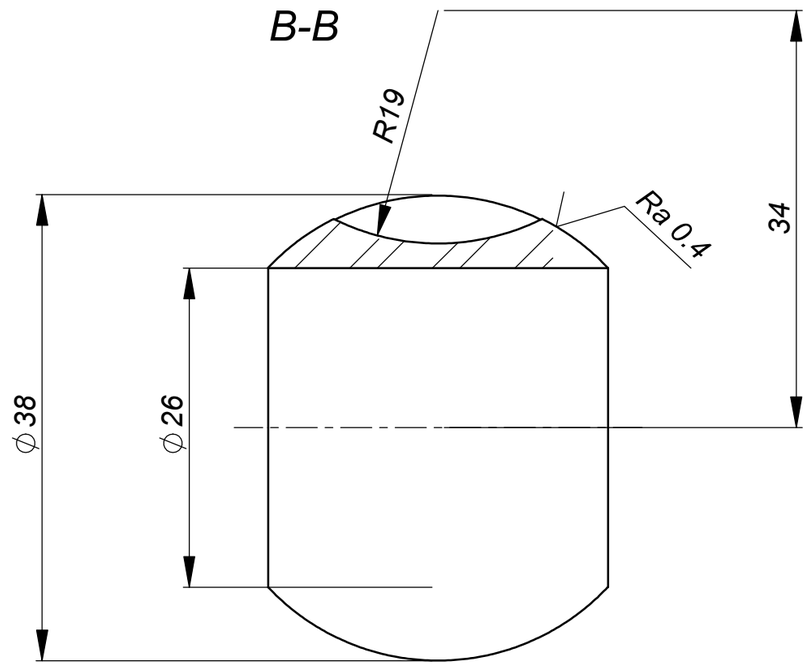

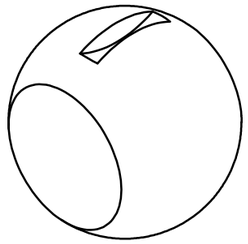

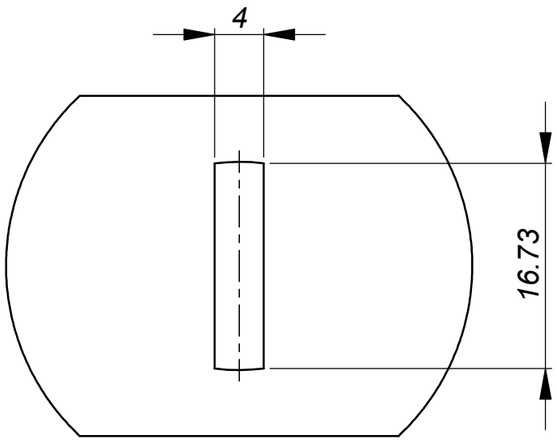

				Zastąpiony przez rysunek nr	Masa 0.09	Format A3	Arkusz/Arkuszy 1/1
				Zastępuje rysunek nr	Podziałka 2:1	M-72 Rysunek ćwiczeniowy z zajęć CAD SolidWorks	
L.p.	Treść zmian	Nazwisko	Data	Oznaczenie wyrobu Ćwiczenia SolidWorks	Materiał AISI Typ 316L stal nierdzewna		
Projektował			4/24/2026	Nazwa przedmiotu lub dokumentu			
Konstruował			4/24/2026				
Sprawdził		Podpis	Data	SolidWorks	Szkolenie SolidWorks	kula	
Kontrola norm					Numer archiwalny		
Zatwierdził							

SOLIDWORKS Educational Product. For Instructional Use Only.