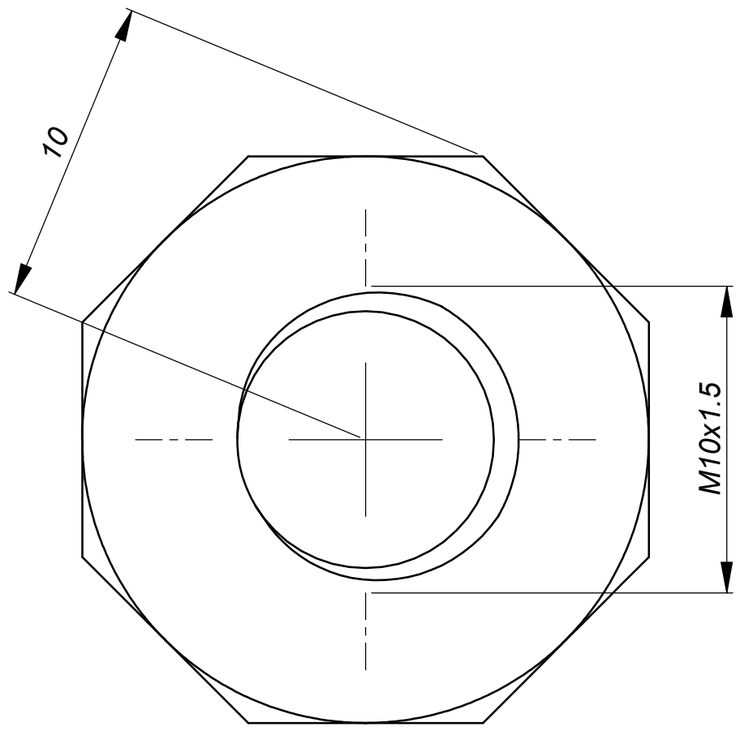

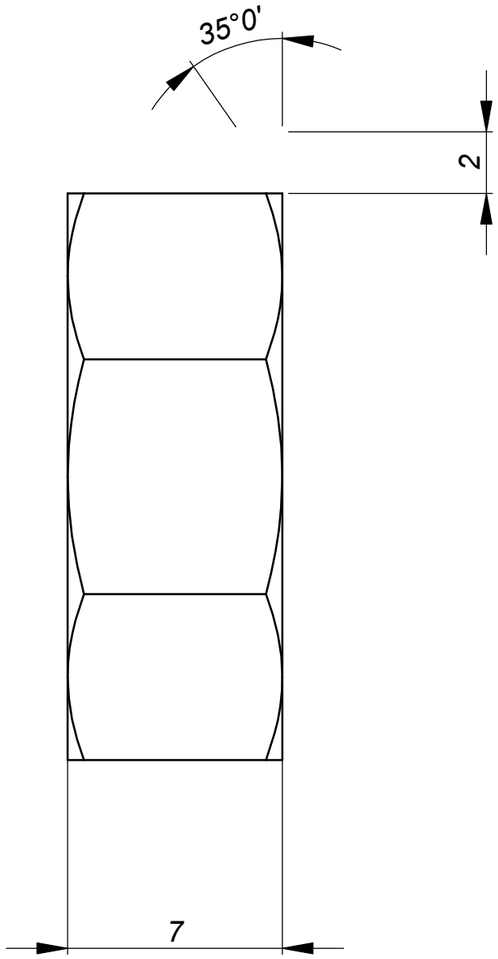

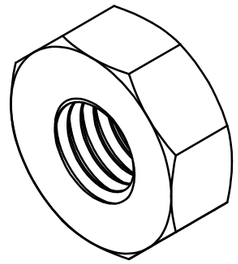

L.p.	Treść zmian	Nazwisko	Data

Projektował			4/24/2026
Konstruował			4/24/2026
Sprawdził		Podpis	Data
Kontrola norm			
Zatwierdził			

Zastąpiony przez rysunek nr	Masa 0.01	Format A3	Arkusz/Arkuszy 1/1
Zastępuje rysunek nr	Podziałka 5:1	**M-72** Rysunek ćwiczeniowy z zajęć CAD SolidWorks	
Oznaczenie wyrobu: Ćwiczenia SolidWorks	Materiał: Galvanized Steel		
Nazwa przedmiotu lub dokumentu			
SolidWorks	Szkolenie SolidWorks	nakretka	
	Numer archiwalny		

SOLIDWORKS Educational Product. For Instructional Use Only.