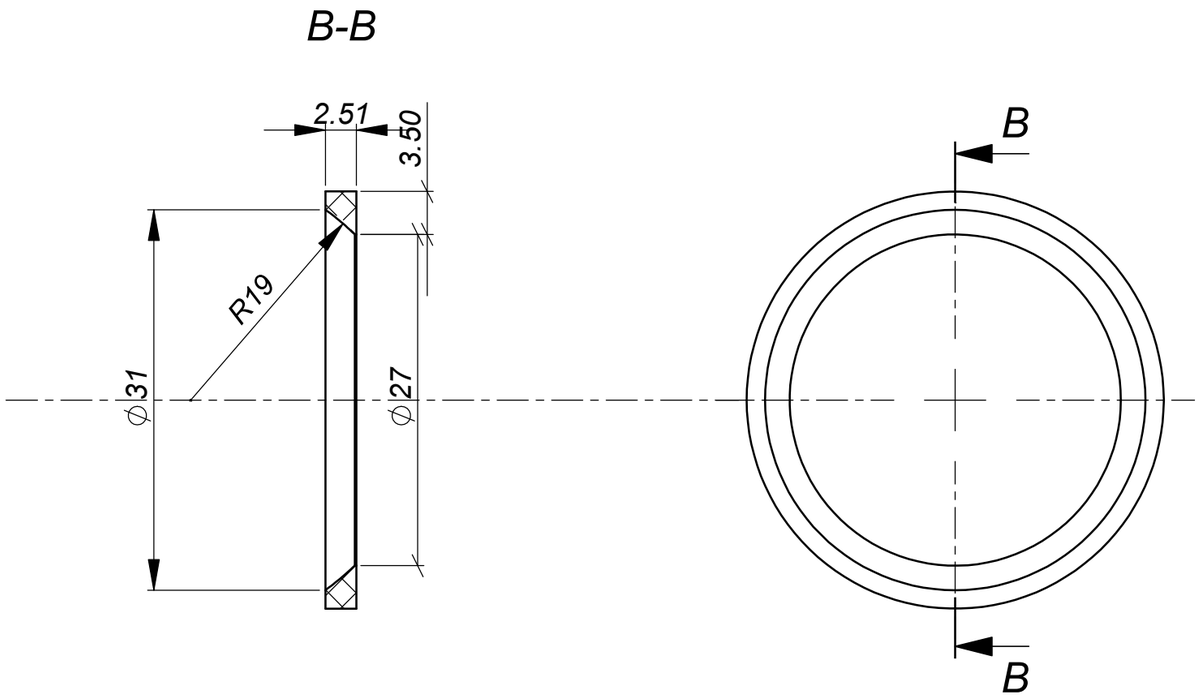

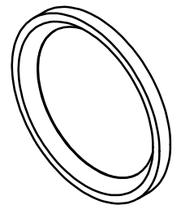

				Zastąpiony przez rysunek nr	Masa 0.00	Format A3	Arkusz/Arkuszy 1/1
				Zastępuje rysunek nr	Podziałka 2:1	M-72 Rysunek ćwiczeniowy z zajęć CAD SolidWorks	
L.p.	Treść zmian	Nazwisko	Data	Oznaczenie wyrobu Ćwiczenia SolidWorks	Materiał PTFE(ogólny)		
Projektował			4/24/2026	Nazwa przedmiotu lub dokumentu			
Konstruował		Podpis	4/24/2026 Data				
Sprawdził				SolidWorks	Szkolenie SolidWorks		
Kontrola norm					Numer archiwalny	uszczelka_kula	
Zatwierdził							

SOLIDWORKS Educational Product. For Instructional Use Only.