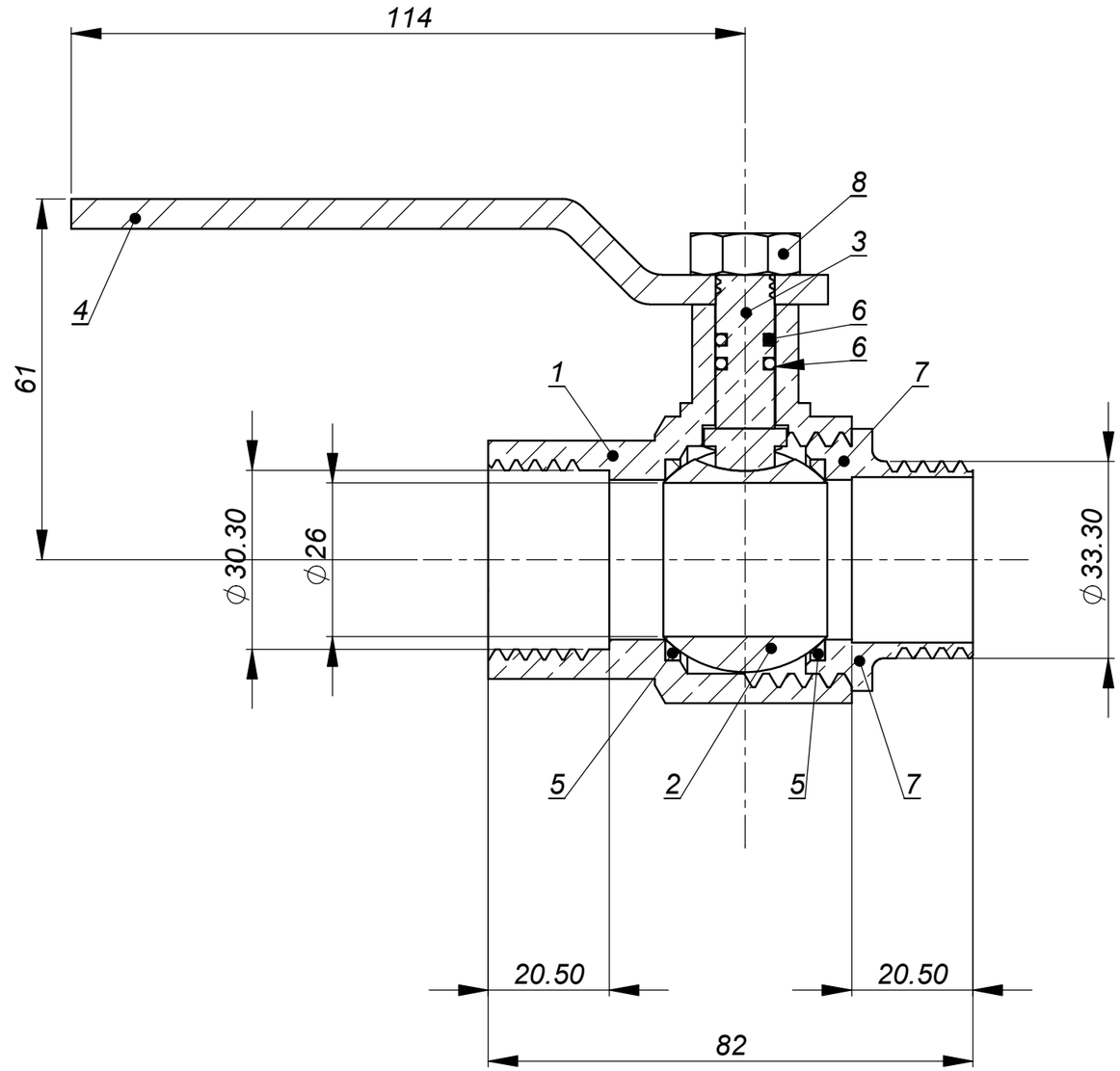

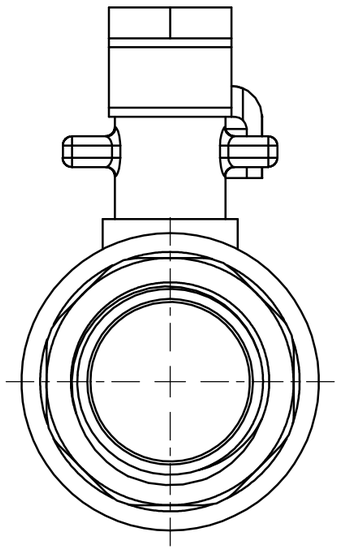

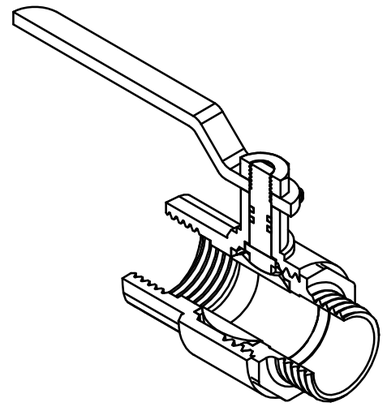

Lp	Nazwa części	Ilość	Masa	Materiał	Uwagi
1	glowny_body	1	0.36	Brass	
2	kula	1	0.09	AISI Typ 316L stal nierdzewna	
3	trzpien	1	0.02	Mosiądz	
4	dzwignia	1	0.11	Galvanized Steel	
5	uszczelka_kula	2	0.00	PTFE(ogólny)	
6	uszczelka_trzpien	2	0.00	Guma	
7	wkretka	1	0.09	Brass	
8	nakretka	1	0.01	Galvanized Steel	

L.p.	Treść zmian	Nazwisko	Data

		Podpis	Data
Projektował			4/23/2026
Konstruował			4/23/2026
Sprawdził			
Kontrola norm			
Zatwierdził			

Zastąpiony przez rysunek nr

Masa: 0.47 | Format: A3 | Arkusz/Arkuszy: 1/1

Zastępuje rysunek nr

Podziałka: 1:1

M-72
Rysunek ćwiczeniowy z zajęć CAD SolidWorks

Oznaczenie wyrobu: Cwiczenia SolidWorks

Materiał

Nazwa przedmiotu lub dokumentu

SolidWorks Szkolenie SolidWorks

Numer archiwalny

zlozenie

SOLIDWORKS Educational Product. For Instructional Use Only.