INT-207-01-002

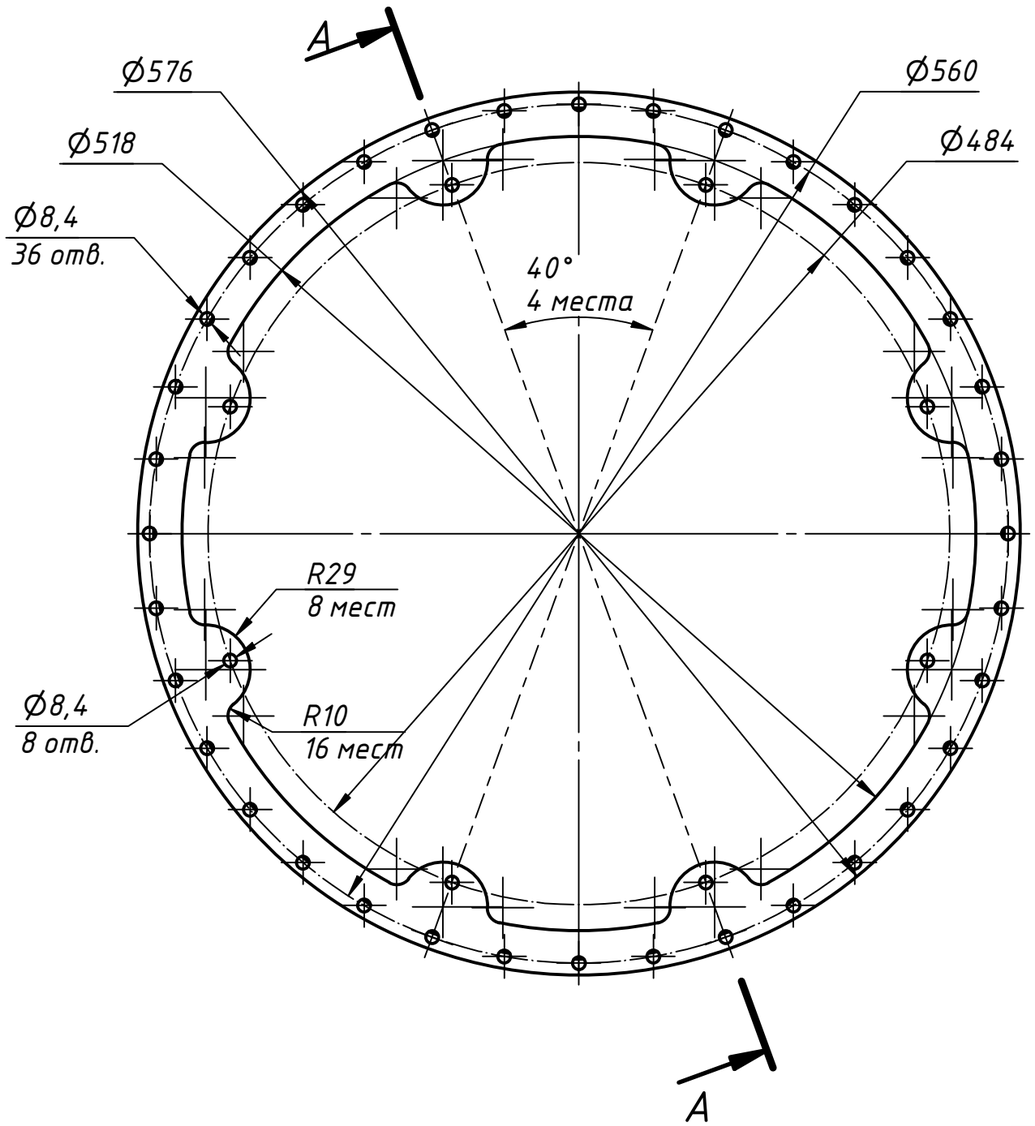

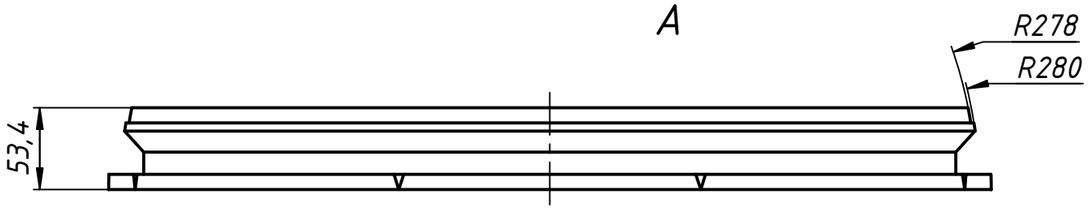

А–А (1 : 4)

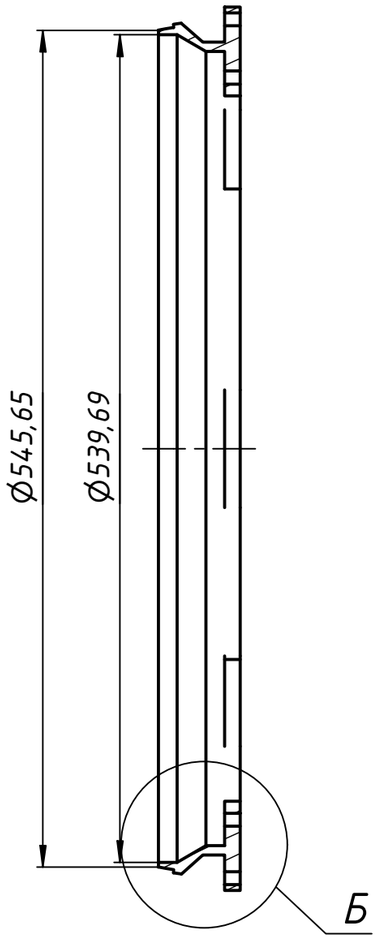

Б (1 : 1)

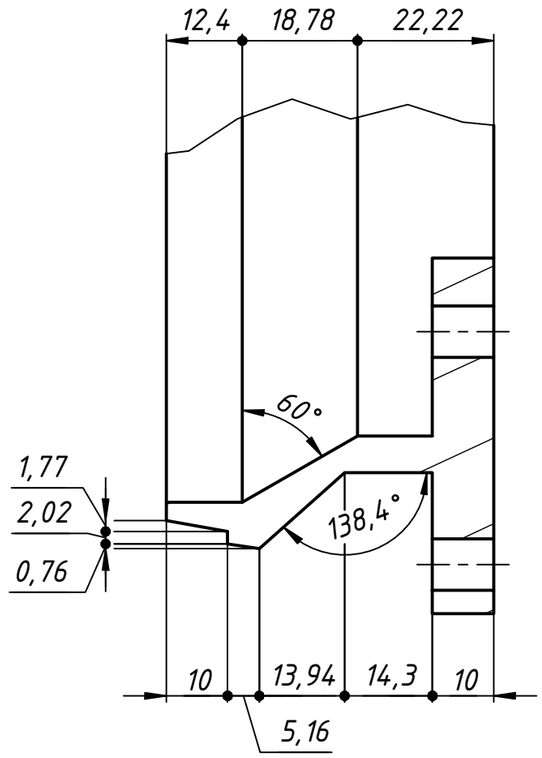

Изм.	Лист	№ докум.	Подп.	Дата	INT-207-01-002		
Разраб.		CAD			Front Hemisphere Ring	Лит.	Масса 2,7 / Масштаб 1 : 4
Пров.							
Т. контр.						Лист	Листов 1
Нач.отд.					АД33 ГОСТ 4784-2019	WSR	
Н. контр.							
Утв.							

Перв. примен. | Справ. № | Подп. и дата | Инв. № дубл. | Взам. инв. № | Подп. и дата | Инв. № подл.

Копировал | Формат А3