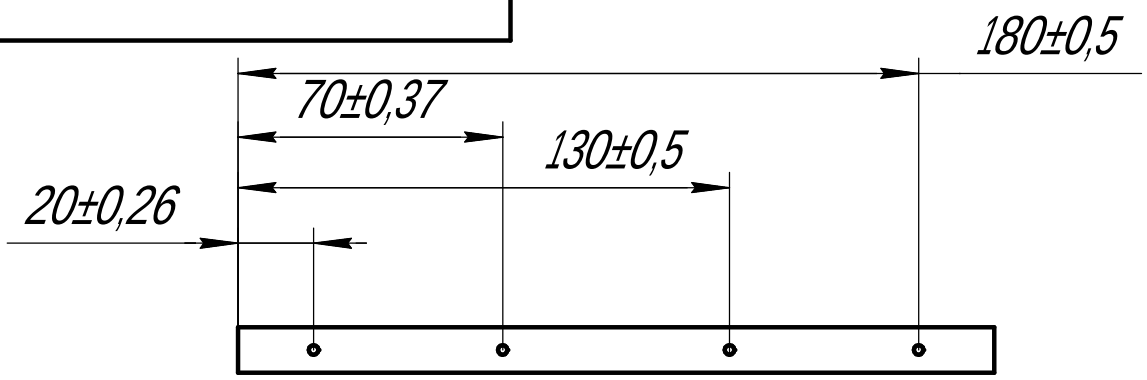

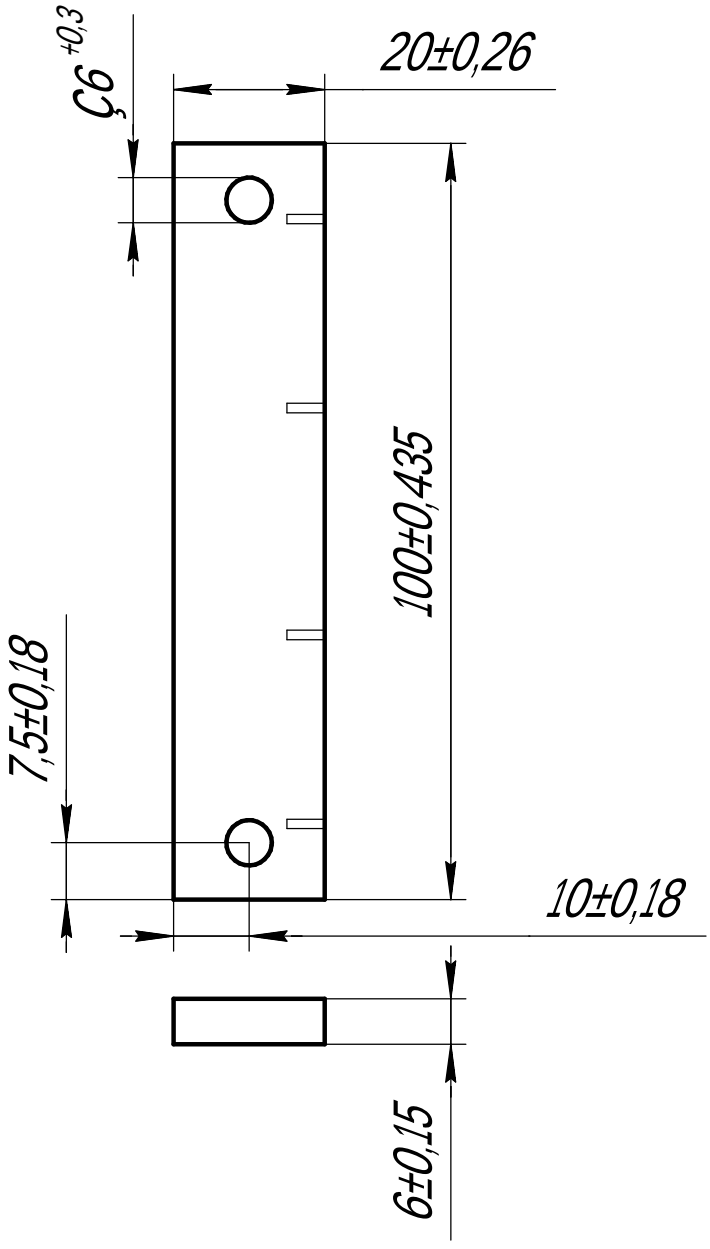

					�.	Масштаб	Масса
						0,73	1:1
Изм.	Лист	Докум.	Подп.	Дата	Лист	Листов 1	
Разраб.							
Пров.							
Т.контр.							
Н.контр.							
Утв.							

Пластина

Пластина 10 ГОСТ 1050-88

Копировал Формат A4