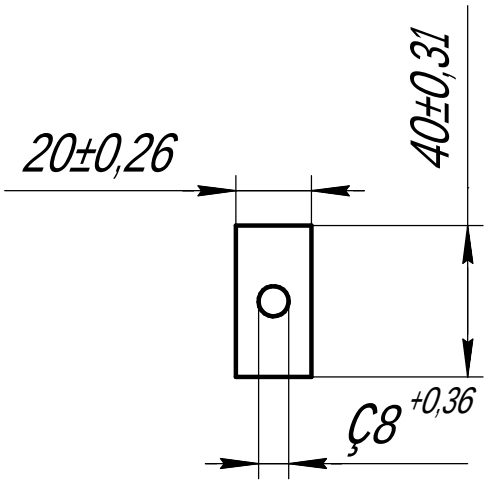
20±0,26
40±0,31
Ç8 +0,36

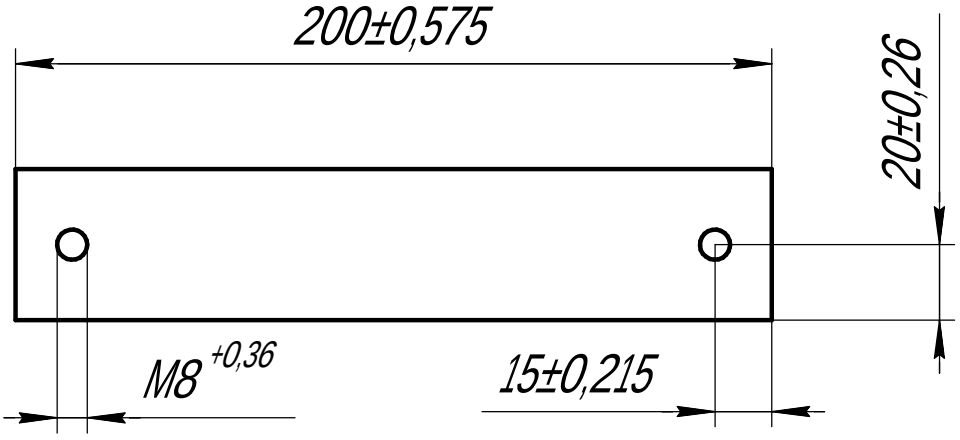
200±0,575
20±0,26
M8 +0,36
15±0,215