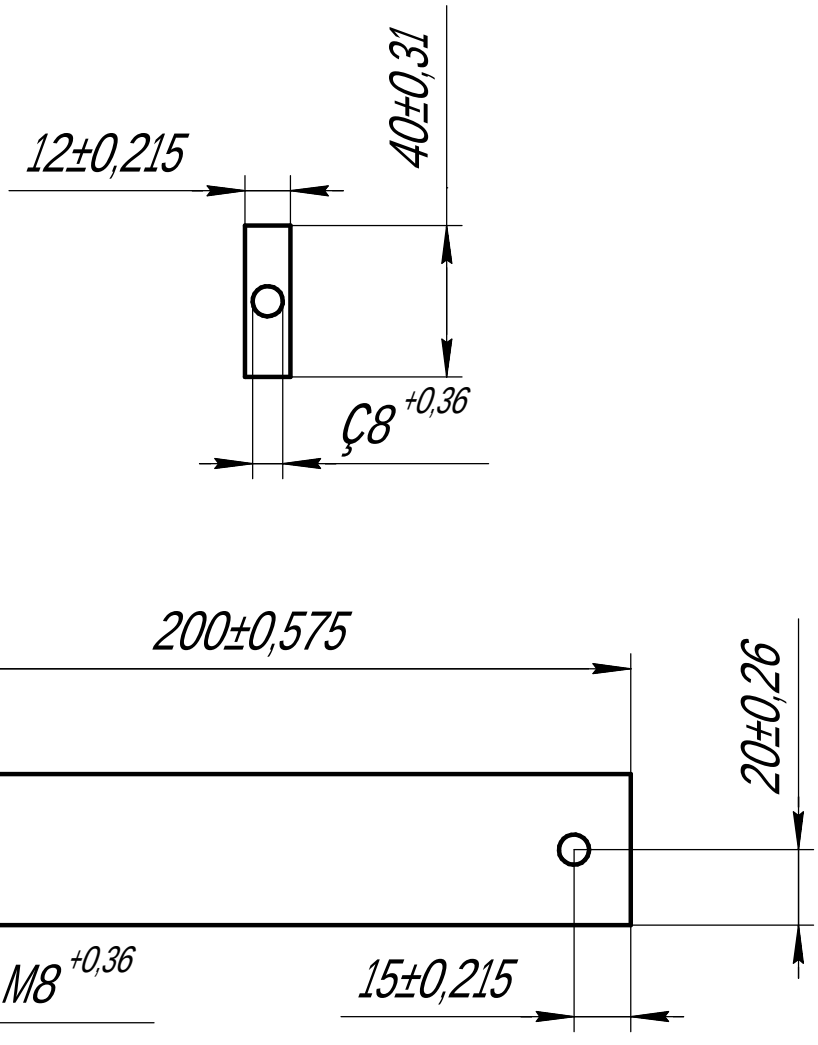

					ЗЙЦЪ.ЗЦ ЪЦГКЗ ГЙК ЗЦ ЪКК	Ж Г.	ЖЦГГЦ	ЖЦГЖГЦЇ
А'Й	Ж ГГ	Ъ.ЗЙ	ЗЪ Р.	ЪЦГЦ			0,73	1:1
ЗЦ РЦЇ.						Ж ГГ	Ж ГГЪЇ	1
ЗРЪЇ.								
Ψ.ЗЪГР.					ΨГЦЙК 10 ЪЖΨ 1050-88			
ЖЙ.ЗЪГР.								
ΘГЇ.								

ЖЪР РЪЇЦЙ ΘЪРЙЦГ А4

ЗЪ РЦЙ Ъ.

ΨРРЦЇ.

ЗЪ Р. ЗЪ ЦГЦ

АЪЇ. ЗЙЦЙ

Ц'ЦЙ ЪЇ.

ЗЪ Р. ЗЪ ЦГЦ

АЪЇ. РЪ ЙЦ