�.�қ.	Парақ	Құжат	Қол	Күні
Әзірл.				
Текс. бақ.				
Бақыл.				
Мақұл.				

Өзгерістер	Парақтардың саны

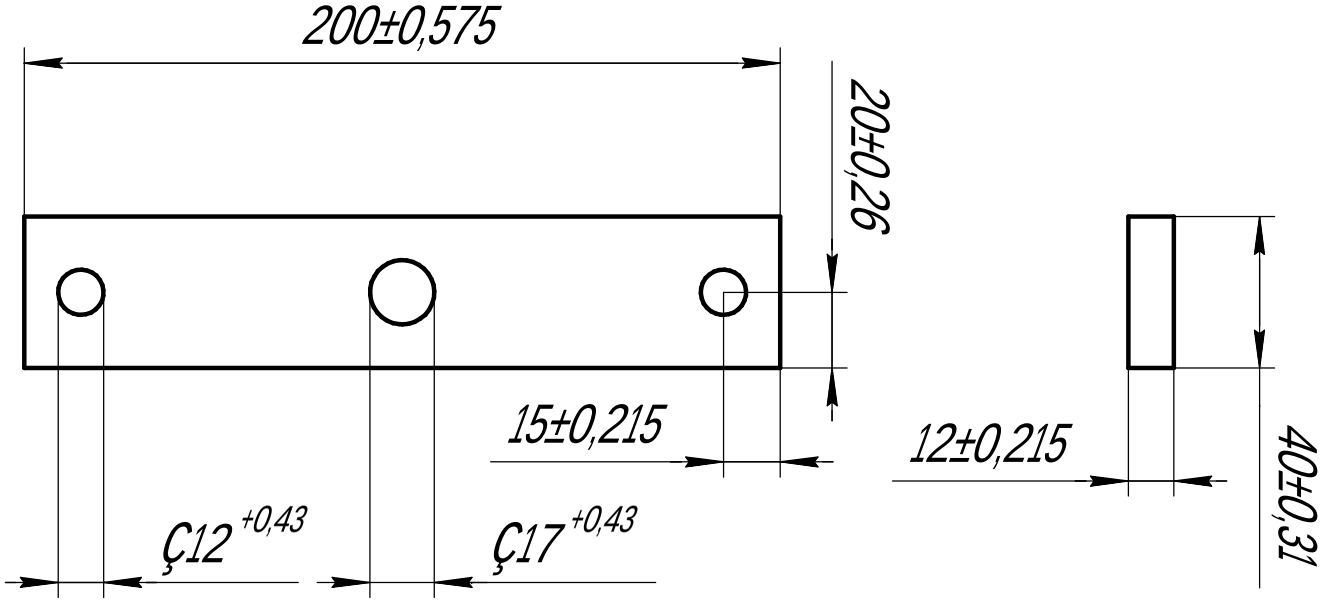

Белгісі	Аты	Саны	Ескерту
	Бұрышты 1050-88		