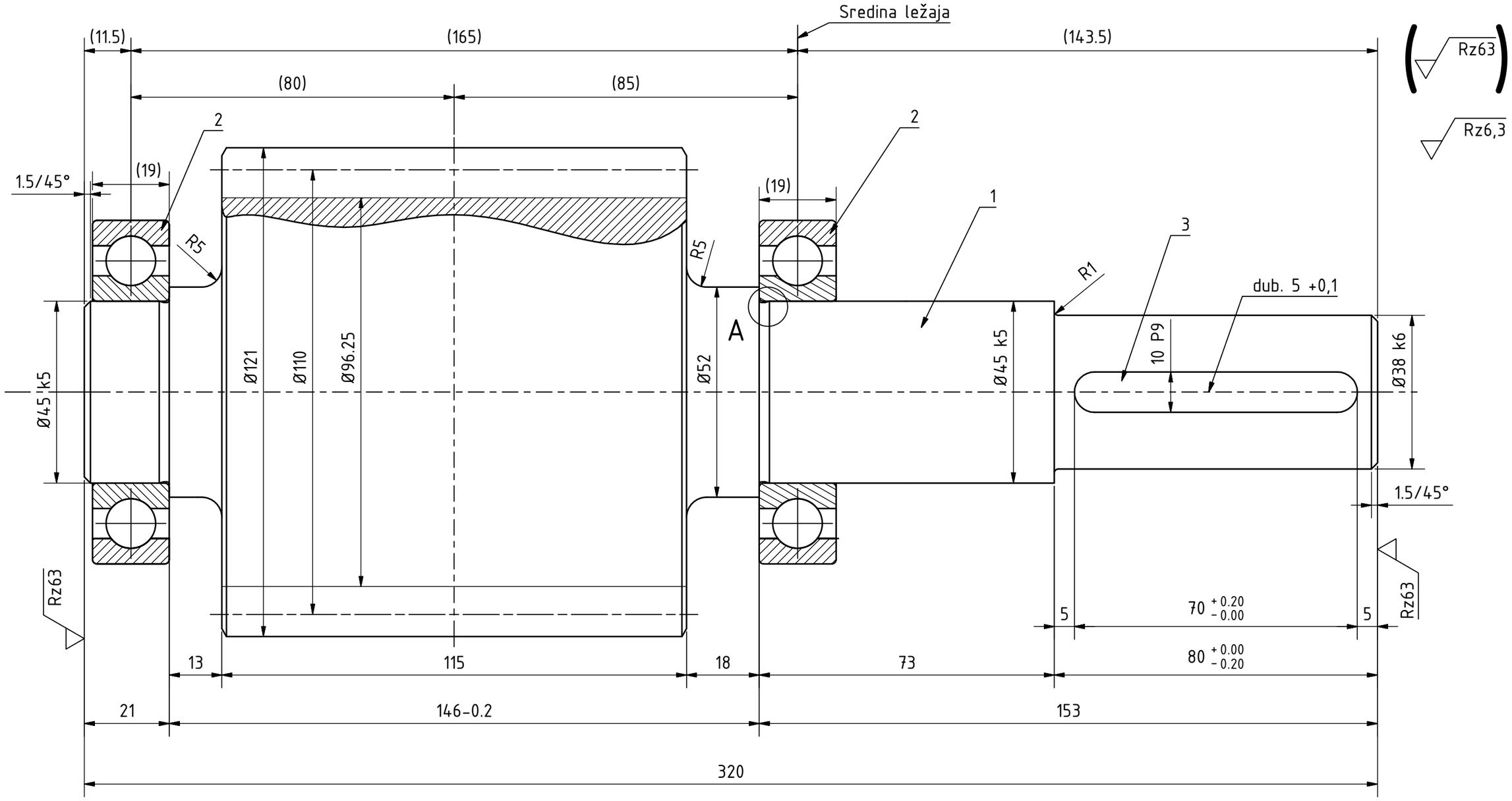

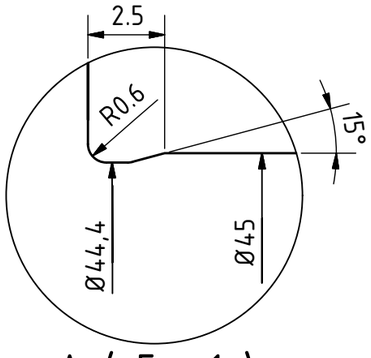

A (5 : 1)

bez poz. 2

10 P9	-0,015
	-0,051
Ø45 k5	+0,013
	-0,002
Ø38 k6	+0,018
	-0,002

Količina	Naziv	Nacrt/Standard	Pozicija
1	Uložno pero A10 x 8 x 70 - E295	DIN 6885	3
2	Ležaj kuglični SKF 6209	DIN 625	2
1	Vratilo sa zupčanikom		1

Naziv dijela/sklopa: Vratilo prijenosnika snage	Nacrt broj:	Revizija: 00	Predmet: Elementi strojeva 2
Materijal: Ck45		Masa:	Akad. god.: 2017/2018 — Semestar: IV
			Program br.: — List: — Listova:
CAD	Mjerilo: 1:1 — Format: A3	Politehnika Pula	
	Netolerirane kote DIN 7168-m-S / DIN 7168-g-U		

	Ime i prezime	Datum	Potpis
Crtao	Kristijan Cetina	19.5.2018.	
Pregledao			
Odobrio			