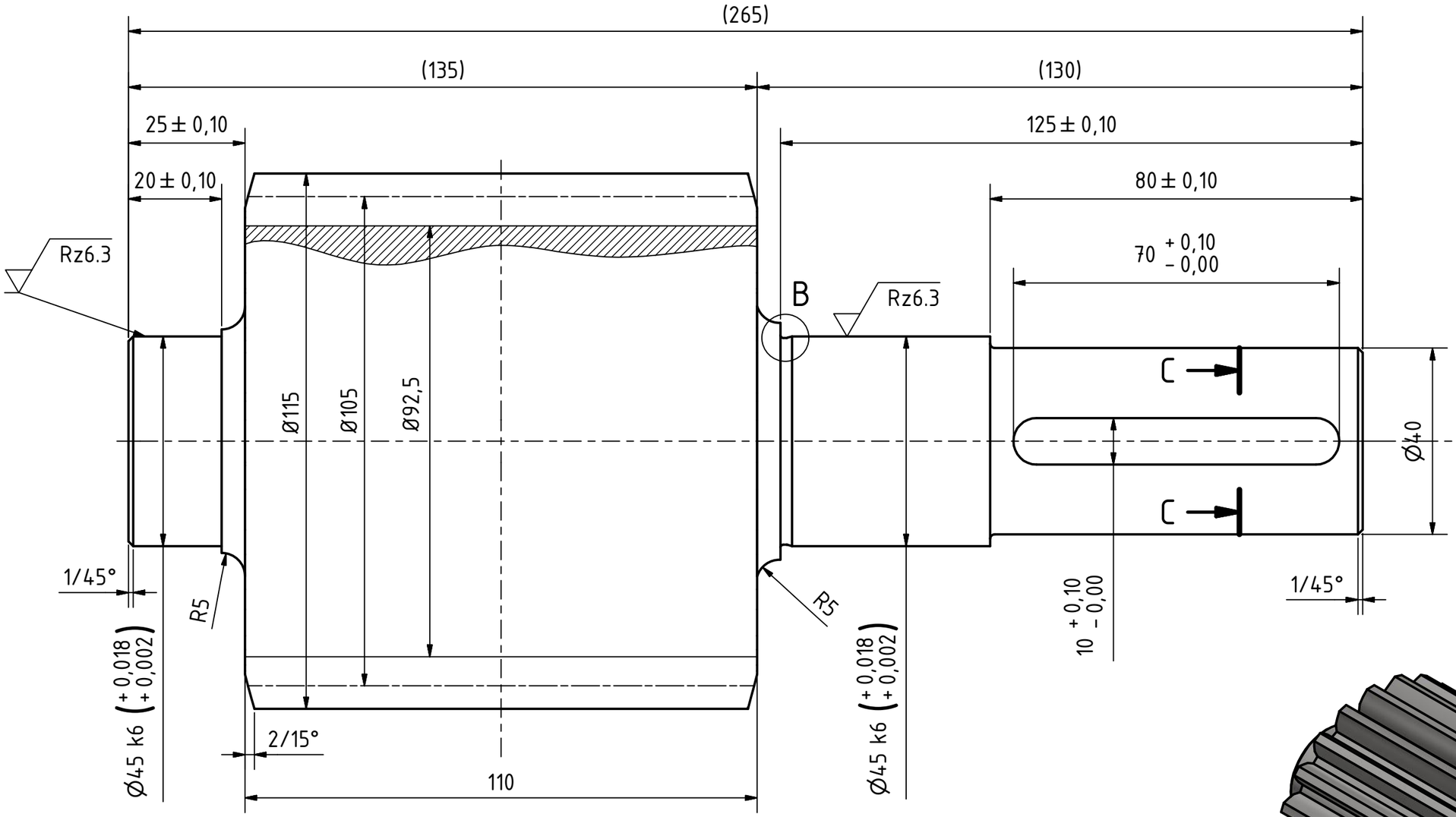

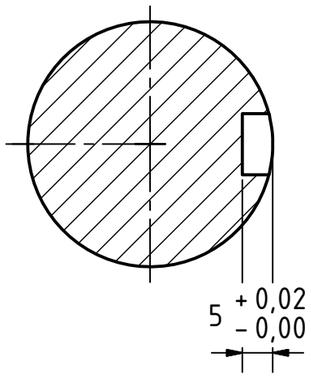

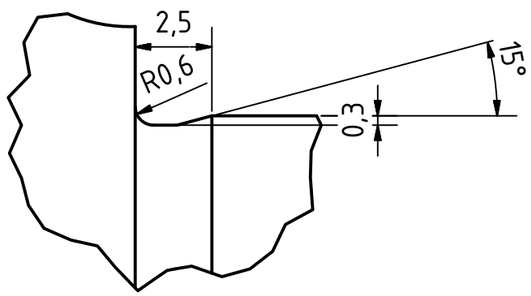

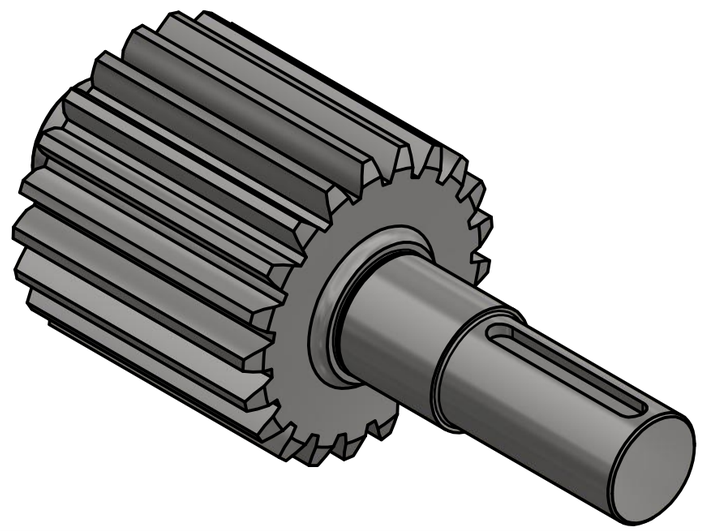

Rz63

Zupčanik	
Parametar	Vrijednost
modul	5 mm
broj zubi	21
kut zahvata	20°

Naziv dijela/sklopa: Pogonsko vratilo i zupčanik	Nacrt broj:	Revizija:	Predmet: Konstrukcije
			Akad. god.: 2018./2019. — Semestar: V
Materijal: E360 (Č0745)		Masa:	Program br.: — List: — Listova:
CAD — Mjerilo: 1:1 — Format: A3 — Netolerirane kote DIN 7168-m-S / DIN 7168-g-U	Politehnika Pula		Ime i prezime — Datum — Potpis
			Crtao: Stjepan Grgin
			Pregledao:
			Odobrio: