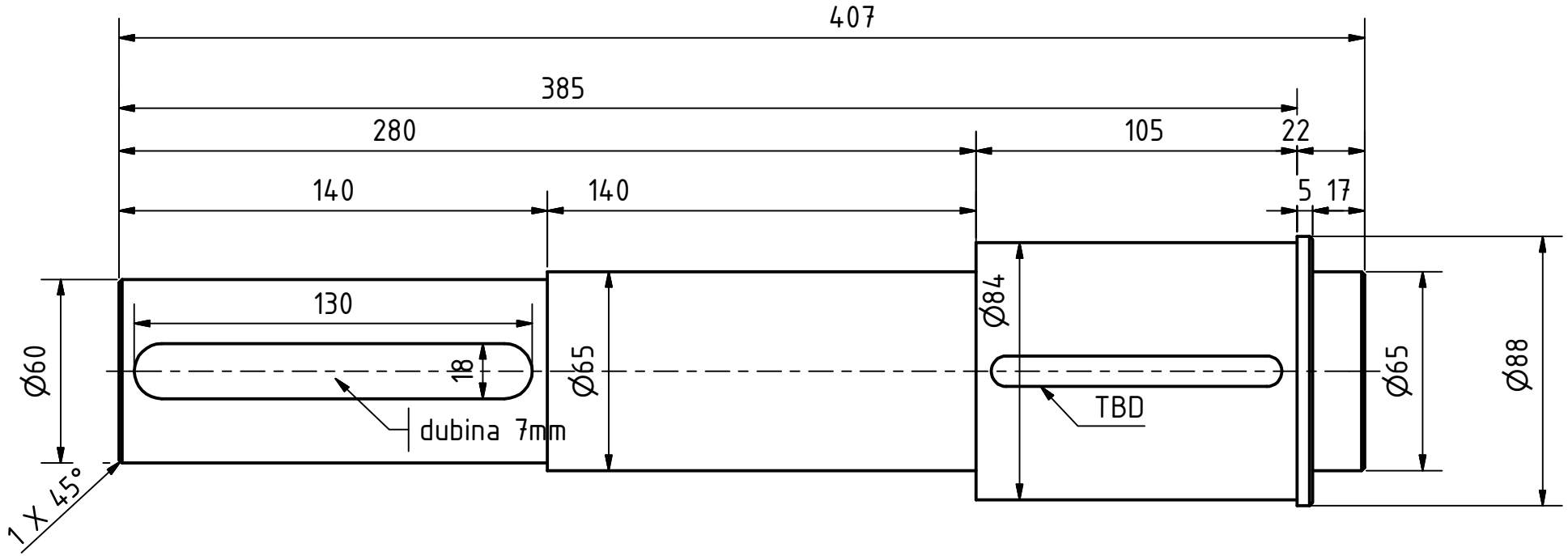

Naziv dijela/sklopa: Gonjeno vratilo	Nacrt broj:	Revizija:	Predmet: Konstrukcije			
			Akad. god.: 2018./2019.		Semestar: V.	
Materijal:		Masa:	Program br.:		List:	Listova:
				Ime i prezime	Datum	Potpis
CAD	Mjerilo:	Format: A4	Crtao			
	Netolerirane kote DIN 7168-m-S / DIN 7168-g-U	Politehnika Pula	Pregledao			
			Odobrio			