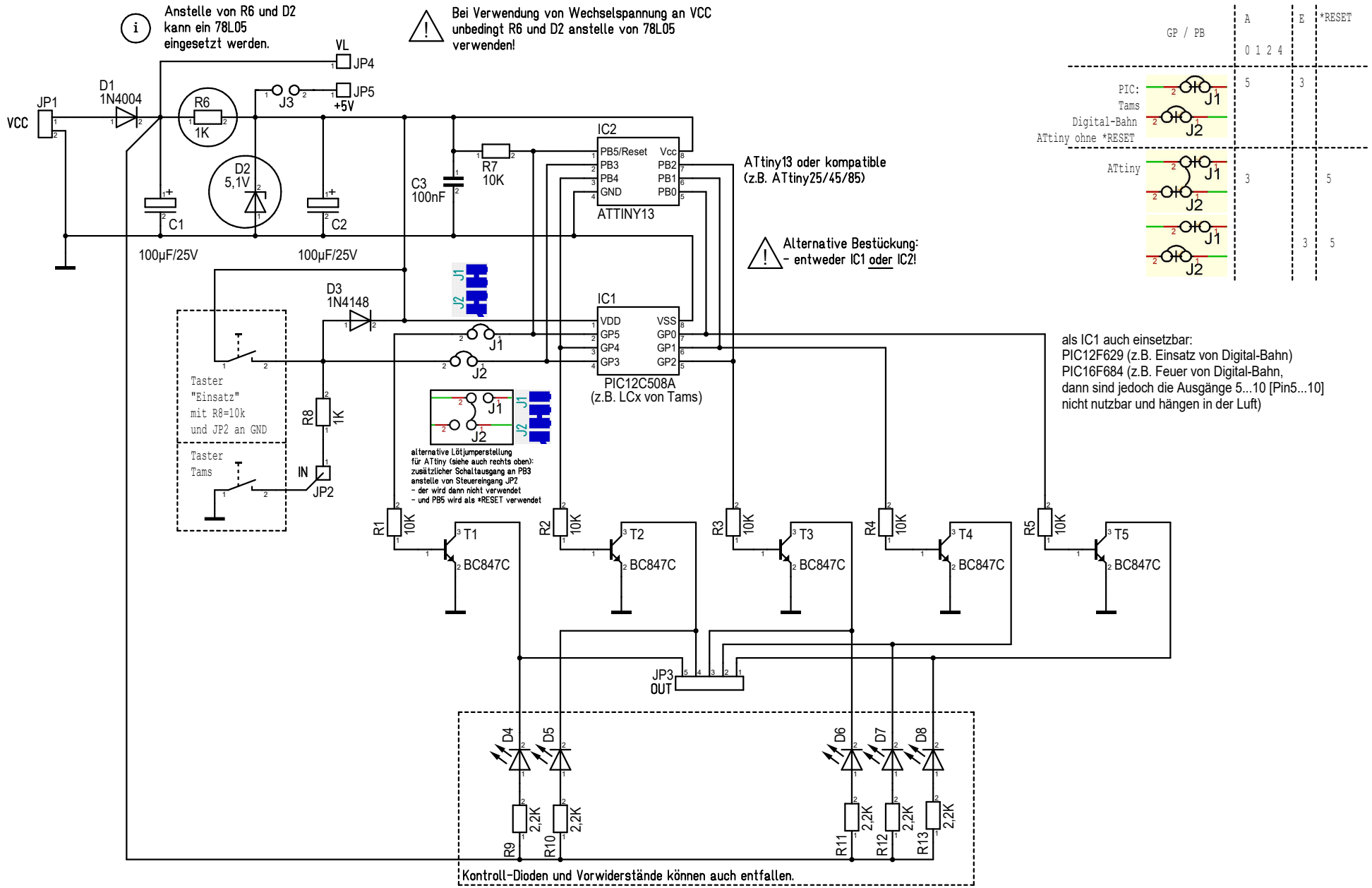

Schaltung entspricht grundsätzlich dem TAMS-Lichtcomputer.
Beim TAMS-LC fehlen: J1, J2, J3, JP5, IC2, R7, R9...R13, D4...D8, C3

Maßstab	100,00%	Firma	Zeichner	Blatt
Änderung	01.12.24	14:22	Titel	
Ausgabe	01.12.24	14:23		
Datei	Lichtcomputer_LED.T3001		Projekt	