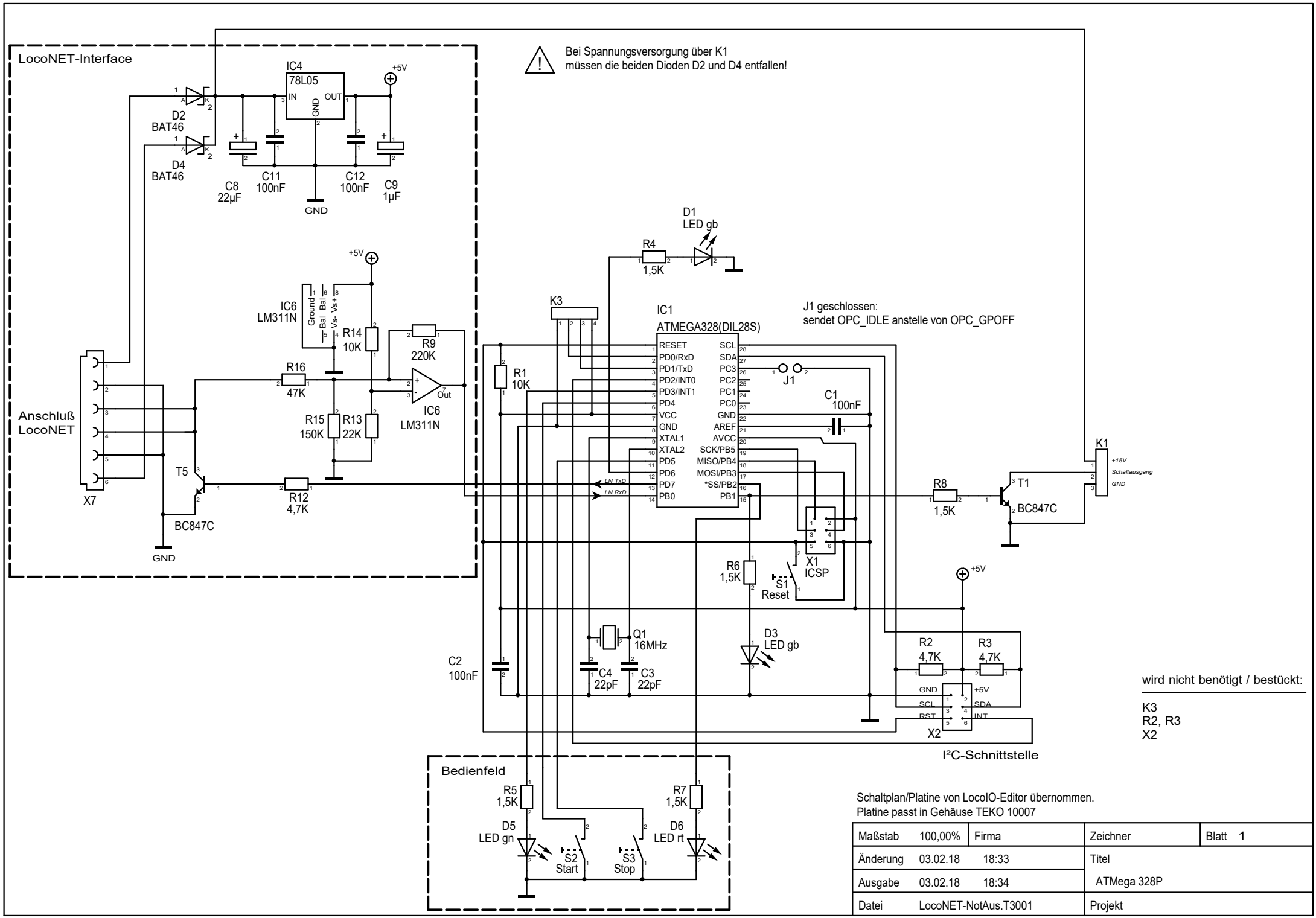
LocoNET-Interface
Bei Spannungsversorgung über K1
müssen die beiden Dioden D2 und D4 entfallen!
IC4
78L05
IN
OUT
GND
+5V
D2
BAT46
D4
BAT46
C8
22µF
C11
100nF
C12
100nF
C9
1µF
GND
IC6
LM311N
Ground
Bal
Vs+
Vs-
Out
R14
10K
R9
220K
R16
47K
R15
150K
R13
22K
R12
4,7K
T5
BC847C
Anschluß
LocoNET
X7
D1
LED gb
R4
1,5K
K3
IC1
ATMEGA328(DIL28S)
RESET
PD0/RxD
PD1/TxD
PD2/INT0
PD3/INT1
PD4
VCC
GND
XTAL1
XTAL2
PD5
PD6
PD7
PB0
SCL
SDA
PC3
PC2
PC1
PC0
GND
AREF
AVCC
SCK/PB5
MISO/PB4
MOSI/PB3
*SS/PB2
PB1
LN TxD
LN RxD
J1 geschlossen:
sendet OPC_IDLE anstelle von OPC_GPOFF
J1
C1
100nF
R1
10K
K1
+15V
Schaltausgang
GND
R8
1,5K
T1
BC847C
X1
ICSP
R6
1,5K
S1
Reset
Q1
16MHz
C4
22pF
C3
22pF
C2
100nF
D3
LED gb
R2
4,7K
R3
4,7K
GND
SCL
RST
+5V
SDA
INT
X2
I²C-Schnittstelle
Bedienfeld
R5
1,5K
R7
1,5K
D5
LED gn
D6
LED rt
S2
Start
S3
Stop
wird nicht benötigt / bestückt:
K3
R2, R3
X2
Schaltplan/Platine von LocoIO-Editor übernommen.
Platine passt in Gehäuse TEKO 10007
Maßstab 100,00%
Firma
Zeichner
Blatt 1
Änderung 03.02.18 18:33
Titel
Ausgabe 03.02.18 18:34
ATMega 328P
Datei LocoNET-NotAus.T3001
Projekt