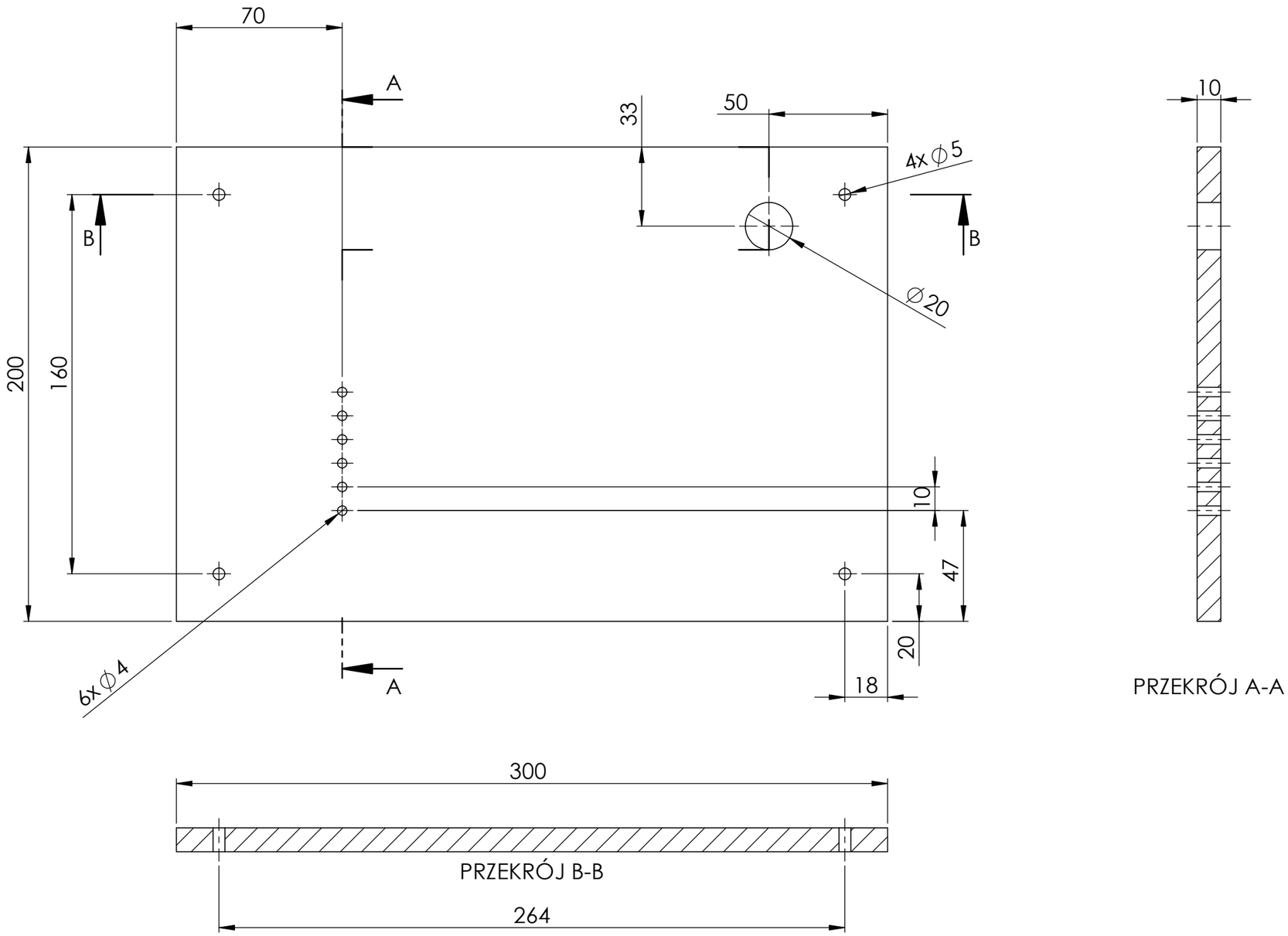

PRZEKRÓJ A-A

CHYBA ŻE OKREŚLONO INACZEJ: WYMIARY SĄ W MILIMETRACH WYKOŃCZENIE POWIERZCHNI: TOLERANCJE: LINIOWA: KĄTOWA:	WYKOŃCZENIE:			STĘP OSTRE KRAWĘDZIE	NIE SKALUJ RYSUNKU	POPRAWKA
	IMIĘ I NAZWISKO	PODPIS	DATA		TYTUŁ: Przykrywka	
NARYS.						
SPRAWDZ.						
ZATWIER.						
WYPROD.						
Z.JAKOŚCI				MATERIAŁ:	NR RYSUNKU 8	A3
				WAGA:	SKALA:1:2	ARKUSZ 1 Z 1

Produkt SOLIDWORKS Educational. Tylko do użytku instruktażowego.