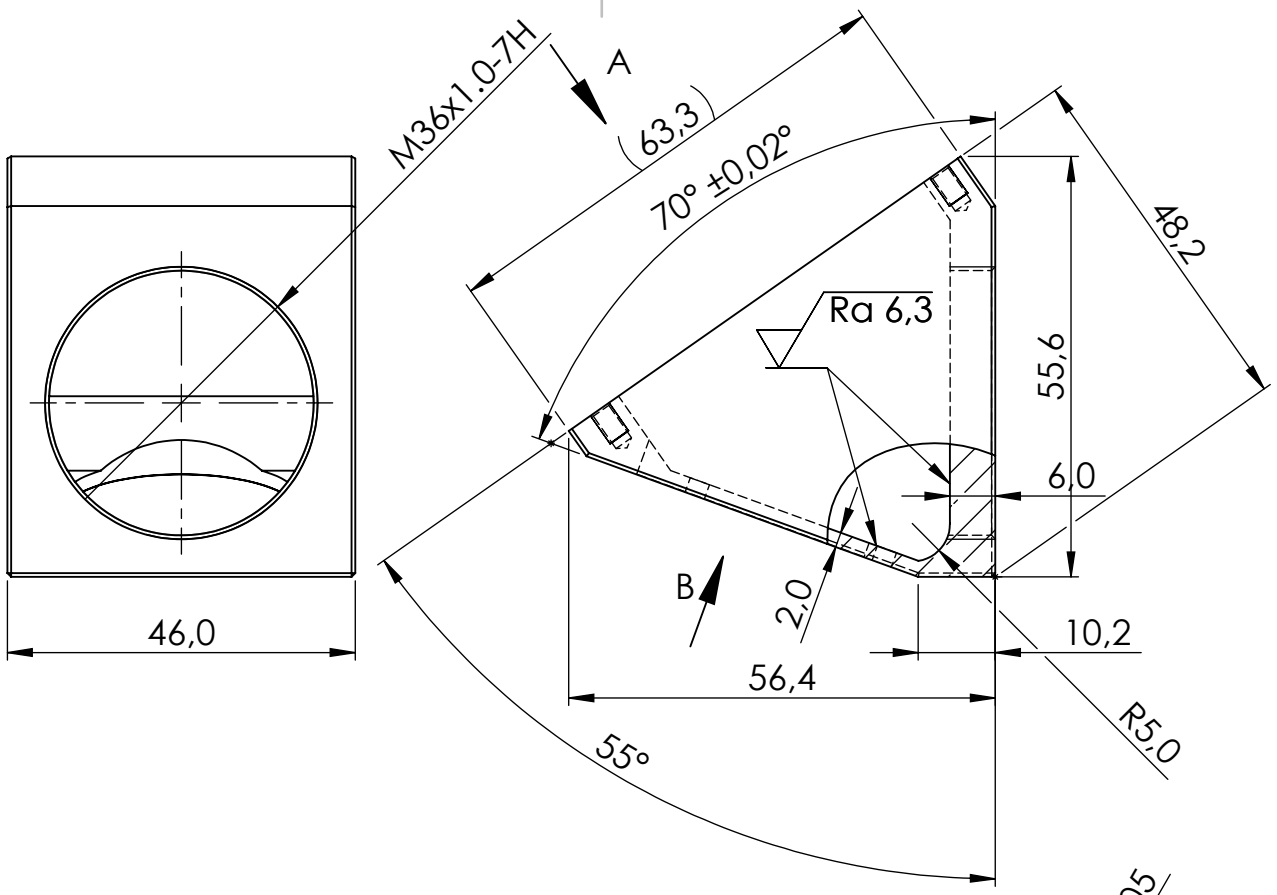

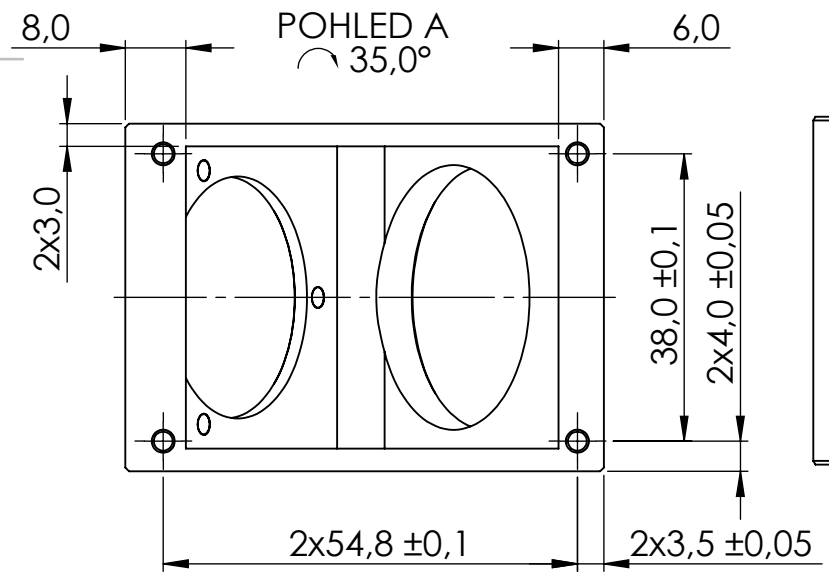

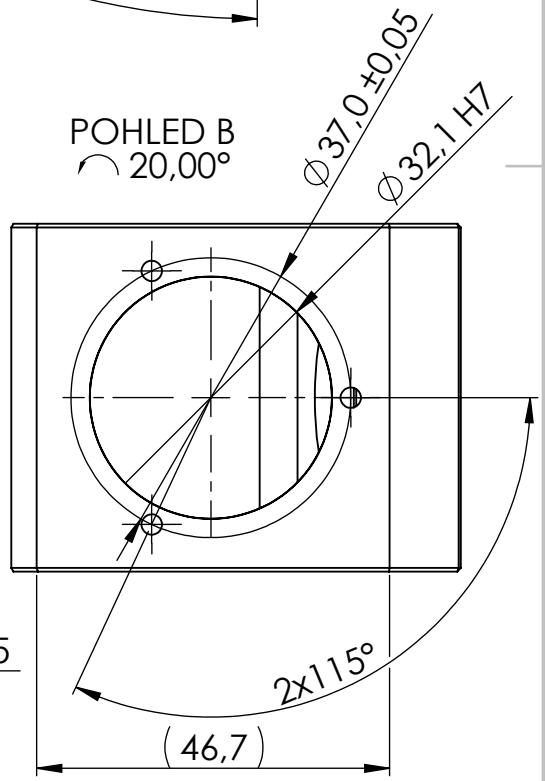

Nekótovaná zkosení 0.5x45°

Drsnost povrchu Ra3,2	Hrany 0,1 0,1	Měřítko 1:1	Přesnost: ISO 2768 - fH
Kreslil: Jakub Dokulil	Materiál: EN AW 6060		List 1/1
Polotovar 60x60x50	Druh dokumentu: Výkres dílu	Název Kostka pro zenitové zrc.	
Datum vydání 25.05.2021		Číslo dokumentu TKC_012	