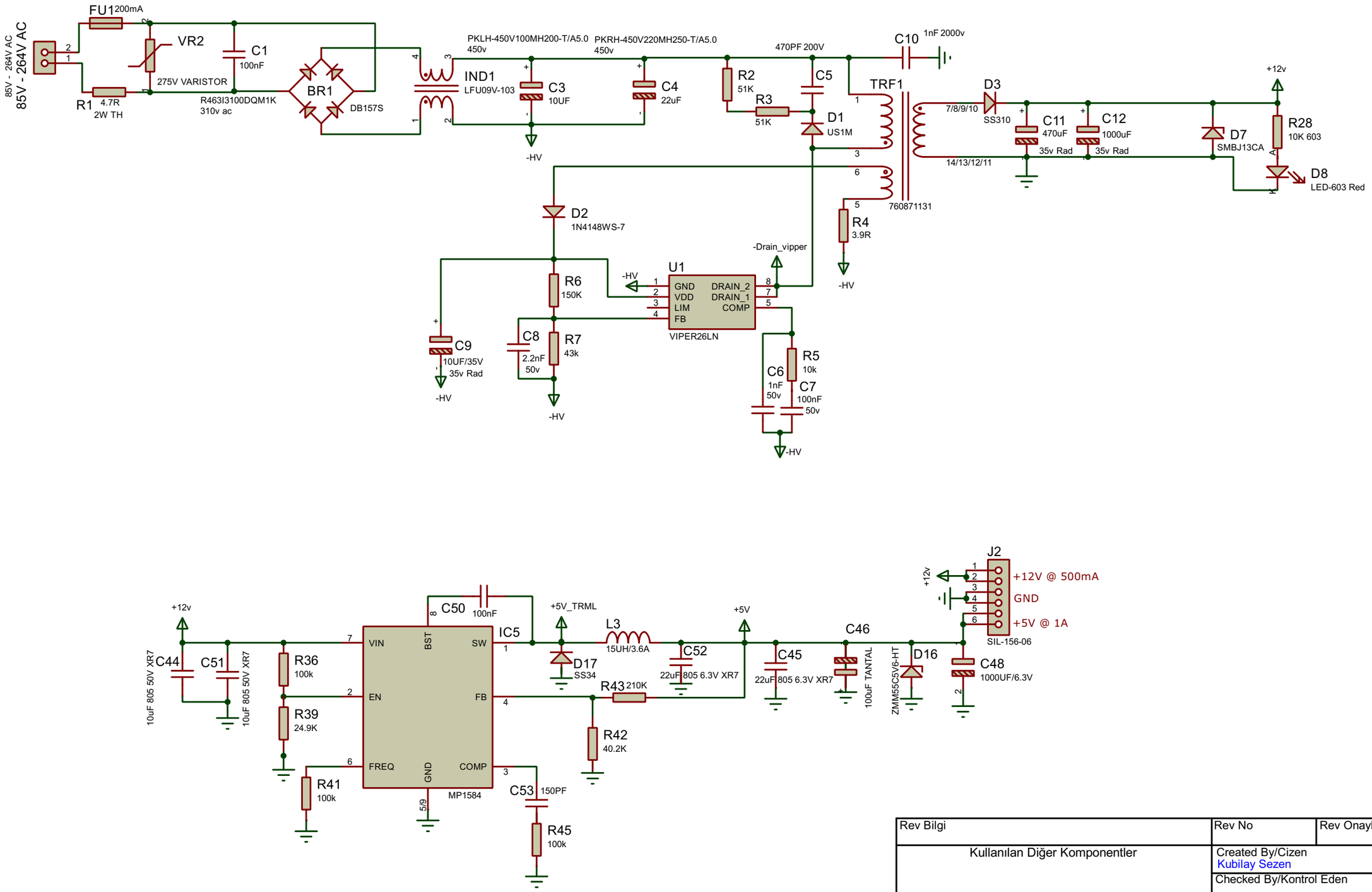

Rev Bilgi	Rev No	Rev Onaylayan	Rev Tarihi
Kullanılan Diğer Komponentler	Created By/Cizen Kubilay Sezen		Date/Tarih 13.12.2021
	Checked By/Kontrol Eden		Date/Tarih
	Approved By/Onaylayan		Date/Tarih 13.12.2021
Malzeme Cinsi: Guç Kaynağı	İletişim:info@kubilaysezen.com		Rev No v0.0.1
KUBILAY SEZEN open source hardware	Tiltle/Parça Adı 12W Viper 26 SMPS Devresi 12v 500mA -5v 1A		