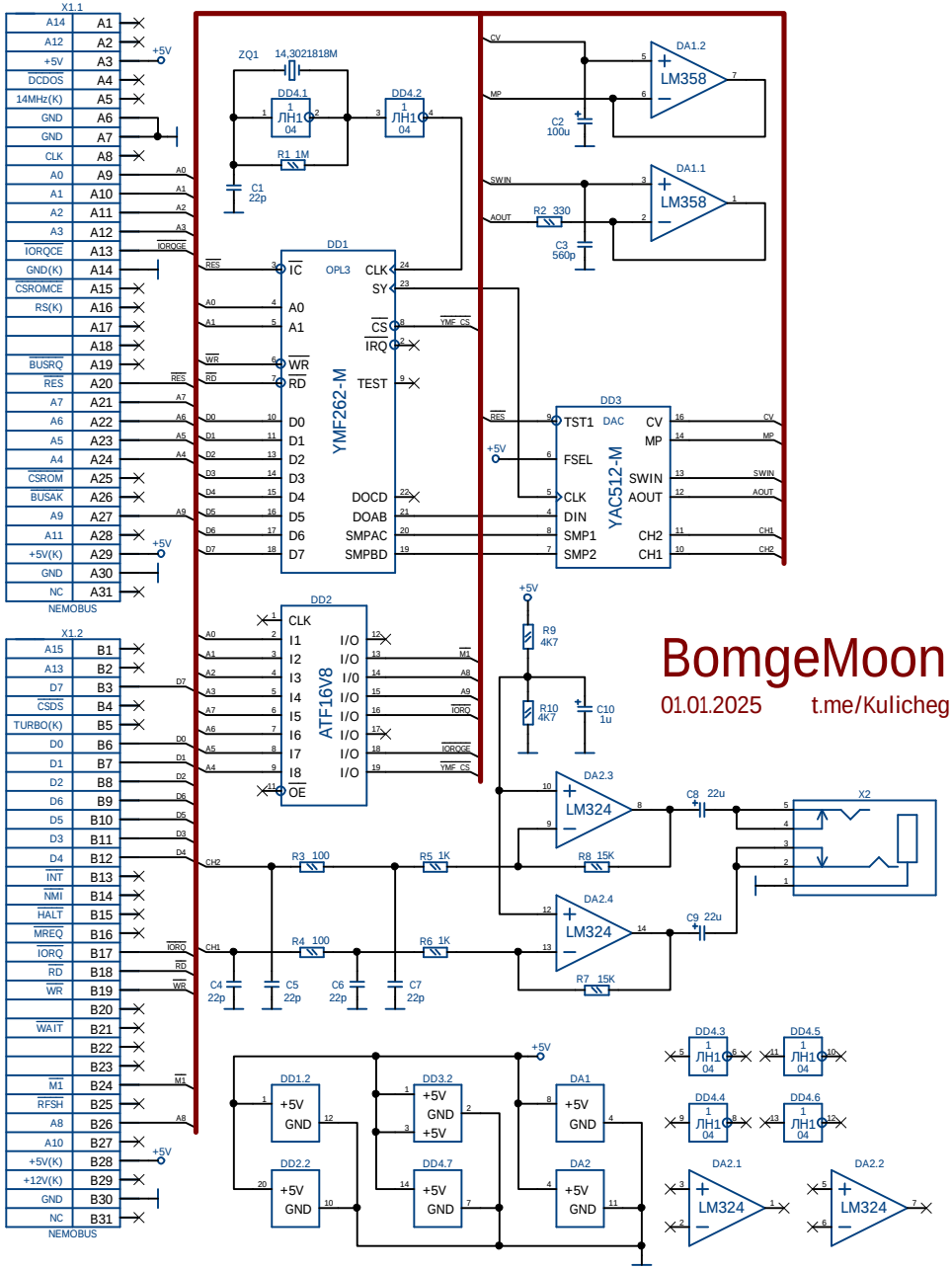
X1.1
A14 A1
A12 A2
+5V A3
DCDOS A4
14MHz(K) A5
GND A6
GND A7
CLK A8
A0 A9
A1 A10
A2 A11
A3 A12
IORQCE A13
GND(K) A14
CSROMCE A15
RS(K) A16
A17
A18
BUSRQ A19
RES A20
A7 A21
A6 A22
A5 A23
A4 A24
CSROM A25
BUSAK A26
A9 A27
A11 A28
+5V(K) A29
GND A30
NC A31
NEMOBUS
X1.2
A15 B1
A13 B2
D7 B3
CSDS B4
TURBO(K) B5
D0 B6
D1 B7
D2 B8
D6 B9
D5 B10
D3 B11
D4 B12
INT B13
NMI B14
HALT B15
MREQ B16
IORQ B17
RD B18
WR B19
B20
WAIT B21
B22
B23
M1 B24
RFSH B25
A8 B26
A10 B27
+5V(K) B28
+12V(K) B29
GND B30
NC B31
NEMOBUS
ZQ1 14,3021818M
DD4.1 1 ЛН1 04
DD4.2 1 ЛН1 04
R1 1M
C1 22p
DD1
YMF262-M
OPL3
IC
A0
A1
WR
RD
D0
D1
D2
D3
D4
D5
D6
D7
CLK
SY
CS
IRQ
TEST
DOCD
DOAB
SMPAC
SMPBD
DD2
ATF16V8
CLK
I1
I2
I3
I4
I5
I6
I7
I8
OE
I/O
DA1.2 LM358
DA1.1 LM358
C2 100u
R2 330
C3 560p
DD3
YAC512-M
TST1
DAC
FSEL
CLK
DIN
SMP1
SMP2
CV
MP
SWIN
AOUT
CH2
CH1
R9 4K7
R10 4K7
C10 1u
DA2.3 LM324
DA2.4 LM324
C8 22u
C9 22u
R8 15K
R7 15K
R3 100
R4 100
R5 1K
R6 1K
C4 22p
C5 22p
C6 22p
C7 22p
X2
DD1.2 +5V GND
DD2.2 +5V GND
DD3.2 +5V GND +5V
DD4.7 +5V GND
DA1 +5V GND
DA2 +5V GND
DD4.3 1 ЛН1 04
DD4.5 1 ЛН1 04
DD4.4 1 ЛН1 04
DD4.6 1 ЛН1 04
DA2.1 LM324
DA2.2 LM324
BomgeMoon
01.01.2025
t.me/Kulicheg