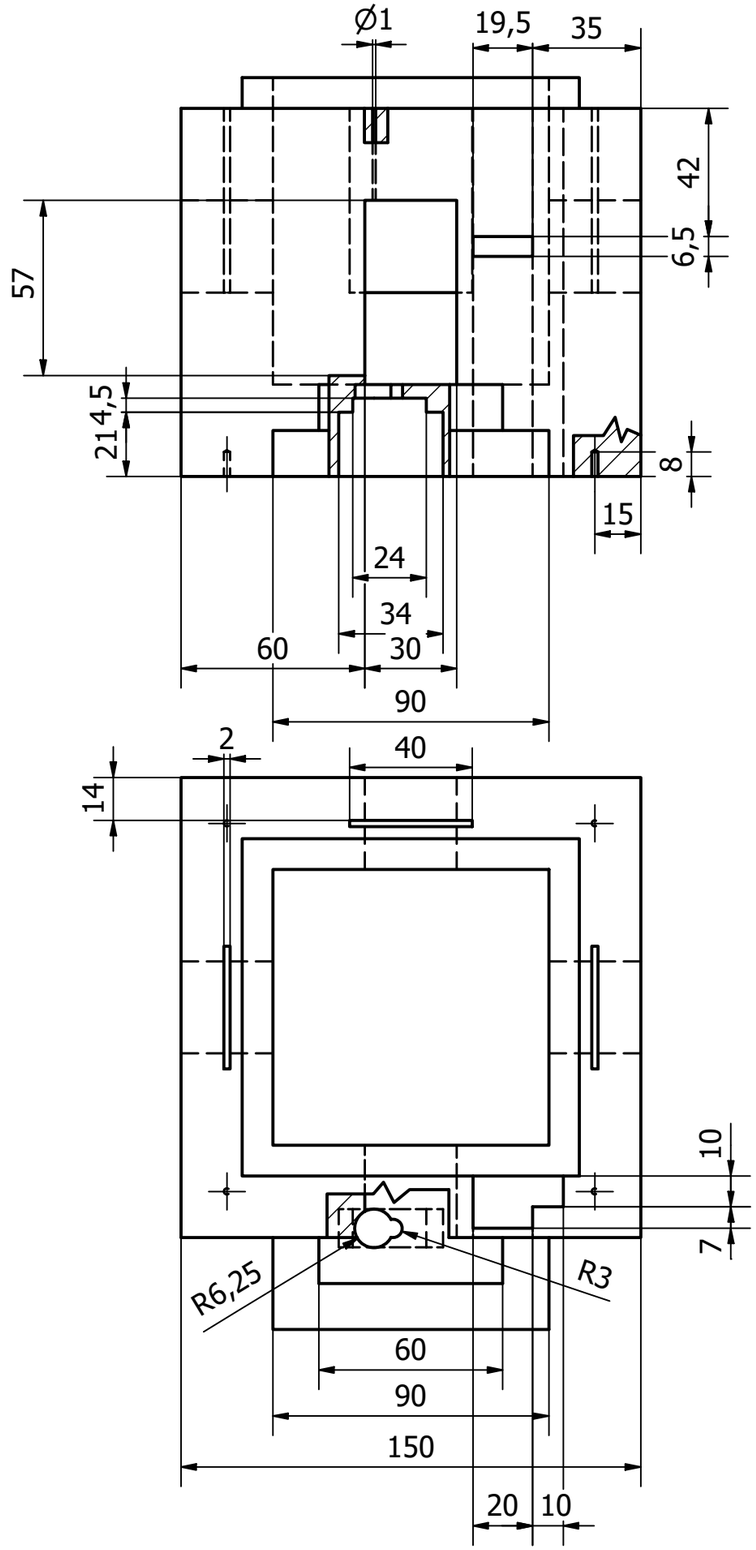

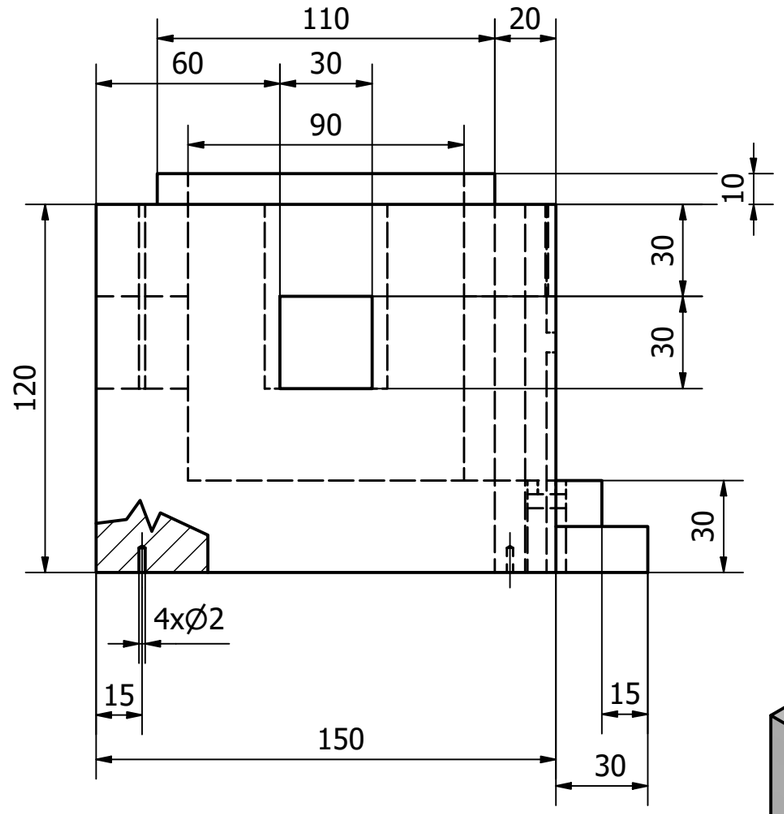

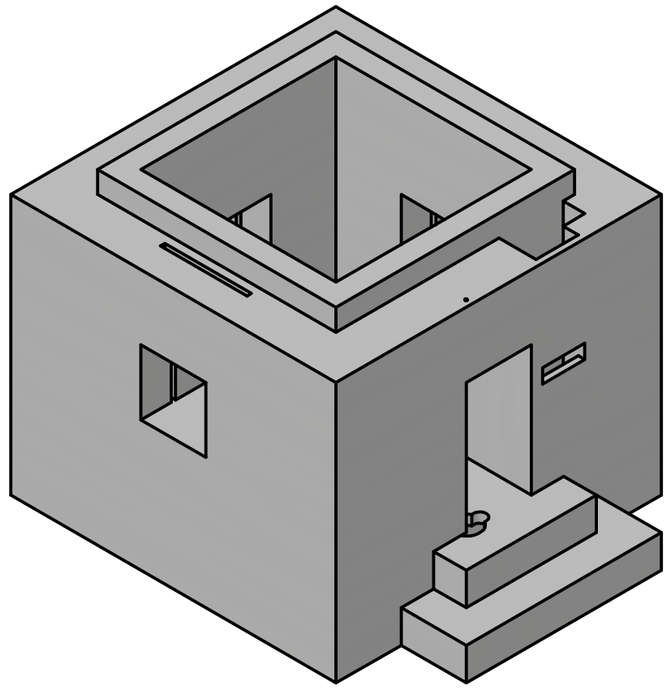

POZ.	NÁZEV – ROZMĚR	VÝKRES–NORMA	MATERIÁL	HMOT.	POZNÁMKA	KUSŮ
TOLEROVÁNÍ ISO 8015 ANO	PŘESNOST ISO 2768 –m K		TŘÍDA O.	PROMÍTÁNÍ		

MĚŘÍTKO			INDEX	ZMĚNA	DATUM	PODPIS
1:2	KRESLIL	Matěj Jun				
	PŘEZKOUŠEL					
	NORM.REFERENT					
	TECHNOLOG					
	SCHVÁLIL					
	DATUM					
STARÝ VÝKRES		SESTAVA				

NÁZEV — TYP

STĚNY

Příloha II

LISTŮ — LIST

2