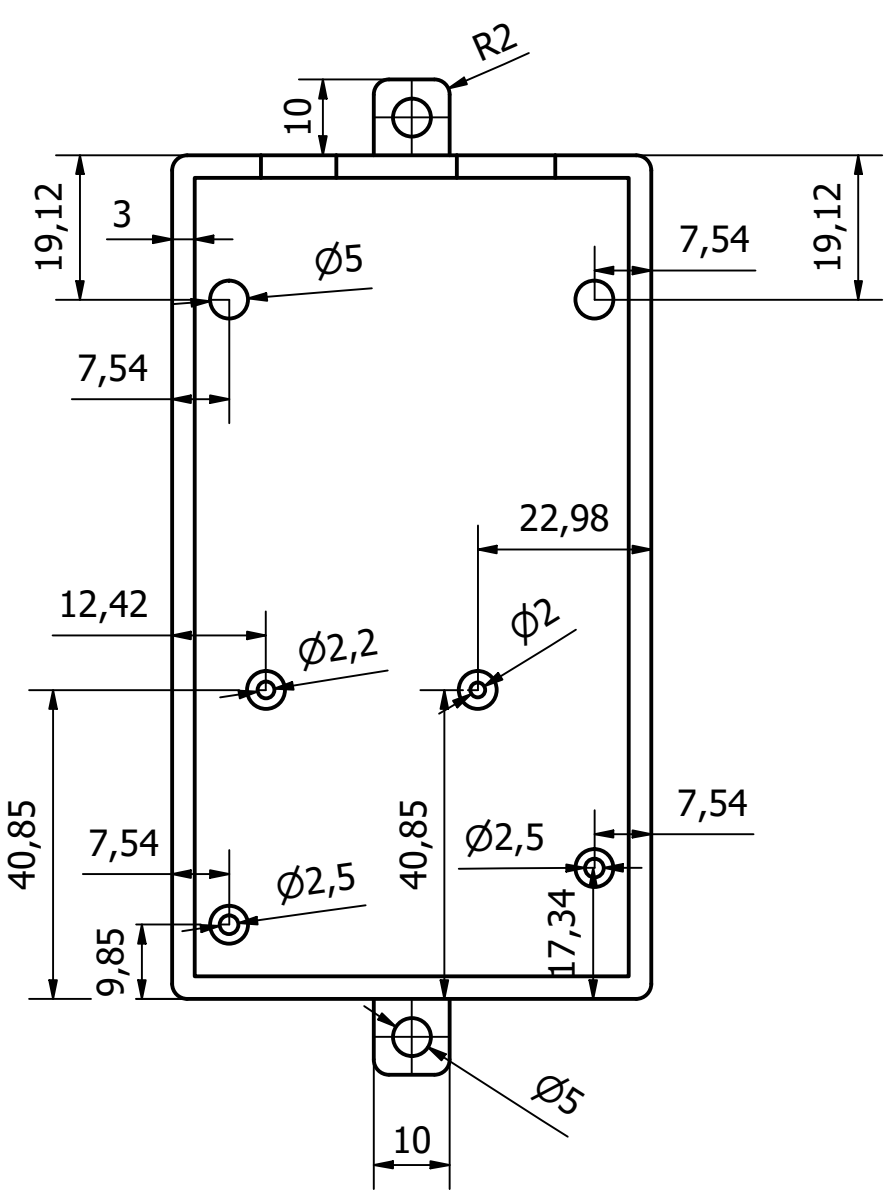

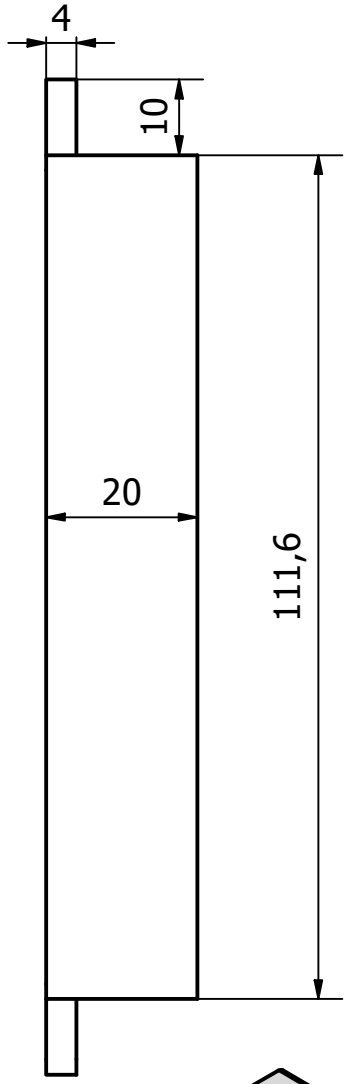

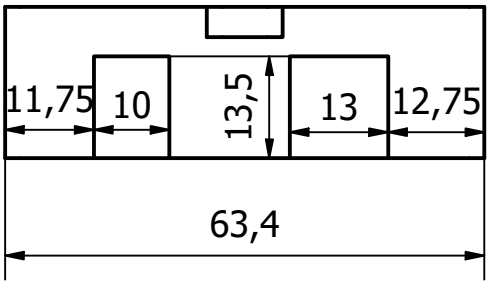

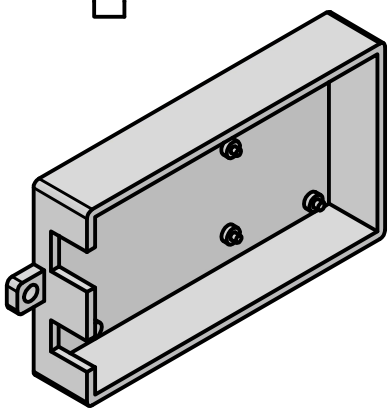

			PLA	0,049 kg		
POZ.	NÁZEV – ROZMĚR	VÝKRES–NORMA	MATERIÁL	HMOT.	POZNÁMKA	KUSŮ

TOLEROVÁNÍ ISO 8015 ANO PŘESNOST ISO 2768 – m K TŘÍDA O. PROMÍTÁNÍ

MĚŘÍTKO 1 : 1	KRESLIL	Egr	INDEX	ZMĚNA	DATUM	PODPIS
	PŘEZKOUŠEL					
	NORM.REFERENT					
	TECHNOLOG					
	SCHVÁLIL					
	DATUM	26.03.2025				
STARÝ VÝKRES		SESTAVA				

NÁZEV TYP

Box arduina

VOŠ A SPŠE
KOTEROVSKÁ 85, PLZEŇ

Příloha 12

LISTŮ LIST