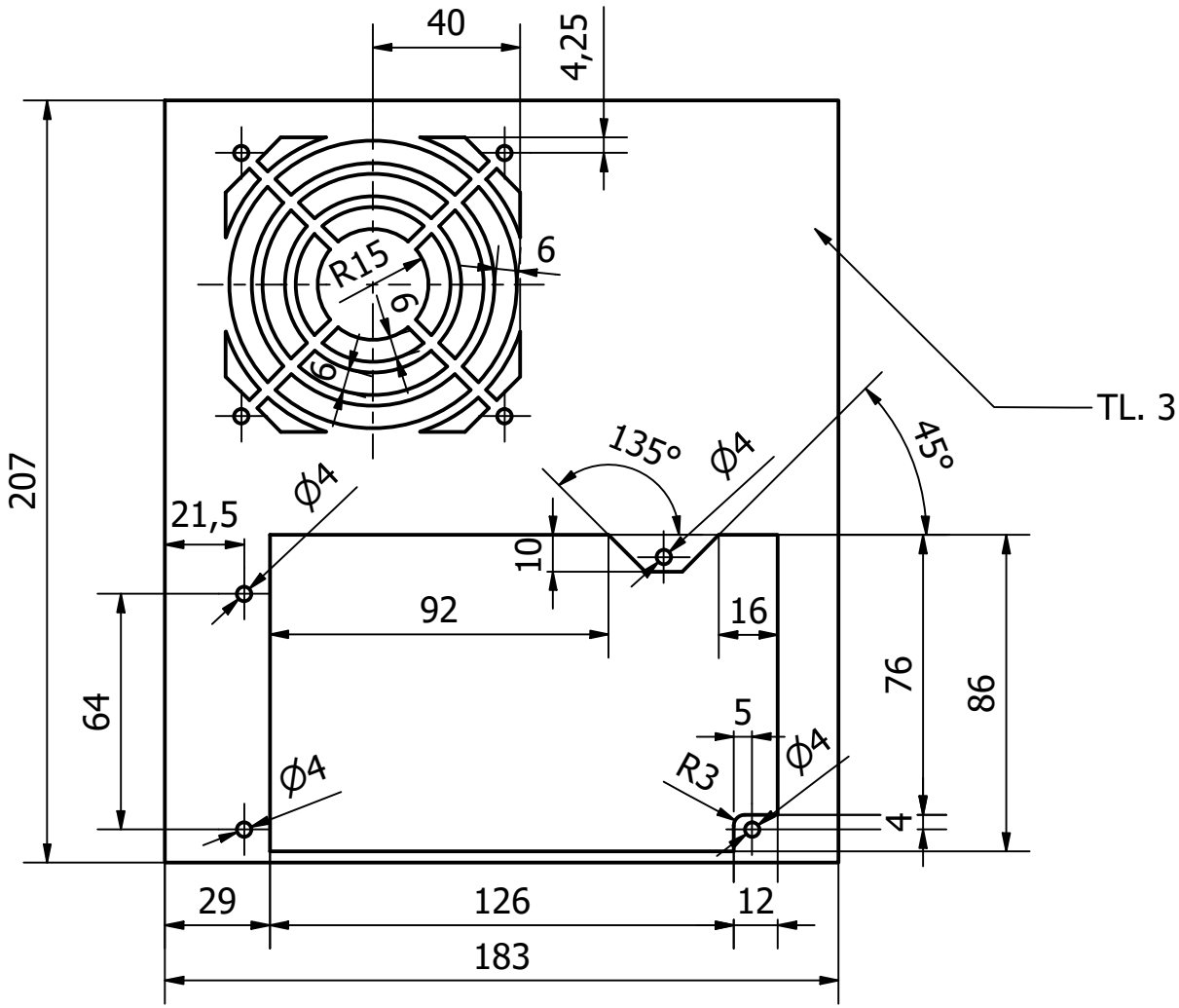

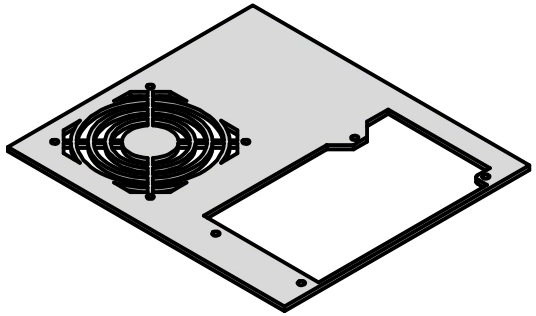

Kreslil	Kontroloval	Schválil - dne	Datum	Datum	
KUBÍN TOMÁŠ				29.04.2025	

Příloha VI - Pravá stěna	Vydání	List 1 / 1