全屏会议灯光总控面板

使用说明书

请在安装和使用此设备前详细阅读本说明书，
并保存好以备日后参考

一、 产品说明

会议灯光总控面板适用于使用 DMX512 通讯协议的灯具，可对灯具的各项参数进行更改控制。其外观尺寸为 86mm*86mm*45mm，可装入普通 86型盒中。能替代原有的灯光控制台或者中控电脑，是一款小巧美观、方便操控的智能灯具控制器。

二、 产品图示及接线图、安装图、拆卸图

1、开机正面视图

2、

正面图

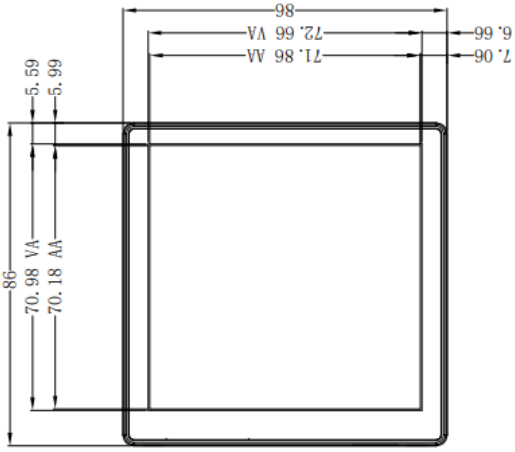

3、

侧面图

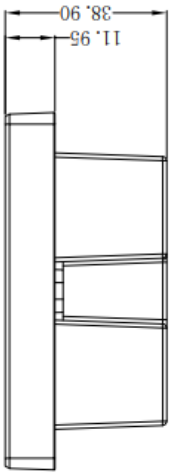

背面图

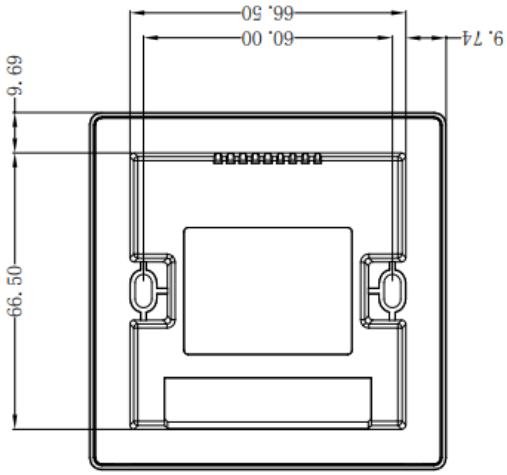

三、操作说明

1、灯具电源开/关

此按钮可以控制灯具的电源通断（需配合远程电源通断器使用），否则不具备远程灯具断电、送电功能；

2、控台模式

此模式下为模仿 DMX512 控台的操作方式，加键和减键可以切换页面，总共模拟 24 路推杆，每个推杆控制一个 DMX512 通道，推动相应的通道推杆，外部相对的灯具参数会发生变化；

3、灯控模式

此模式下为集控的操作方式，页面左边有六个集控按钮，每个集控按钮控制的灯号可在参数设置中指定。选中集控按钮，再推动对应参数的推杆，外部灯具相应的参数会发生变化；

4、 参数设置

此页面下为参数设置界面。点击地址码后的灰色部分可以设置集控灯具的地址码，每个集控可以输入4 个地址码，共可编辑 6 个集控组，面板最大可控地址码为 24；滑动屏幕亮度可以设置屏幕亮度。点击更**多产品**信息，可以查看面板参数及更**多产品**信息；设置好各参数后需按确定按钮返回。

5 、 界面语言选择

该设备的界面配有语言选择按钮，支持三种语言：中文、英文和韩文。操作步骤如下：

1) 点击“语言”进入语言选择菜单。
2) 从菜单中选择您想使用的语言。
3) 点击“确认”以保存您的选择。
4) 点击“返回主界面”返回上一界面，界面语言将以您选择的语言显示，表示切换成功。

五、场景保存

此模式是保存场景数据使用。当在控台模式或灯控模式下设置、调试好使用效果后需要将各灯具的参数保存到一个场景中，方便下次调用。先在控台模式或灯控模式下设置好各灯具参数，点击场景保存，选择场景号，点击确定按钮保存当前数据到场景中。

场景调用，直接在主界面中点击场景按钮即可读出保存的灯具参数值，并且从数据端口发送到外部的灯具中。共有 5 个场景号。

四、技术参数

外形尺寸	86.00mm（L）× 86.00mm（W）× 38.90mm（H）
可视尺寸	71.86mm（L）× 70.18mm（W）
分辨率	480*480
液晶屏色彩	65K（65536）色，16 bit 调色板，5R6G5B
可视角度（上/下/左/右）	典型值：50/70/70/70 最小值：40/60/60/60
背光模式	LED
背光寿命	>30,000 小时
亮度	300nit
安装方向	0/90/180/270 度旋转安装
最大可控地址	24
最大集控组	6
最大场景号	5
控制协议	DMX512（1990 版）
接口类型	RS485
输出路数	1 路
电源	AC220v
功率	5W
电源接口	接线柱压接

认证	质量认证
适用环境	室内
工作环境温度	-20℃—50℃