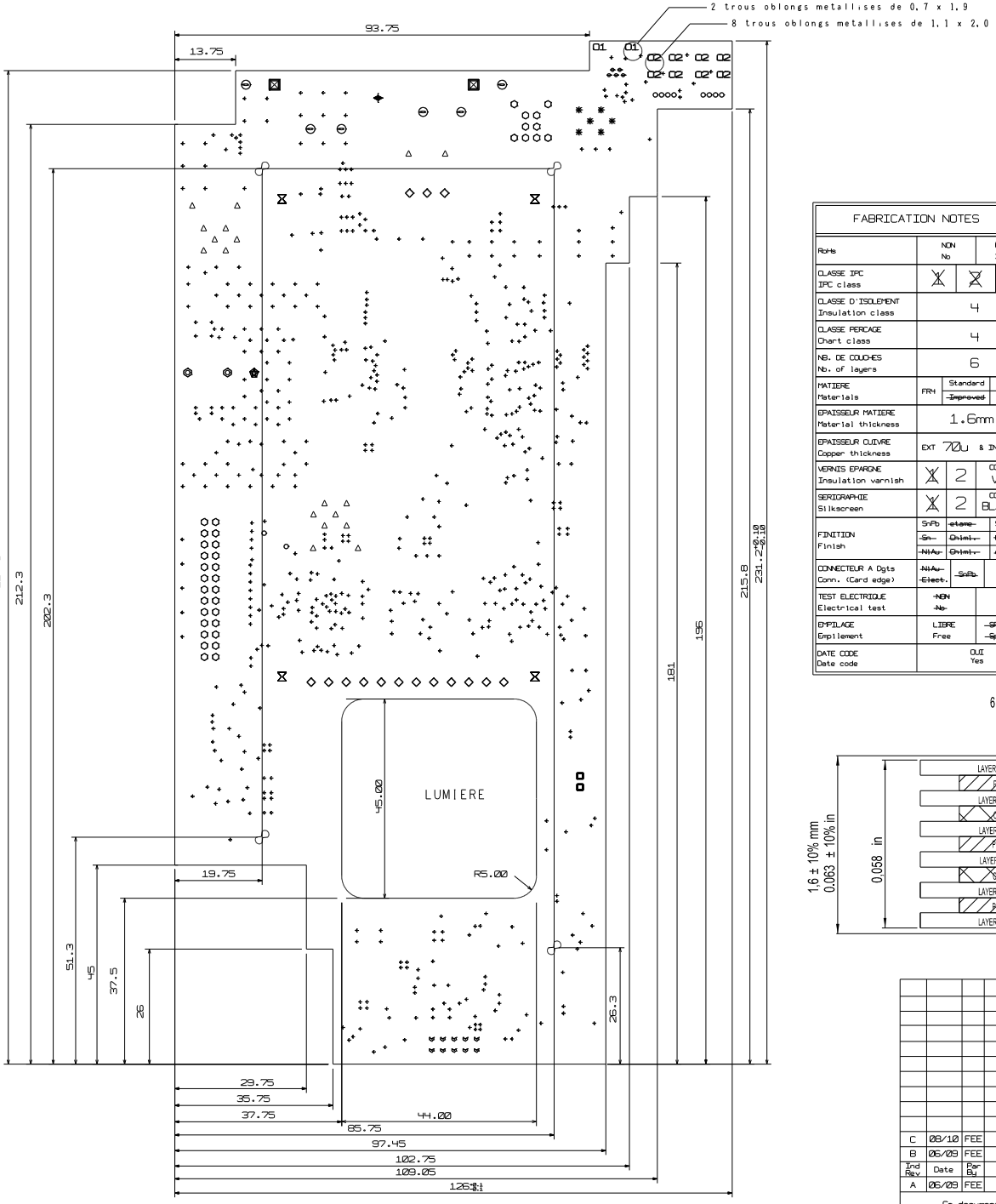

ATTENTION / WARNING:

Le circuit imprime doit etre UL94V-0.
The printed circuit board must be UL94V-0

Le fabricant doit etre reconnu UL et doit apposer le marquage correspondant.
The manufacturer must be recognized UL and must affix corresponding marking.

Fabrique suivant IPC A610D classe III 2005.
Manufactured according to IPC A610D class III 2005.

Toutes les dimensions sont en millimetre.
All the dimensions are in millimeter.

FABRICATION NOTES			
RoHs	NON No		OUI Yes
CLASSE IPC IPC class			3
CLASSE D'ISOLEMENT Insulation class	4		
CLASSE PERCAGE Chart class	4		
NB. DE COUCHES Nb. of layers	6		
MATIERE Materials	FR4	Standard ~~Improved~~	Htg
EPAISSEUR MATIERE Material thickness	1.6mm +10% -10%		
EPAISSEUR CUIVRE Copper thickness	EXT 70u	& INT 70u	
VERNIS EPARGNE Insulation varnish	2	COULEUR VERT	
SERIGRAPHIE Silkscreen	2	COULEUR BLANCHE	
FINITION Finish	SnPb	~~etame~~	Select.
	~~Sn~~	~~Chimi.~~	~~HAL~~
	~~NiAu~~	~~Chimi.~~	~~electro.~~
CONNECTEUR A Dgts Conn. (Card edge)	~~NiAu Elect.~~	~~SnPb~~	
TEST ELECTRIQUE Electrical test	~~NON No~~		OUI Yes
EMPILAGE Emplement	LIBRE Free		~~SPECIAL Special~~
DATE CODE Date code	OUI Yes		

PERCAGES (Hole chart)			
TROUS METALLISES FINIS Plated		TROUS NON METALLISES Non-plated	
SYMBOLE	PERCAGE	SYMBOLE	PERCAGE
+	0.3 +0.10 -0.10		3.0 +/-0.1
	0.7 +0.10 -0.05		3.2 +/-0.1
	0.8 +0.10 -0.05		3.6 +/-0.1
	0.9 +0.10 -0.05		4.0 +/-0.1
	0.95 +0.10 -0.05		4.6 +/-0.1
	1.1 +0.10 -0.05		
	1.2 +0.10 -0.05		
	1.3 +0.10 -0.05		
	1.5 +0.10 -0.05		
	1.6 +0.10 -0.05		
	2.5 +0.15 -0.10		
01	oblong 0.7x1.9 +0.125 -0.125		
02	oblong 1.1x2.0 +0.125 -0.125		

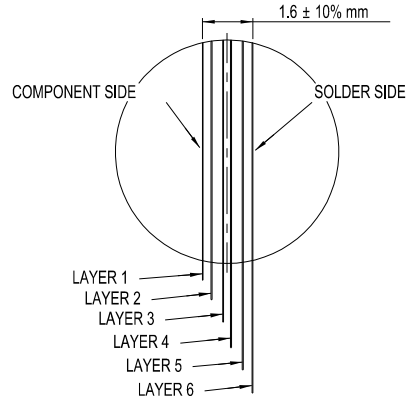

ALL LAYERS 2 OZ COPPER
LAYER STACK DETAIL
NTS

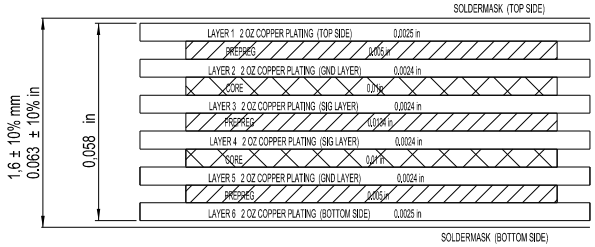

6 LAYERS LAYUP DETAIL
NTS

Ind Rev	Date	Par By	MODIFICATIONS	Verif Check
C	08/10	FEE	See Agile, ECO-R183712	See Agile
B	06/09	FEE	Add component see electrical schematic P/N 10039639 p2/7 and 4/7	
A	06/09	FEE	CREATION	

A3 Diffusion :

Matiere : / Material :
T.G :
Aspect : / Texture :
S. Tolerie :
Traitement : / Process :
Qte : / Qty :
Valable pour : / Valid for :
Echelle: / Scale: 1/1

Designation : / Description :

PLAN DE PERCAGE
DRILL DRAWING

Power Management Board

Appareil : / Product :

PB540/560

Code : / Part Number :

n° plan : / Drawing Number : 4096600 E07 007 C

Ce document ne peut etre copie ou communique sans l'autorisation de AIROX
This document cannot be copied/distributed whithout AIROX authorisation