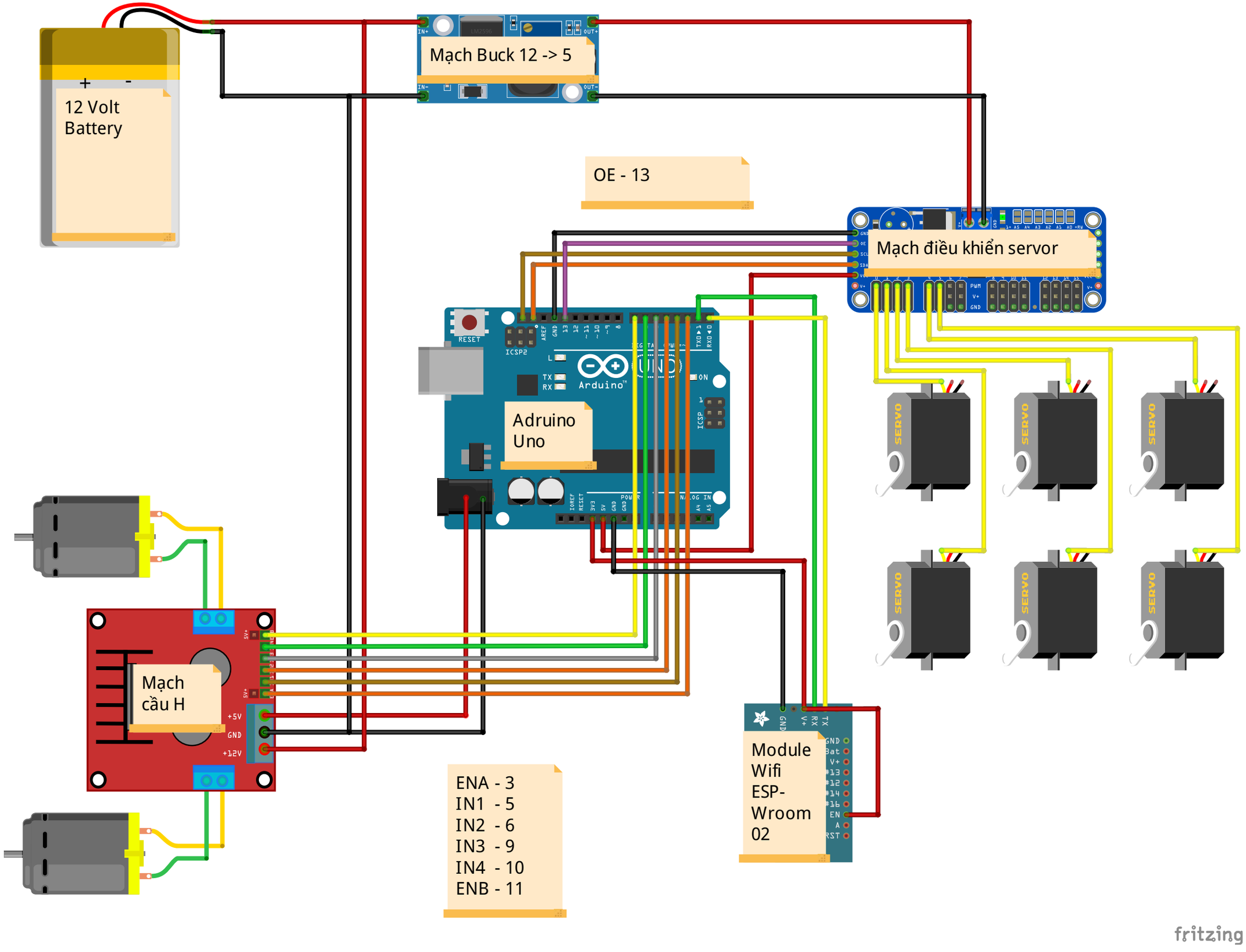
12 Volt
Battery
+
-
Mạch Buck 12 -> 5
OE - 13
Mạch điều khiển servor
Adruino
Uno
Mạch
cầu H
ENA - 3
IN1 - 5
IN2 - 6
IN3 - 9
IN4 - 10
ENB - 11
Module
Wifi
ESP-
Wroom
02
fritzing