DC-DC电源

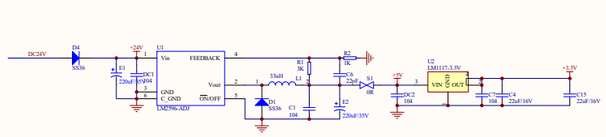

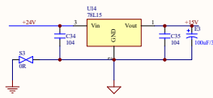

LORA模块

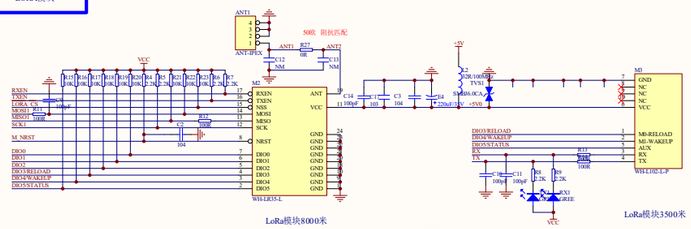

模拟输入 / 模拟输出

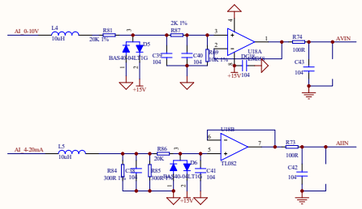

SPI接口带2.048V参考电压10位DA转换器

0 - 10V 或4 - 20mA输出

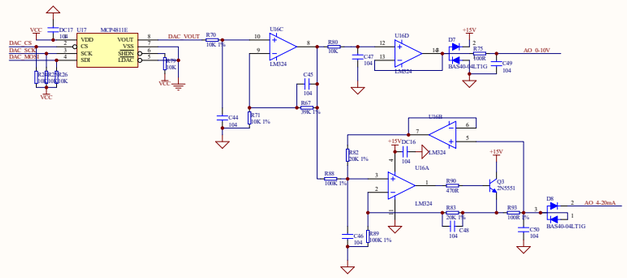

硬件看门狗

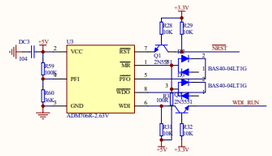

MCU

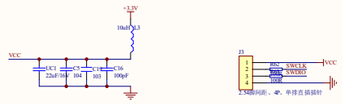

端子接口

版本说明：

1、V20硬件和V10相同，软件驱动做了修改

2、DD17，DD18作为串口使用

3、增加IO状态LED指示，灭（IO不通），闪烁（从站故障），亮（从站同步成功）

4、使用不同的软件可作为主站也可作为从站

数字输入

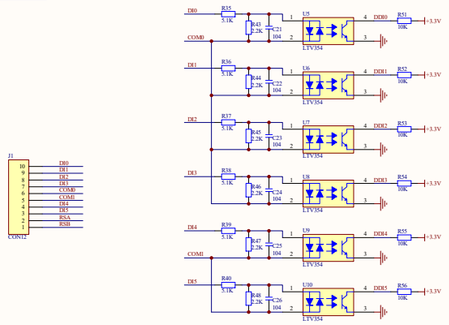

485通信接口

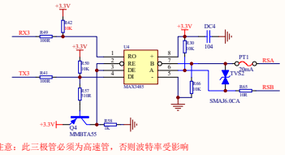

注意：此三极管必须为高速管，否则波特率受影响

LED指示

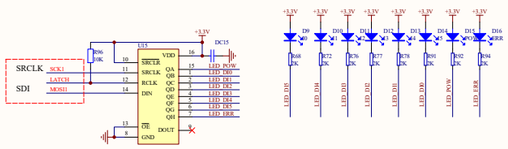

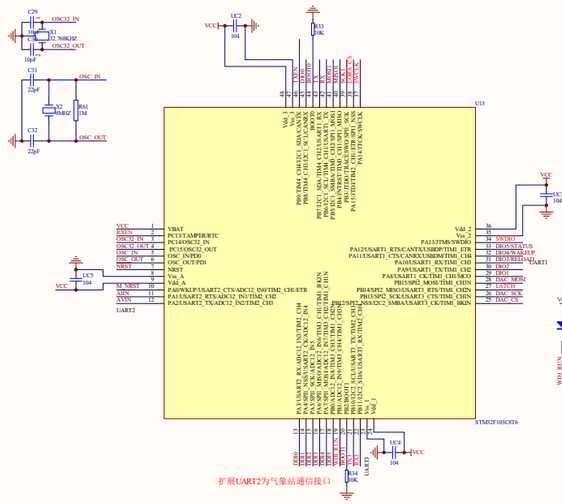

产品型号：MST0612

MST：无线IO主站

0：0路数字输出

6：6路 数字输入

1：1路模拟输出

2：2路模拟输入

Title	产品型号：MST0612		
Size A1	Number		Revision V2.0
Date: 13-Mar-2023		Sheet of	
File: E:\Work\Z6201812\F-2\DO-2\DO_V20.PrjPcb		Drawn By:	