主控模块

STM32F407VET6

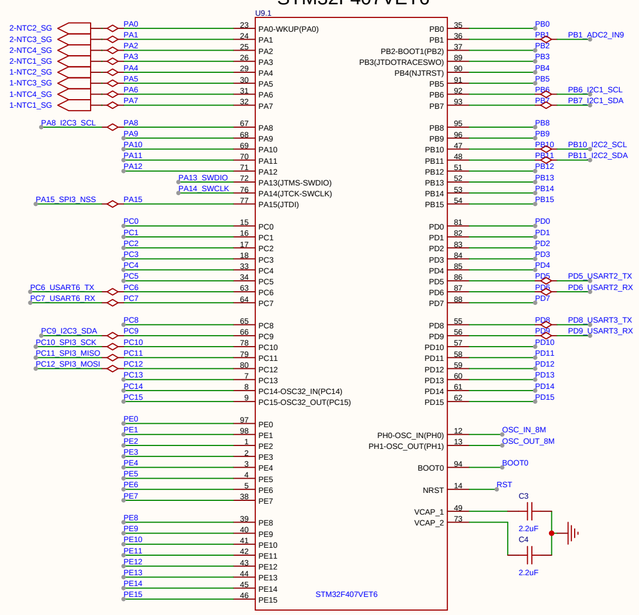

晶振8MHz

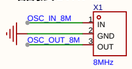

RESET

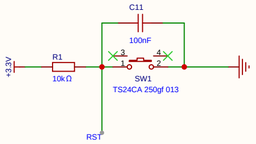

BOOT

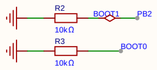

初始BOOT应接地，00状态
PCB预留3v3焊盘，不焊接

SWD

LED

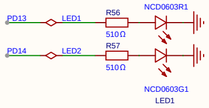

温度采样

测试NTC

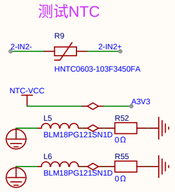

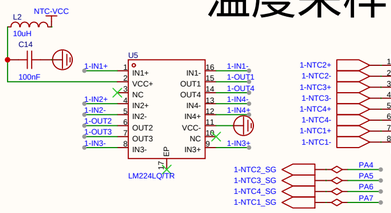

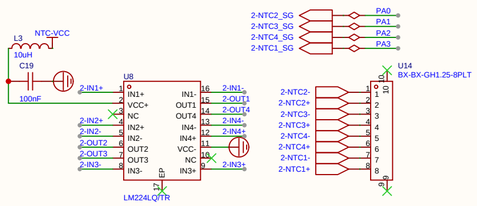

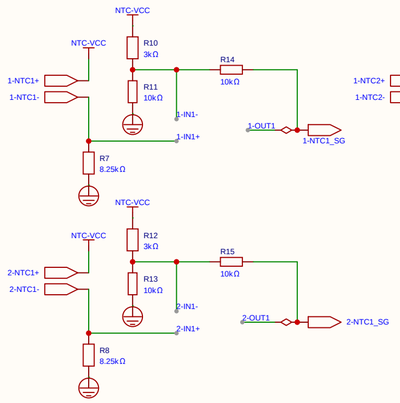

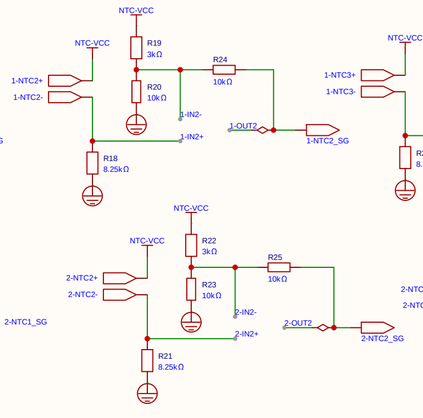

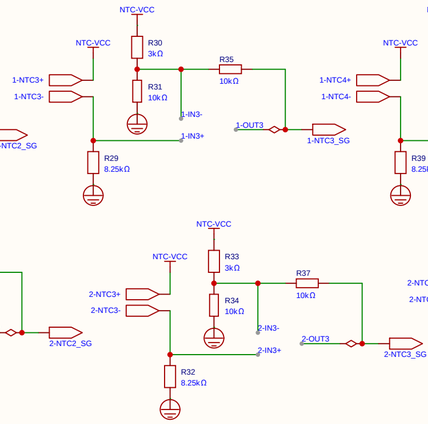

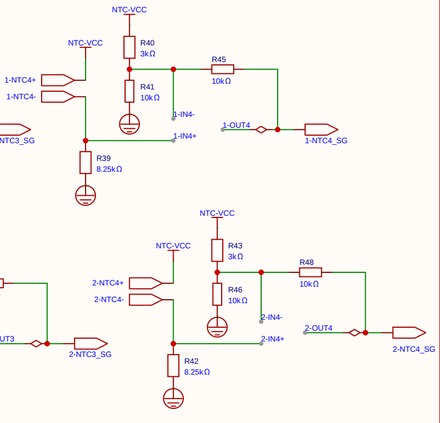

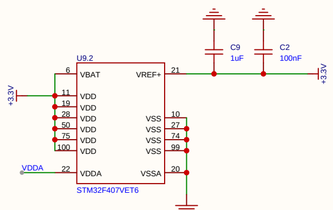

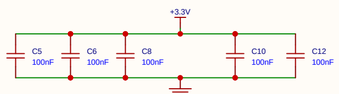

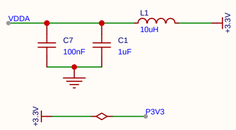

TPS62933-24V转5V

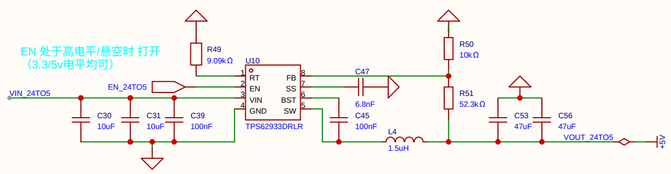

24V电源输入

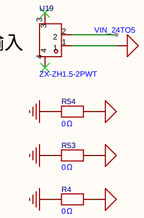

5V转3.3V（DVCC）数字3V3

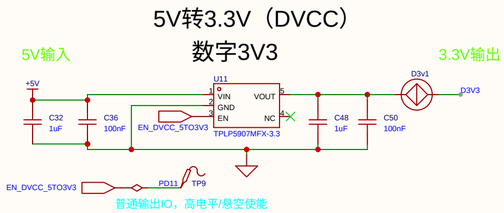

SWD调试

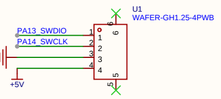

主控接口

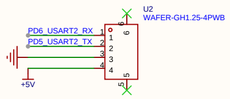

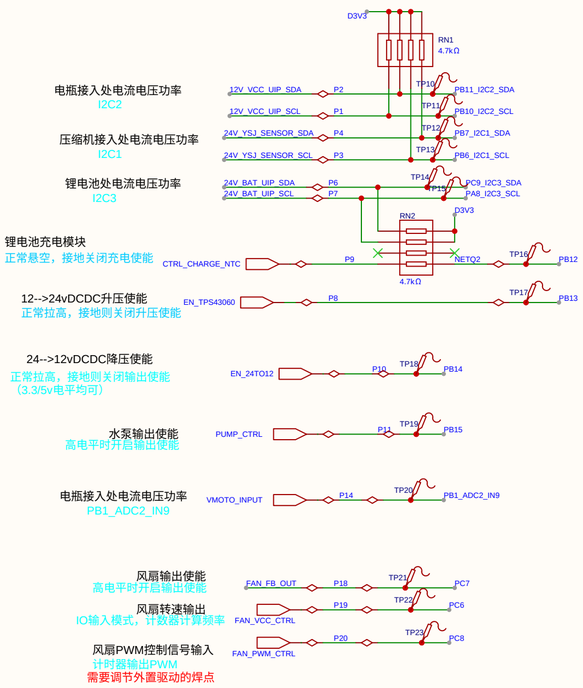

压缩机驱动板控制接口

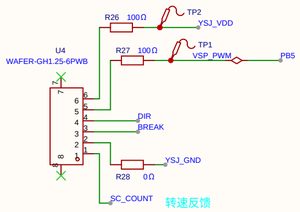

压缩机驱动器接口

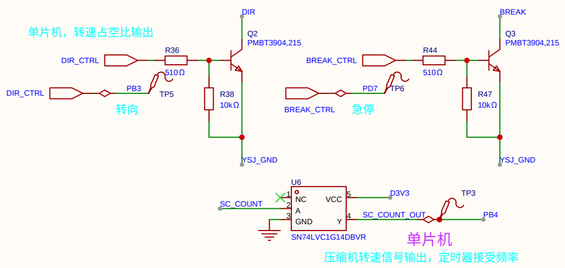

5V转3.3V（AVCC）运放3V3

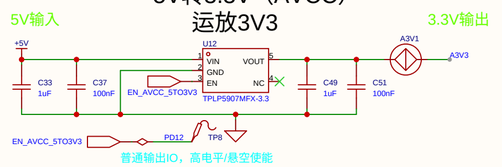

5V转3.3V（PVCC）控制板单片机3V3

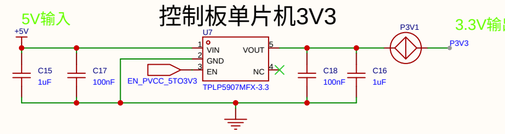

排线

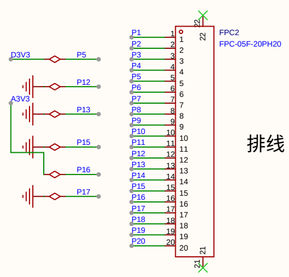

蜂鸣器

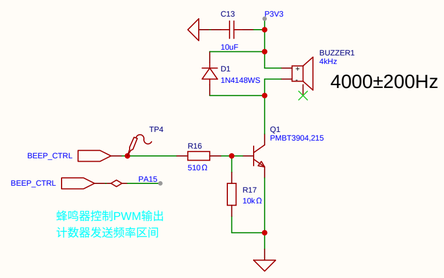

原理图	Schematic3	更新日期	2026-03-18
		创建日期	2026-03-12
图页	P1	物料编码	
绘制		制冷主机-prototype-A1_2026-01-13_18-37-46	
审阅			
	版本	尺寸	页 1 共 1
嘉立创EDA	V1.0	A3	嘉立创EDA