电源总输入保护

需更换连接，防打火防反接缓启动

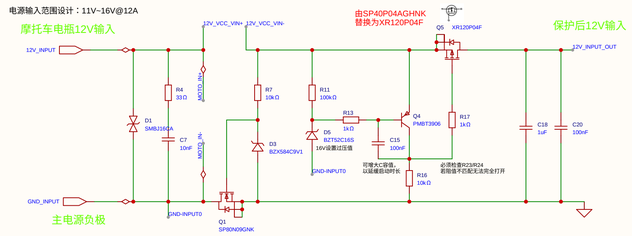

电源模块

TPS62933-24V转12V(风扇供电)

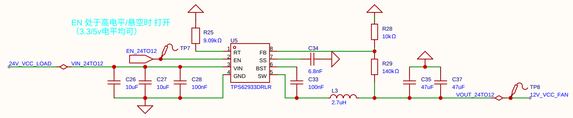

电压、电流采样

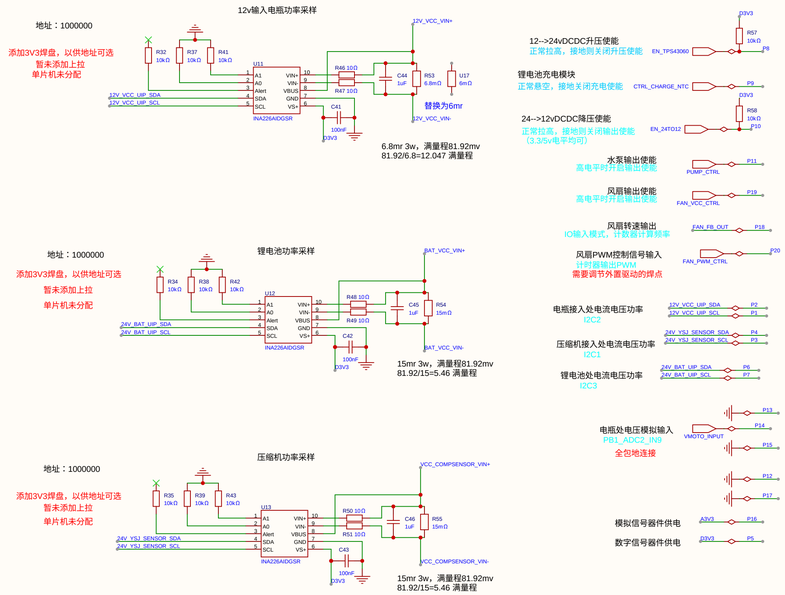

Boost升压模块（12v-->24v）

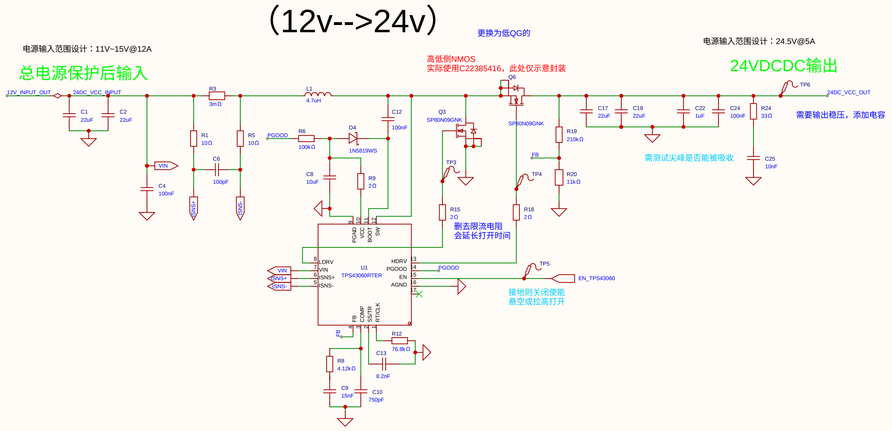

理想二极管组

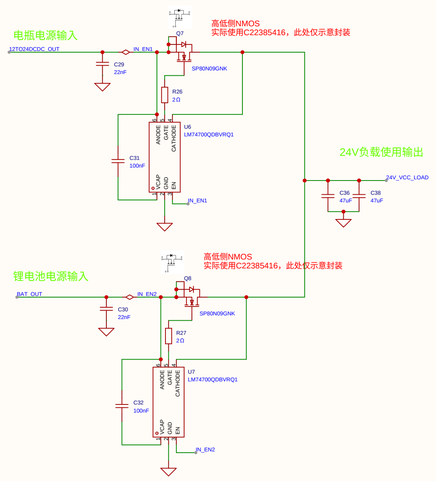

电瓶-输入电压采样模块

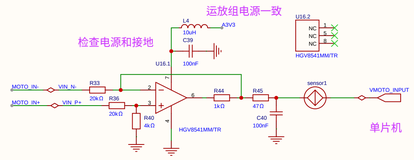

锂电充电管理模块

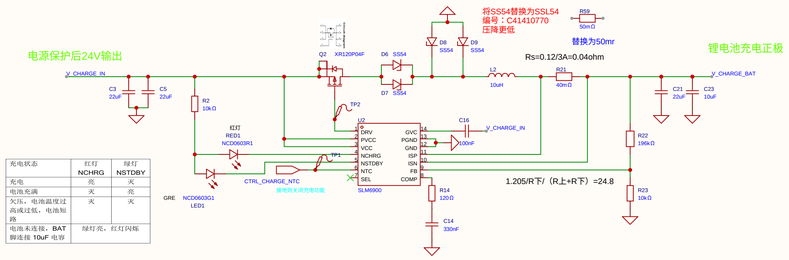

充电状态	红灯 NCHRG	绿灯 NSTDBY
充电	亮	灭
电池充满	灭	亮
欠压，电池温度过高或过低，电池短路	灭	灭
电池未连接，BAT 脚连接 10uF 电容	绿灯亮，红灯闪烁	

驱动模块

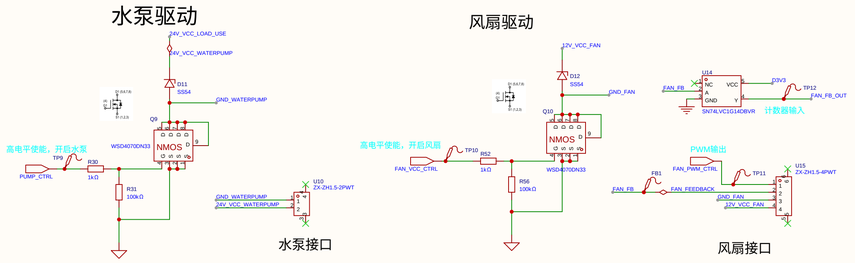

功率路径示意

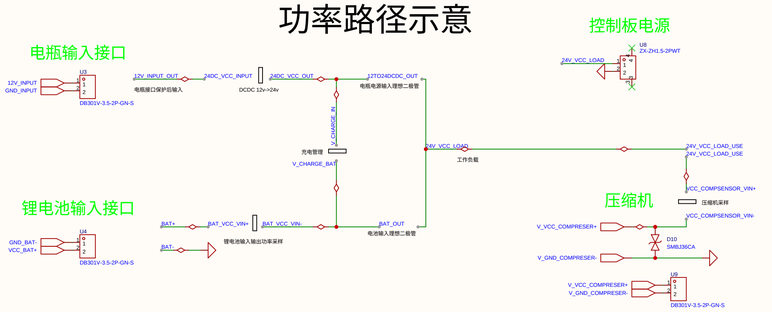

锂电池接口保护

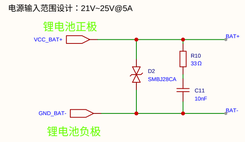

原理图	Schematic1	更新日期	2026-03-23
		创建日期	2026-03-03
图页	P1	物料编码	
绘制		制冷主机-prototype-A1_2026-01-13_18-37-46	
审阅			
		版本	尺寸
		V1.0	A3
		页 1 共 1	
嘉立创EDA		嘉立创EDA	