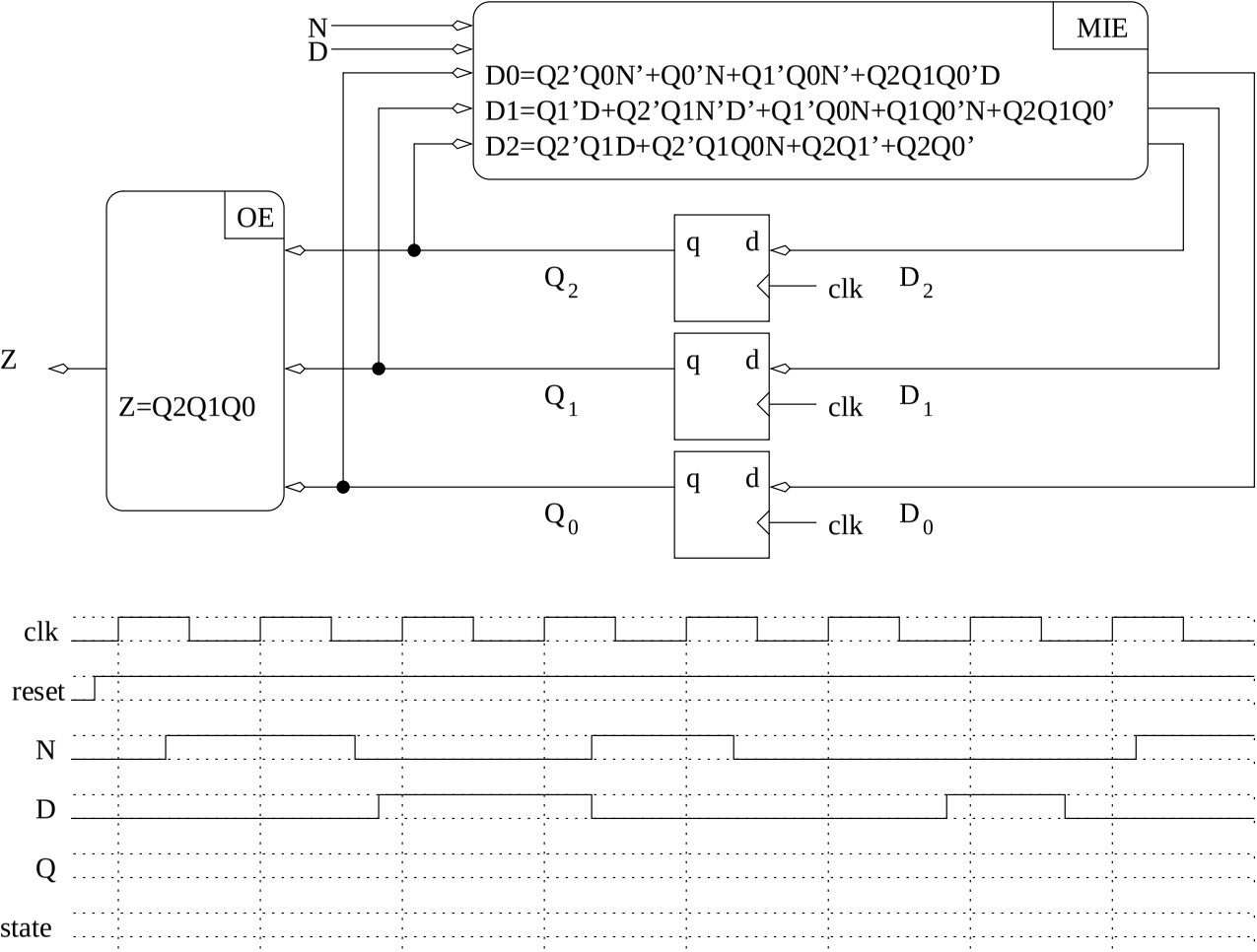
N
D
MIE
D0=Q2'Q0N'+Q0'N+Q1'Q0N'+Q2Q1Q0'D
D1=Q1'D+Q2'Q1N'D'+Q1'Q0N+Q1Q0'N+Q2Q1Q0'
D2=Q2'Q1D+Q2'Q1Q0N+Q2Q1'+Q2Q0'
OE
Z
Z=Q2Q1Q0
q
d
clk
Q2
D2
Q1
D1
Q0
D0
clk
reset
N
D
Q
state