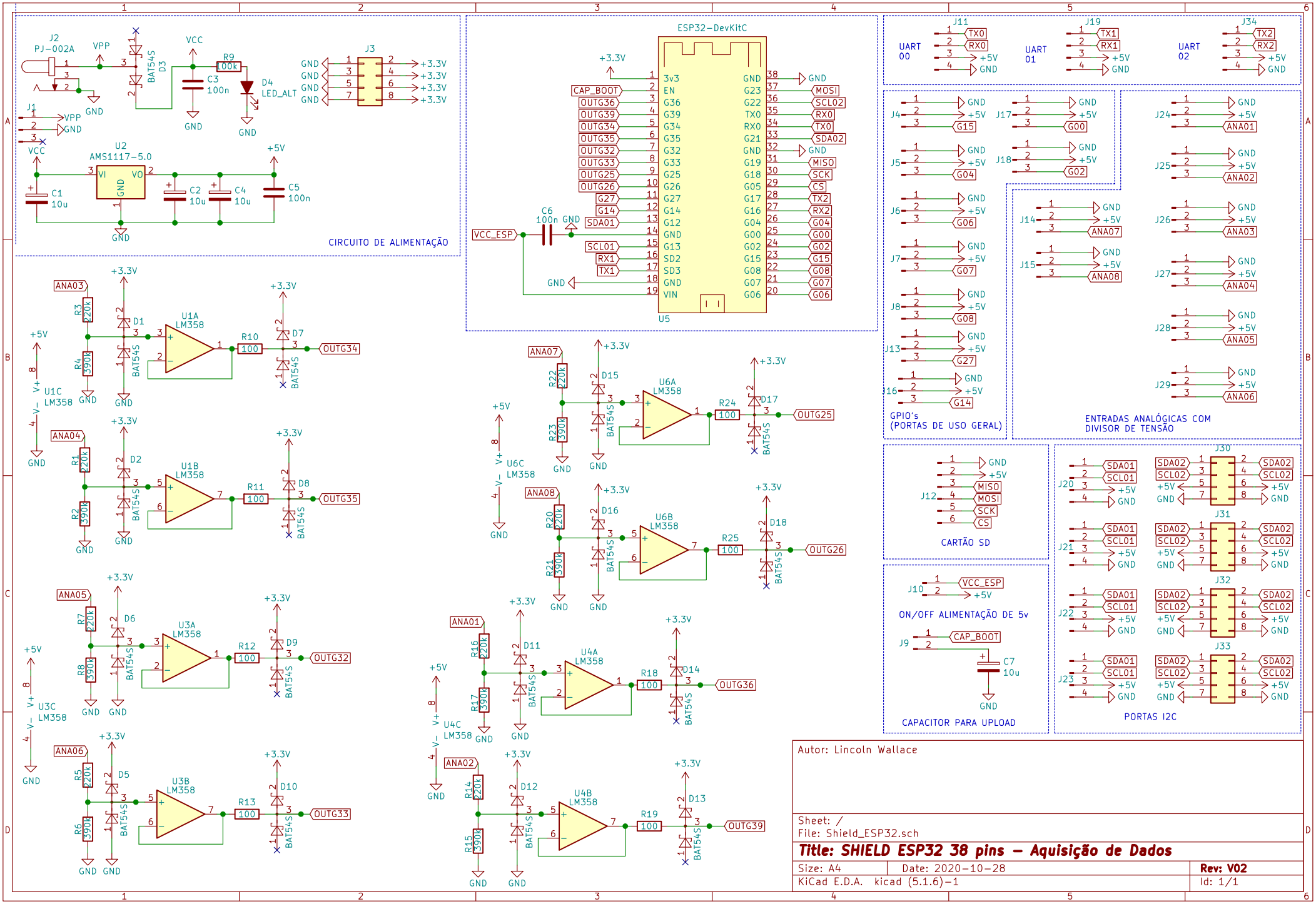
CIRCUITO DE ALIMENTAÇÃO
J2 PJ-002A
VPP
VCC
R9 100k
D4 LED_ALT
C3 100n
D3 BAT54S
J3
J1
U2 AMS1117-5.0
C1 10u
C2 10u
C4 10u
C5 100n
+5V
ESP32-DevKitC
U5
CAP_BOOT
VCC_ESP
C6 100n
GPIO's (PORTAS DE USO GERAL)
UART 00
UART 01
UART 02
ENTRADAS ANALÓGICAS COM DIVISOR DE TENSÃO
CARTÃO SD
ON/OFF ALIMENTAÇÃO DE 5v
CAPACITOR PARA UPLOAD
PORTAS I2C
U1A LM358
U1B LM358
U1C LM358
U3A LM358
U3B LM358
U3C LM358
U4A LM358
U4B LM358
U4C LM358
U6A LM358
U6B LM358
U6C LM358
OUTG34
OUTG35
OUTG32
OUTG33
OUTG36
OUTG39
OUTG25
OUTG26
Autor: Lincoln Wallace
Sheet: /
File: Shield_ESP32.sch
Title: SHIELD ESP32 38 pins – Aquisição de Dados
Size: A4
Date: 2020-10-28
Rev: V02
KiCad E.D.A. kicad (5.1.6)-1
Id: 1/1