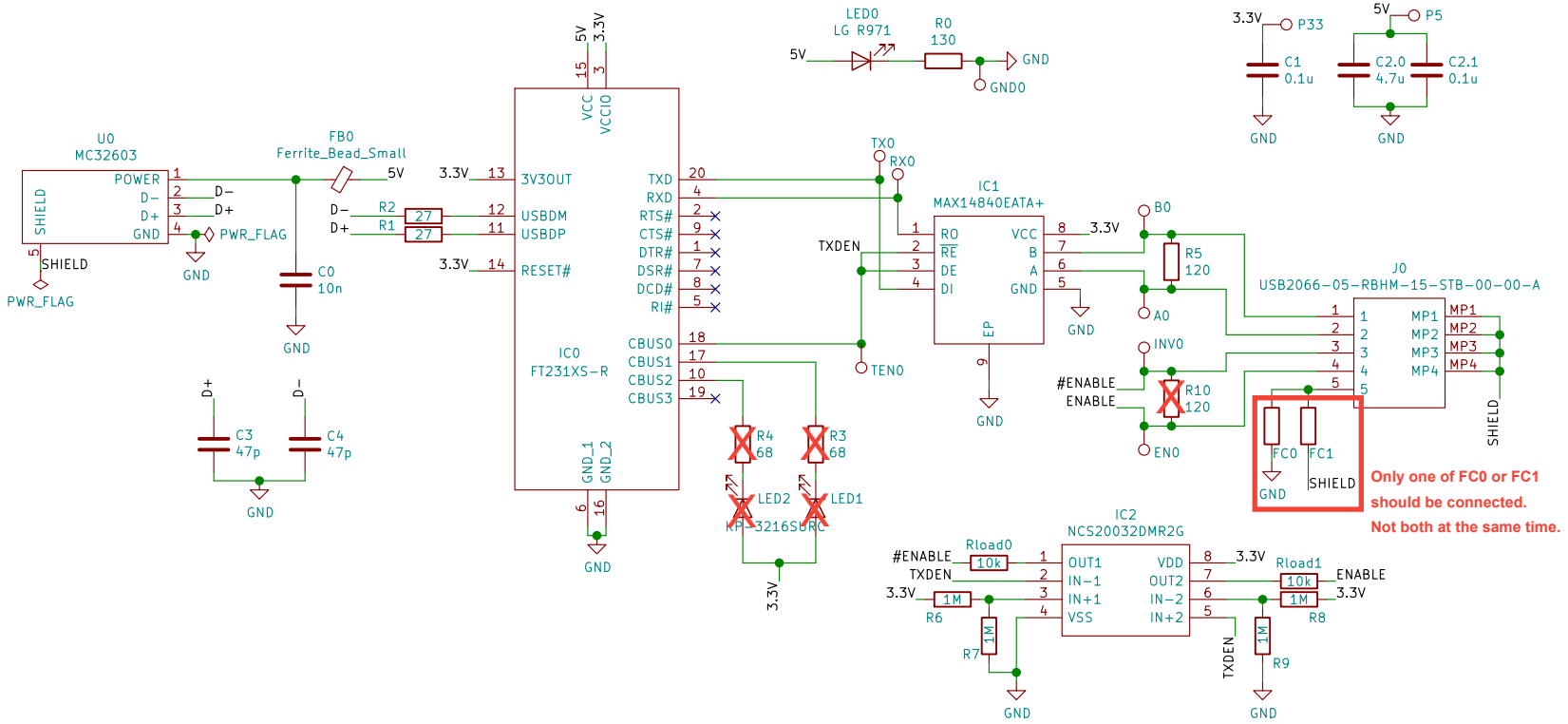

Sheet: /
File: USB − UART.sch

Title:

Size: A4	Date:	Rev:
KiCad E.D.A. eeschema (5.1.0)−1		Id: 1/1