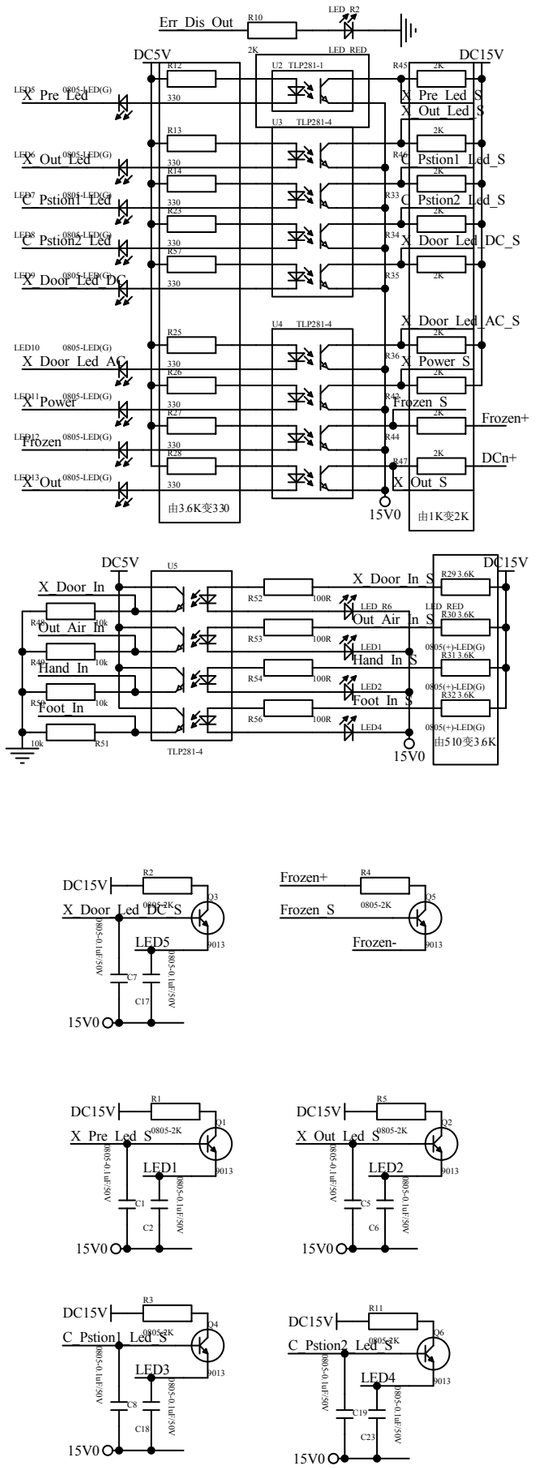

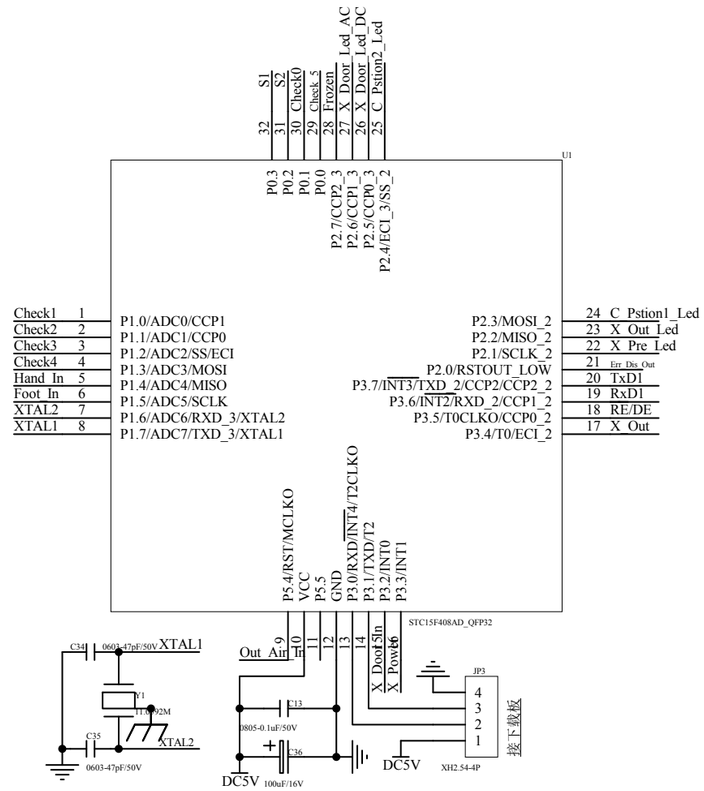

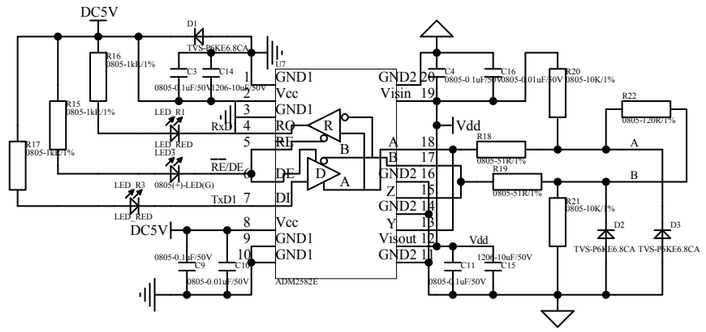

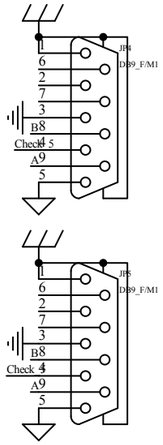

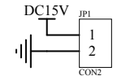

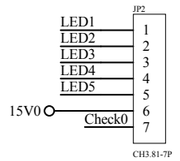

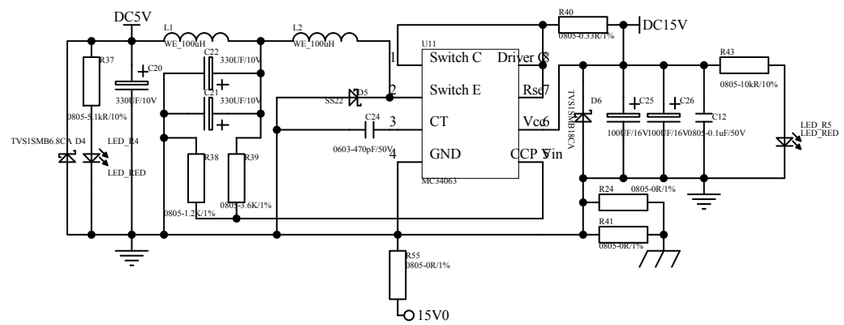

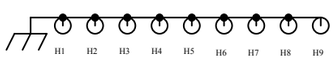

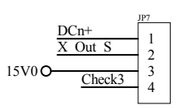

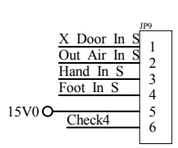

						JC-PCB065-YL 双定位补充功能控制线路板 原理图		7.1.00.065
标记	处数	分区	更改文件号	签名	年 月 日	阶 段 标 记	数量	比例
设 计	钱余运	2017.04.28	标准化					材料:
审 核	赵存雄	2017.04.28				版本:	A01	上海精诚医疗器械有限公司
工 艺								
制 图			批 准	赵存雄	2017.04.28	共 2 张	第 2 张	