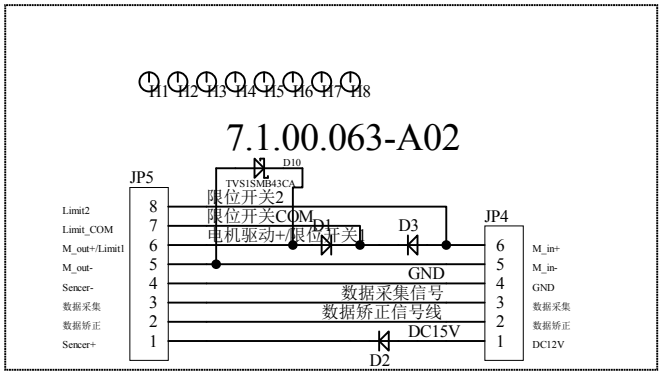

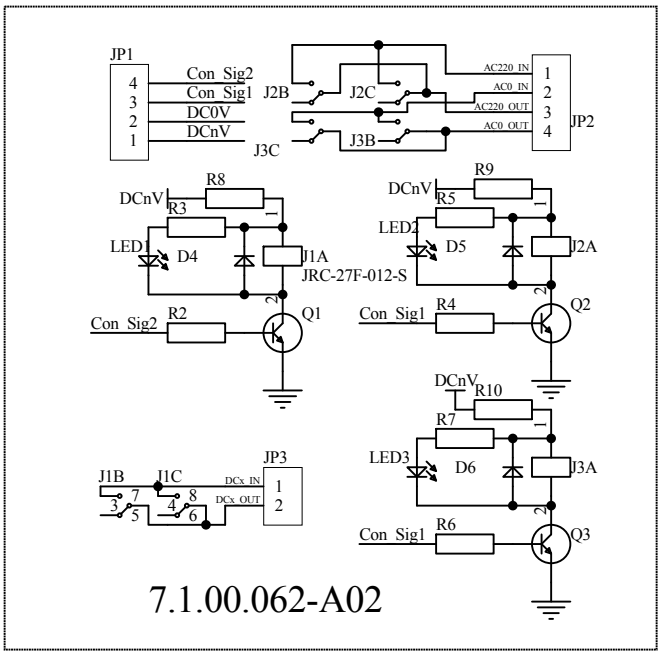

标记	处数	分区	更改文件号	签名	年月日

设计	钱余运	2017.06.26	标准化		
审核	赵存雄	2017.06.26			
工艺					
制图	钱余运	2017.06.26	批准	赵存雄	2017.06.26

JC-PCB062-YL
电器主控板
印刷线路板003原理图

阶段标记	数量	比例

版本： A02

共 1 张 第 1 张

7.1.00.062

材料：

上海精诚医疗器械有限公司