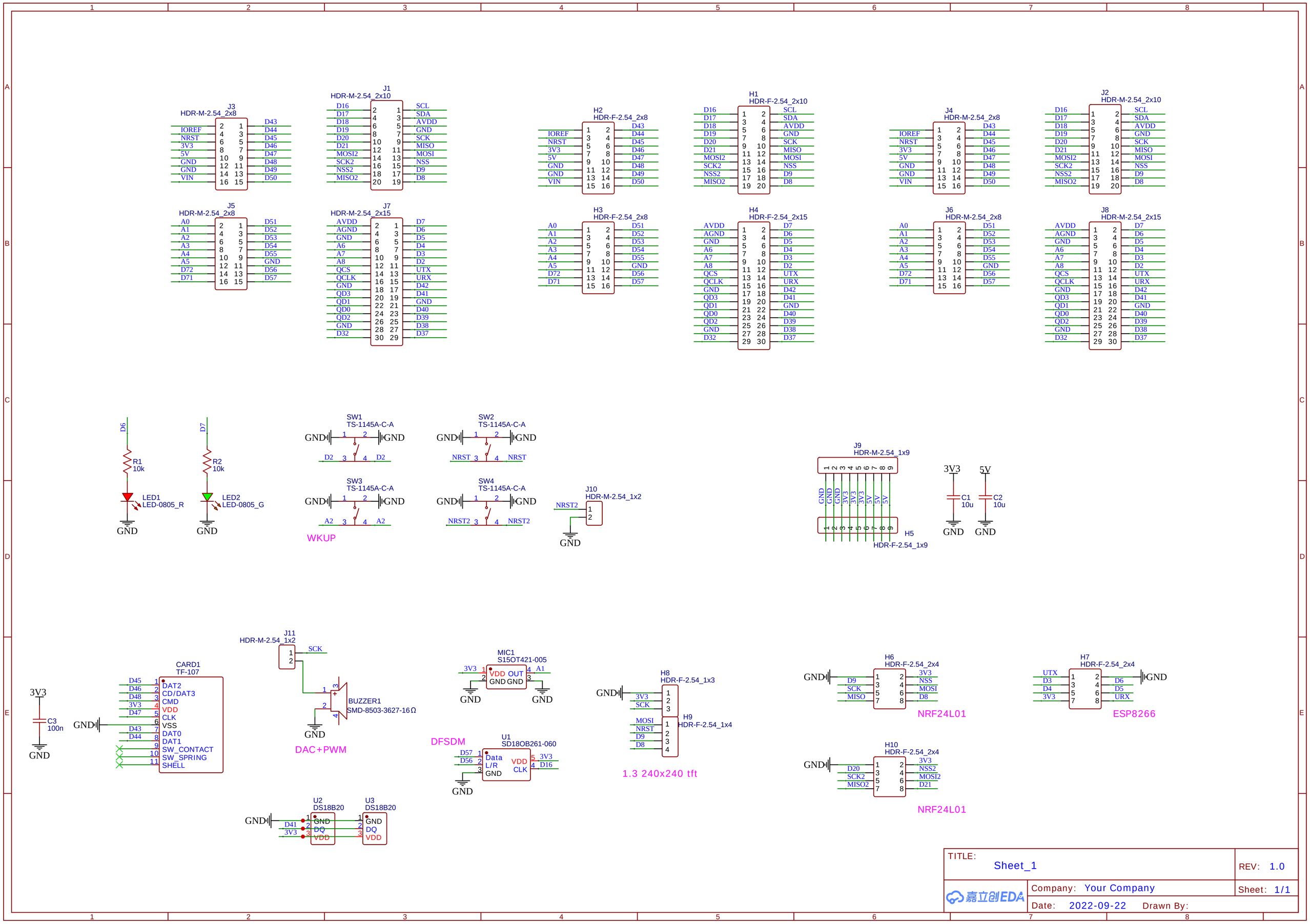
J3
HDR-M-2.54_2x8
IOREF NRST 3V3 5V GND GND VIN
D43 D44 D45 D46 D47 D48 D49 D50
J1
HDR-M-2.54_2x10
D16 D17 D18 D19 D20 D21 MOSI2 SCK2 NSS2 MISO2
SCL SDA AVDD GND SCK MISO MOSI NSS D9 D8
H2
HDR-F-2.54_2x8
IOREF NRST 3V3 5V GND GND VIN
D43 D44 D45 D46 D47 D48 D49 D50
H1
HDR-F-2.54_2x10
D16 D17 D18 D19 D20 D21 MOSI2 SCK2 NSS2 MISO2
SCL SDA AVDD GND SCK MISO MOSI NSS D9 D8
J4
HDR-M-2.54_2x8
IOREF NRST 3V3 5V GND GND VIN
D43 D44 D45 D46 D47 D48 D49 D50
J2
HDR-M-2.54_2x10
D16 D17 D18 D19 D20 D21 MOSI2 SCK2 NSS2 MISO2
SCL SDA AVDD GND SCK MISO MOSI NSS D9 D8
J5
HDR-M-2.54_2x8
A0 A1 A2 A3 A4 A5 D72 D71
D51 D52 D53 D54 D55 GND D56 D57
J7
HDR-M-2.54_2x15
AVDD AGND GND A6 A7 A8 QCS QCLK GND QD3 QD1 QD0 QD2 GND D32
D7 D6 D5 D4 D3 D2 UTX URX D42 D41 GND D40 D39 D38 D37
H3
HDR-F-2.54_2x8
A0 A1 A2 A3 A4 A5 D72 D71
D51 D52 D53 D54 D55 GND D56 D57
H4
HDR-F-2.54_2x15
AVDD AGND GND A6 A7 A8 QCS QCLK GND QD3 QD1 QD0 QD2 GND D32
D7 D6 D5 D4 D3 D2 UTX URX D42 D41 GND D40 D39 D38 D37
J6
HDR-M-2.54_2x8
A0 A1 A2 A3 A4 A5 D72 D71
D51 D52 D53 D54 D55 GND D56 D57
J8
HDR-M-2.54_2x15
AVDD AGND GND A6 A7 A8 QCS QCLK GND QD3 QD1 QD0 QD2 GND D32
D7 D6 D5 D4 D3 D2 UTX URX D42 D41 GND D40 D39 D38 D37
D6
R1
10k
LED1
LED-0805_R
GND
D7
R2
10k
LED2
LED-0805_G
GND
SW1
TS-1145A-C-A
GND GND D2 D2
SW2
TS-1145A-C-A
GND GND NRST NRST
SW3
TS-1145A-C-A
GND GND A2 A2
WKUP
SW4
TS-1145A-C-A
GND GND NRST2 NRST2
J10
HDR-M-2.54_1x2
NRST2
GND
J9
HDR-M-2.54_1x9
GND GND GND 3V3 3V3 3V3 5V 5V 5V
H5
HDR-F-2.54_1x9
3V3
C1
10u
GND
5V
C2
10u
GND
3V3
C3
100n
GND
CARD1
TF-107
D45 D46 D48 3V3 D47 D43 D44
DAT2 CD/DAT3 CMD VDD CLK VSS DAT0 DAT1 SW_CONTACT SW_SPRING SHELL
J11
HDR-M-2.54_1x2
SCK
BUZZER1
SMD-8503-3627-16Ω
GND
DAC+PWM
MIC1
S15OT421-005
3V3 VDD OUT A1 GND GND
GND GND
DFSDM
U1
SD18OB261-060
D57 D56 Data L/R GND VDD CLK 3V3 D16
GND
H8
HDR-F-2.54_1x3
3V3 SCK
H9
HDR-F-2.54_1x4
MOSI NRST D9 D8
1.3 240x240 tft
H6
HDR-F-2.54_2x4
D9 SCK MISO
3V3 NSS MOSI D8
NRF24L01
H7
HDR-F-2.54_2x4
UTX D3 D4 3V3
D6 D5 URX
ESP8266
H10
HDR-F-2.54_2x4
D20 SCK2 MISO2
3V3 NSS2 MOSI2 D21
NRF24L01
U2
DS18B20
D41 3V3 GND DQ VDD
U3
DS18B20
GND DQ VDD
TITLE:
Sheet_1
REV: 1.0
Company: Your Company
Sheet: 1/1
Date: 2022-09-22
Drawn By:

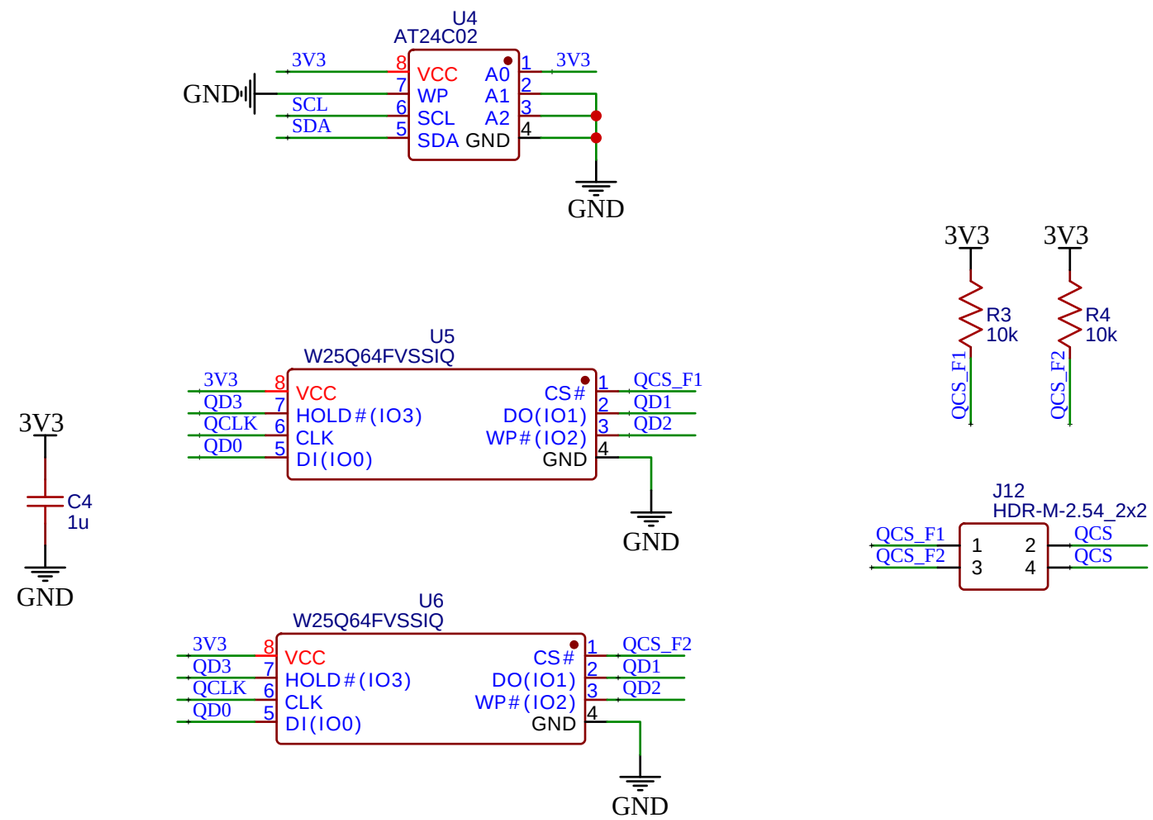

TITLE: Sheet_2		REV: 1.0
嘉立创EDA	Company: Your Company	Sheet: 1/1
	Date: 2022-09-23 Drawn By: minichao	

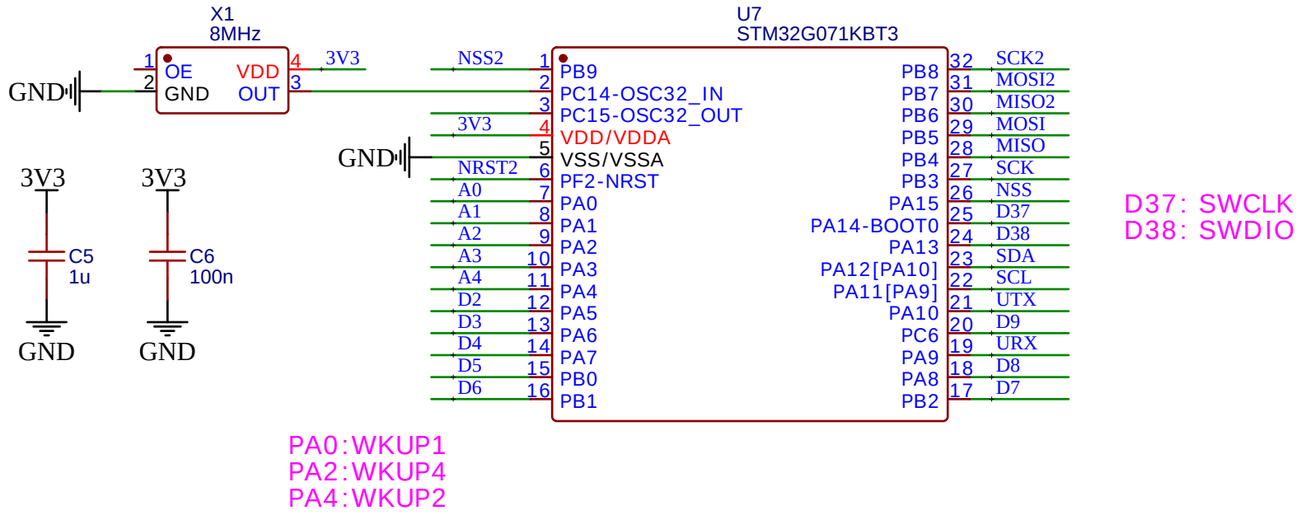

TITLE: Sheet_3		REV: 1.0
嘉立创EDA	Company: Your Company	Sheet: 1/1
	Date: 2022-09-29 Drawn By:	